COSEL スイッチング電源出力ノイズ低減タイプ

SNA series (1A,3A)

呼称方法

SNA -03 -223 - □

① ② ③ ④

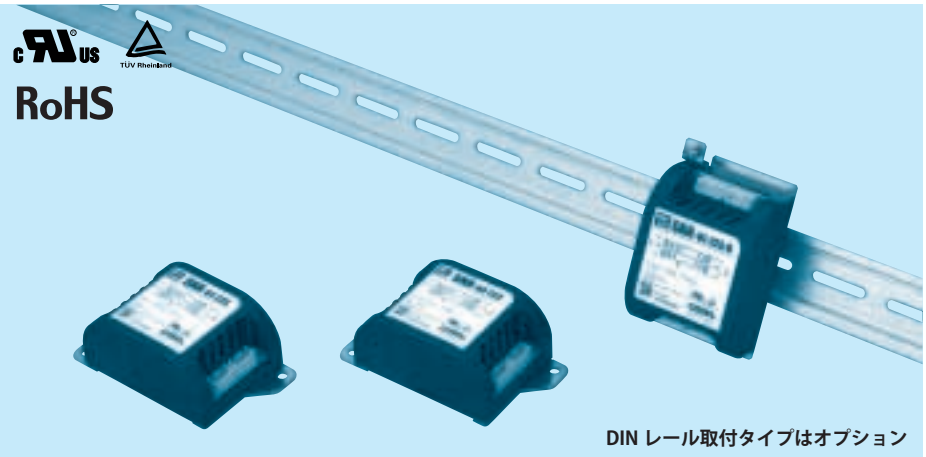

①シリーズ名
②定格電流
③接地コンデンサコード：詳細は表 1.1 参照

表 1.1　接地コンデンサコード

コード	コンデンサ容量（公称値）
000	なし
223	22000pF

④オプション
D:DIN レール取付タイプ

※オプション設定時は外形が変わります。
外形図を参照ください。

SNA シリーズ (1A,3A) の特長

スイッチング電源出力ノイズ低減タイプ

- DC ± 50V
- スイッチング電源を使用したアナログ回路の電源用フィルタに最適（例：オペアンプの±電源）
- 意匠登録出願済

仕　様

項番	項目	SNA-01-223	SNA-03-223
		入出力形状：コネクタ	
1	定格電圧（DC）〔V〕	± 50（＋ Vin ― COM-in，－ Vin ― COM-in）	
2	定格電流（DC）〔A〕	1	3
3	試験電圧（端子 - 取付板間）	AC500V（カットオフ電流＝ 100mA），1 分間，常温　常湿	
4	絶縁抵抗（端子 - 取付板間）	DC500V　50MΩ　min　常温　常湿	
5	直流抵抗〔mΩ〕	190max	90max
6	使用温度	－ 40 ～＋ 71℃　（ディレーティング特性参照）	
7	使用湿度	20 ～ 95% RH　（結露なし）	
8	保存温・湿度	－ 40 ～＋ 75℃，20 ～ 95% RH　（結露なし）	
9	振動	10 ～ 55Hz，19.6m/s²（2G），周期 3 分　X，Y，Z　方向各 1 時間	
10	衝撃	196.1m/s²（20G）　11ms　X，Y，Z　方向　各 1 回	
11	安全規格	UL60950-1，C-UL（CSA60950-1），EN60950-1	
12	外形寸法（突起物含まず）/ 質量	52×35×93mm（W×H×D）/　130g　max　（オプション：－ D は外形図参照）	
13	価格〔円〕	1,600	1,700

回路構成

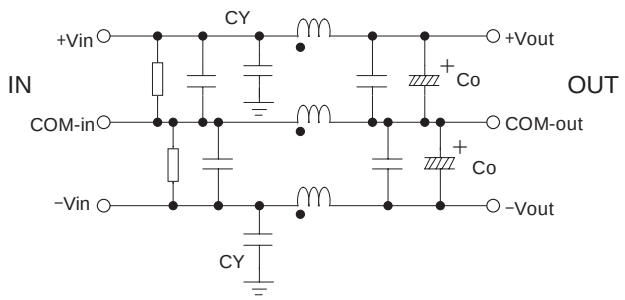

CY：接地コンデンサ　Co：電解コンデンサ　⏚：取付板

■製品期待寿命：10 年

ディレーティング特性

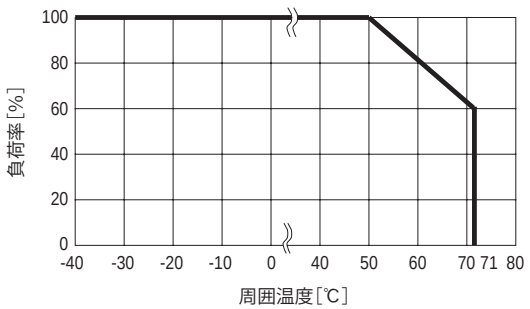

Noise Filter

外　形　図

標準タイプ

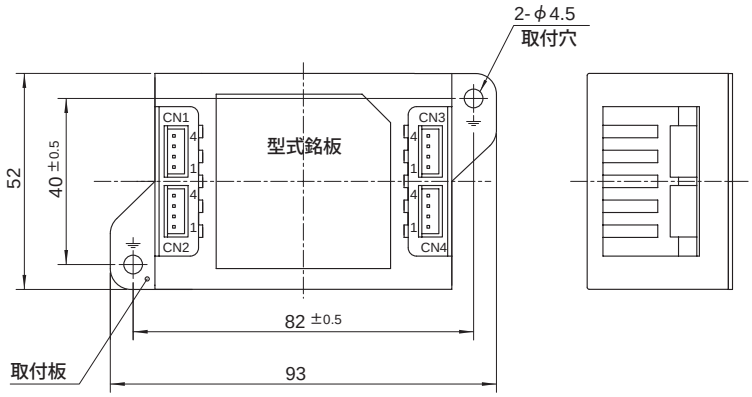

CN1

ピン番号	機能
1,2	COM-in
3,4	＋Vin

CN2

ピン番号	機能
1,2	－Vin
3,4	COM-in

CN3

ピン番号	機能
1,2	COM-out
3,4	＋Vout

CN4

ピン番号	機能
1,2	－Vout
3,4	COM-out

入出力コネクタ		適合ハウジング	ターミナル
CN1～CN4	B4B-XH-AM	XHP-4	リール:SXH-001T-P0.6
			バルク:BXH-001T-P0.6

(メーカ：日本圧着端子)

オプションハーネス：取扱説明項４参照

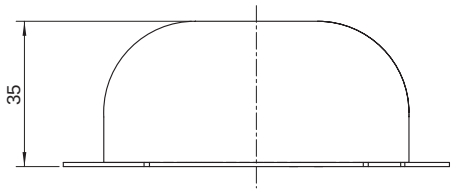

※ 公差：±1
※ 質量：130g以下
※ 基板材質／厚さ：CEM3／1.6mm
※ 取付板材質：鉄（表面処理：ニッケルメッキ） t=1.0
※ ケース材質：PBT
※ 単位 mm
※ CN1～CN4は1ピン当たり2A以下でご使用ください。

DIN レール取付タイプ

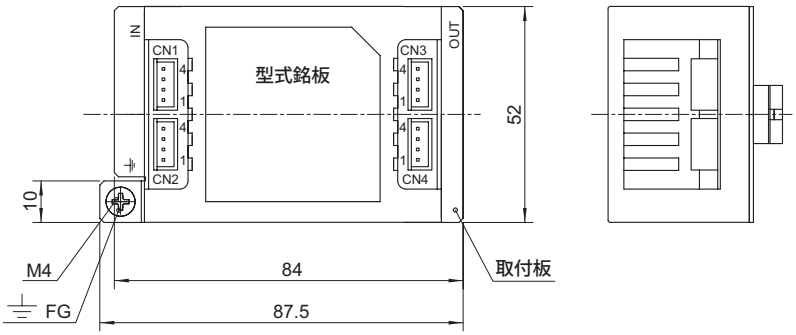

CN1

ピン番号	機能
1,2	COM-in
3,4	＋Vin

CN2

ピン番号	機能
1,2	－Vin
3,4	COM-in

CN3

ピン番号	機能
1,2	COM-out
3,4	＋Vout

CN4

ピン番号	機能
1,2	－Vout
3,4	COM-out

入出力コネクタ		適合ハウジング	ターミナル
CN1～CN4	B4B-XH-AM	XHP-4	リール:SXH-001T-P0.6
			バルク:BXH-001T-P0.6

(メーカ：日本圧着端子)

オプションハーネス：取扱説明項４参照

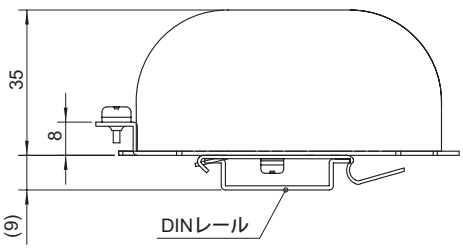

※ 公差：±1
※ 質量：140g以下
※ 基板材質／厚さ：CEM3／1.6mm
※ 取付板材質：鉄（表面処理：ニッケルメッキ） t=1.0
※ ケース材質：PBT
※ 単位 mm
※ CN1～CN4は1ピン当たり2A以下でご使用ください。

■ DIN レール取付時の注意

DIN レールを介しての接地は適正なノイズ減衰効果が得られない場合があります。
接地はノイズフィルタ本体の FG 端子と接続しておこなってください。

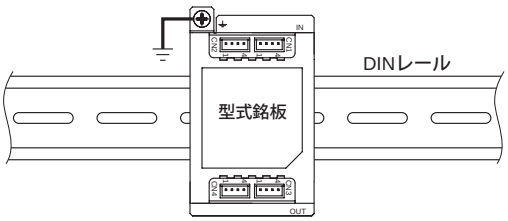

Noise Filter

COSEL スイッチング電源出力ノイズ低減タイプ

SNA series (6A)

呼称方法

SNA -06 -223 - □

① ② ③ ④

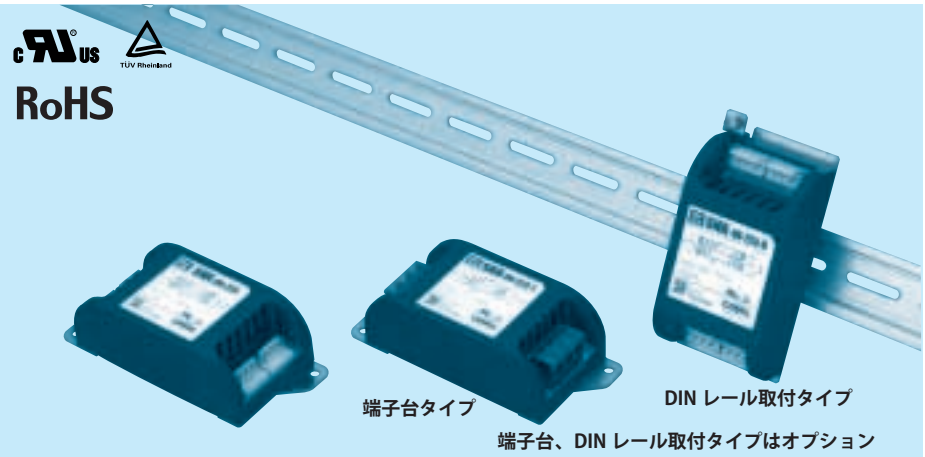

①シリーズ名
②定格電流
③接地コンデンサコード：詳細は表 1.1 参照

表 1.1　接地コンデンサコード

コード	コンデンサ容量（公称値）
000	なし
223	22000pF

④ オプション
D:DIN レール取付タイプ
T：端子台タイプ
DT: 端子台 +DIN レール取付タイプ

※オプション設定時は外形が変わります。
外形図を参照ください。

SNA シリーズ (6A) の特長

スイッチング電源出力ノイズ低減タイプ

- DC ± 50V
- スイッチング電源を使用したアナログ回路の電源用フィルタに最適（例：オペアンプの±電源）
- 意匠登録出願済

仕　様

項番	項目	SNA-06-223 入出力形状：コネクタ
1	定格電圧（DC）〔V〕	± 50（＋ Vin ― COM-in，－ Vin ― COM-in）
2	定格電流（DC）〔A〕	6
3	試験電圧（端子 - 取付板間）	AC500V（カットオフ電流＝ 100mA），1 分間，常温　常湿
4	絶縁抵抗（端子 - 取付板間）	DC500V　50MΩ　min　常温　常湿
5	直流抵抗〔mΩ〕	50max
6	使用温度	－ 40 ～＋ 71℃　（ディレーティング特性参照）
7	使用湿度	20 ～ 95% RH　（結露なし）
8	保存温・湿度	－ 40 ～＋ 75℃，20 ～ 95% RH　（結露なし）
9	振動	10 ～ 55Hz，19.6m/s²（2G），周期 3 分　X，Y，Z　方向各 1 時間
10	衝撃	196.1m/s²（20G）　11ms　X，Y，Z　方向　各 1 回
11	安全規格	UL60950-1，C-UL（CSA60950-1），EN60950-1
12	外形寸法（突起物含まず）/ 質量	52×35×117mm（W×H×D）/　150g　max　（オプション：－ D，－ T，－ DT は外形図参照）
13	価格〔円〕	1,900

回路構成

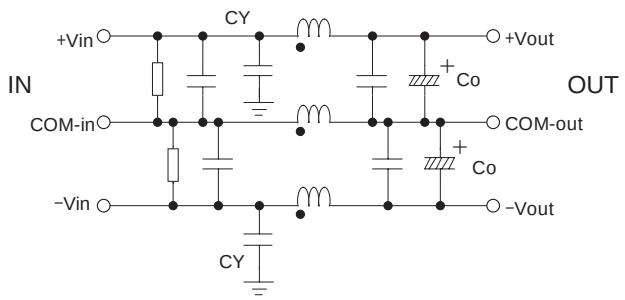

CY：接地コンデンサ　Co：電解コンデンサ　⏚：取付板

■製品期待寿命：10 年

ディレーティング特性

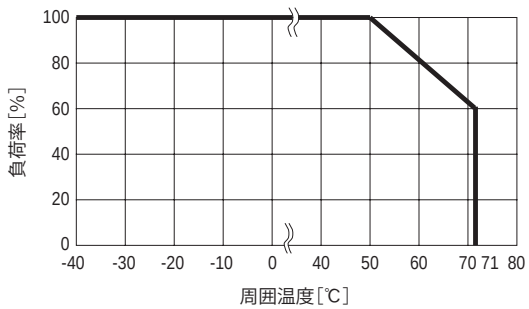

Noise Filter

外　形　図

標準タイプ

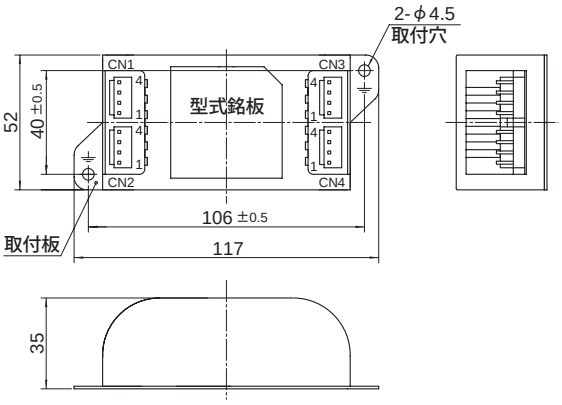

※ 公差：±1
※ 質量：150g以下
※ 基板材質／厚さ：CEM3／1.6mm
※ 取付板材質：鉄（表面処理：ニッケルメッキ） t=1.0
※ ケース材質：PBT
※ 単位 mm
※ CN1～CN4は1ピン当たり5A以下でご使用ください。

CN1

ピン番号	機能
1,2	COM-in
3,4	＋Vin

CN3

ピン番号	機能
1,2	COM-out
3,4	＋Vout

CN2

ピン番号	機能
1,2	－Vin
3,4	COM-in

CN4

ピン番号	機能
1,2	－Vout
3,4	COM-out

入出力コネクタ	適合ハウジング	ターミナル
CN1～CN4 B4P-VH	VHR-4N	リール:SVH-21T-P1.1
		バルク:BVH-21T-P1.1

(メーカ：日本圧着端子)

オプションハーネス：取扱説明項４参照

端子台タイプ

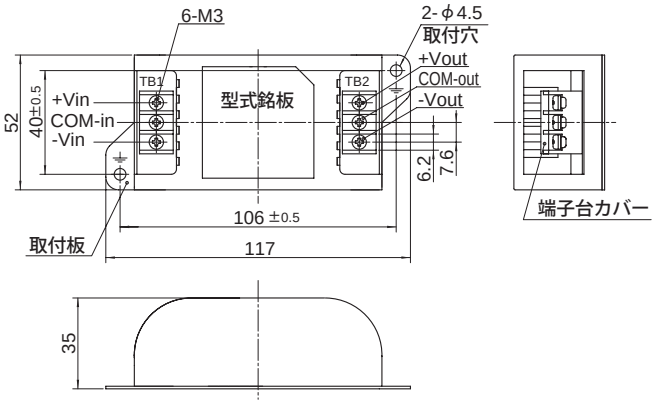

※ 公差：±1
※ 質量：160g以下
※ 基板材質／厚さ：CEM3／1.6mm
※ 取付板材質：鉄（表面処理：ニッケルメッキ） t=1.0
※ ケース材質：PBT
※ 単位 mm
※ 端子台締め付けトルク M3：0.8N・m(8.5kgf・cm)max

DIN レール取付タイプ

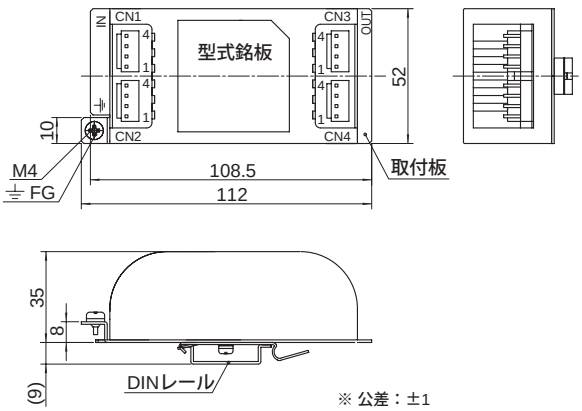

※ 公差：±1
※ 質量：160g以下
※ 基板材質／厚さ：CEM3／1.6mm
※ 取付板材質：鉄（表面処理：ニッケルメッキ） t=1.0
※ ケース材質：PBT
※ 単位 mm
※ CN1～CN4は1ピン当たり5A以下でご使用ください。

CN1

ピン番号	機能
1,2	COM-in
3,4	＋Vin

CN3

ピン番号	機能
1,2	COM-out
3,4	＋Vout

CN2

ピン番号	機能
1,2	－Vin
3,4	COM-in

CN4

ピン番号	機能
1,2	－Vout
3,4	COM-out

入出力コネクタ	適合ハウジング	ターミナル
CN1~CN4 B4P-VH	VHR-4N	リール:SVH-21T-P1.1
		バルク:BVH-21T-P1.1

(メーカ：日本圧着端子)

オプションハーネス：取扱説明項４参照

端子台＋ DIN レール取付タイプ

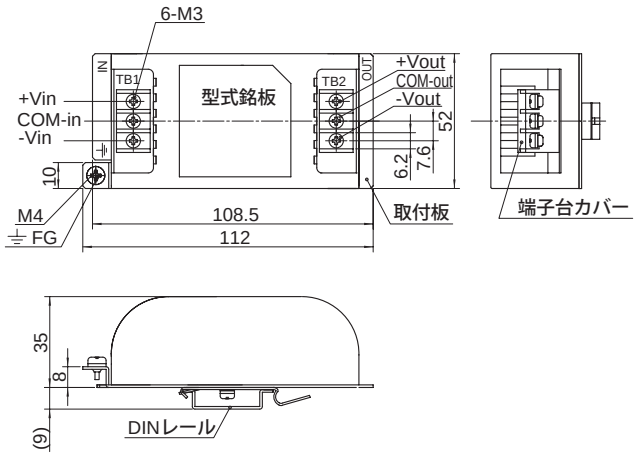

※ 公差：±1
※ 質量：170g以下
※ 基板材質／厚さ：CEM3／1.6mm
※ 取付板材質：鉄（表面処理：ニッケルメッキ） t=1.0
※ ケース材質：PBT
※ 単位 mm
※ 端子台締め付けトルク M3：0.8N・m(8.5kgf・cm)max

■ DIN レール取付時の注意
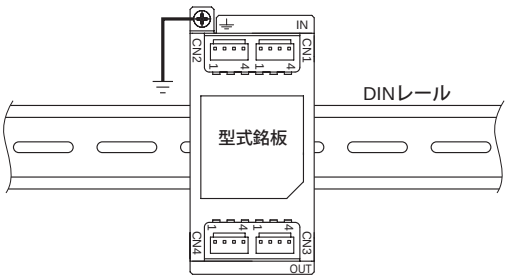
DIN レールを介しての接地は適正なノイズ減衰効果が得られない場合があります。
接地はノイズフィルタ本体の FG 端子と接続しておこなってください。