変圧器仕様書

品名　2H－1203

仕様

適用規格：JIS C-6436

相数	捲方	絶縁種別	周波数	形状	静電シールド	容量
1 φ	複巻	A 種	50 Hz/ 60 Hz	BR	無し	3．6 VA
1次電圧(P)	200／220 V					
2次電圧(S) 2次電流	10／12 V 0．3 A					
使用周囲温度	温度上昇限度	電圧偏差	電圧変動率	絶縁抵抗	耐電圧＊	層間耐圧
-10 ℃～+40 ℃	60 ℃	±5 %以内	30 %以下	100 MΩ以上	1．5 kV	2倍 400 Hz 18秒間

＊耐電圧：但しS-鉄心間 0．5 kV

外形寸法図

(単位 mm)

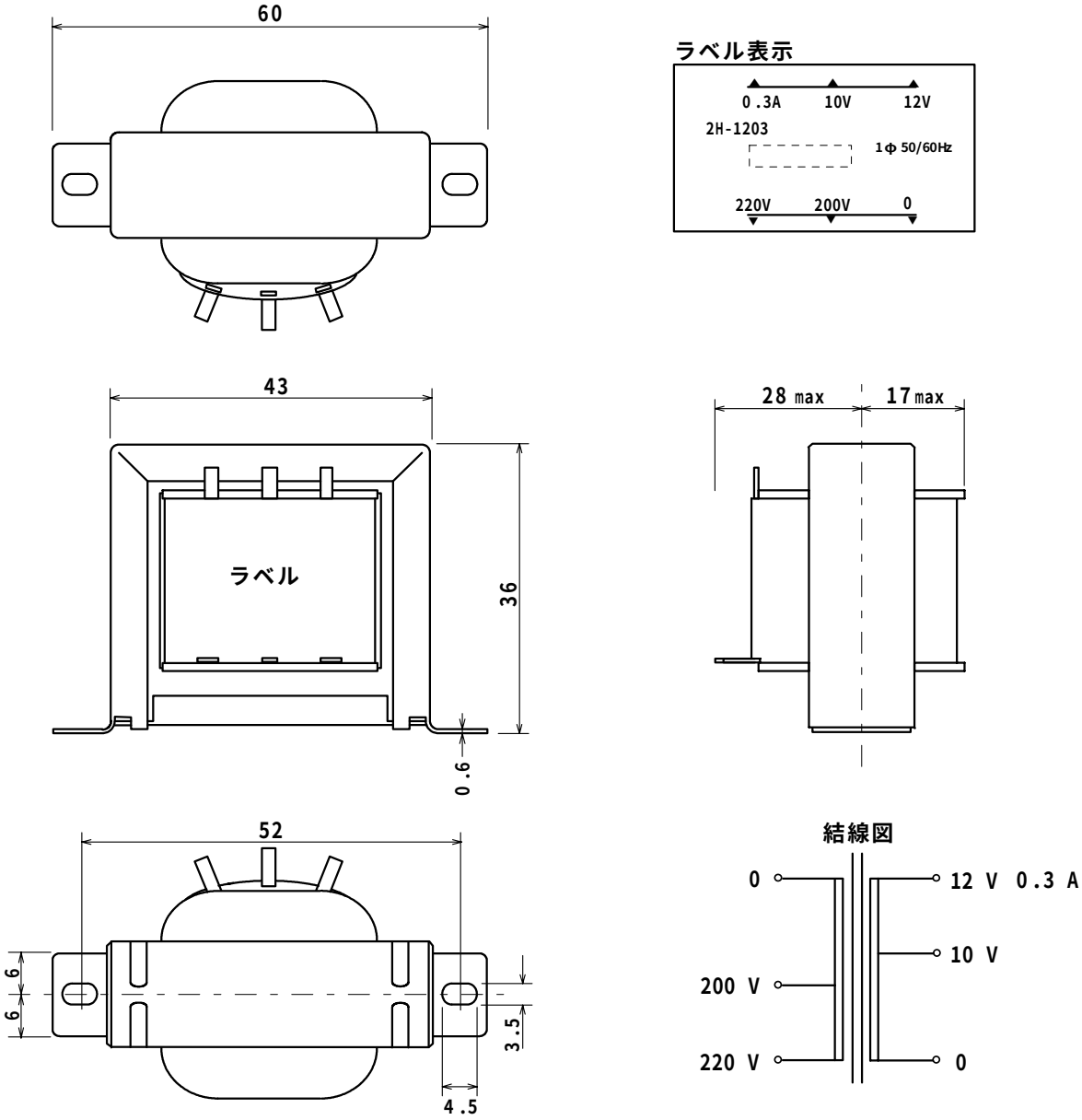

質量 約 0．16 kg

変圧器仕様書

品名　2H－2403

仕様

適用規格：JIS C-6436

相数	捲方	絶縁種別	周波数	形状	静電シールド	容量
1φ	複巻	A 種	50 Hz/ 60 Hz	BR	無し	7．2 VA
1次電圧(P)	200／220 V					
2次電圧(S) 2次電流	6／12／20／24 V 0．3 A					
使用周囲温度	温度上昇限度	電圧偏差	電圧変動率	絶縁抵抗	耐電圧＊	層間耐圧
-10 ℃～+40 ℃	60 ℃	±5 %以内	30 %以下	100 MΩ以上	1．5 kV	2倍 400 Hz 18秒間

＊耐電圧：但しS－鉄心間 0．5 kV

外形寸法図

(単位 mm)

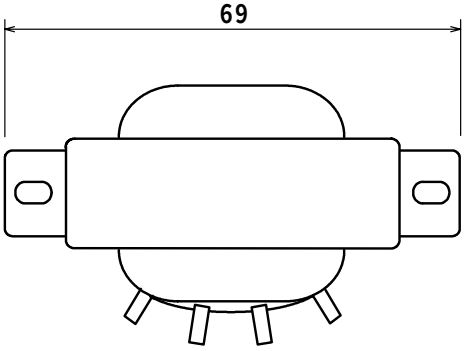

ラベル表示

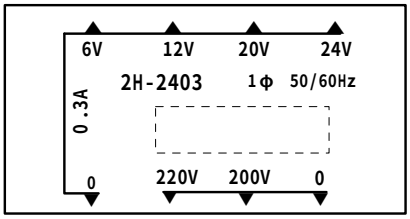

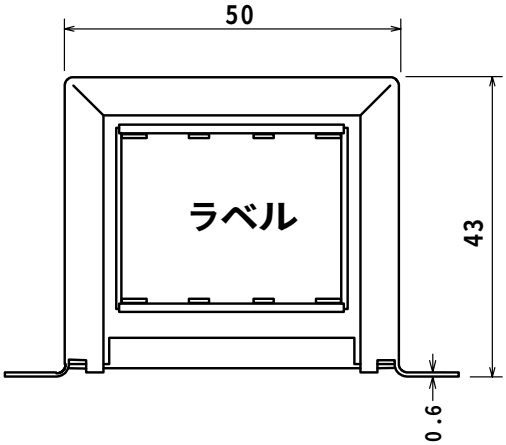

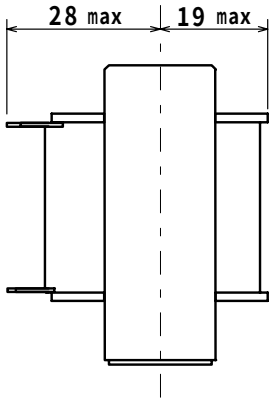

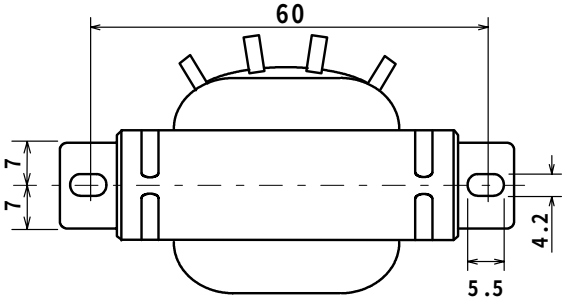

結線図

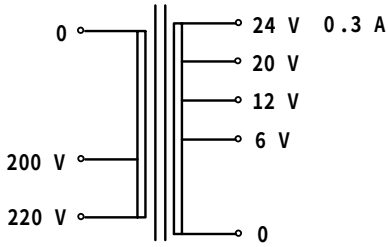

質量 約 0．29 kg

変圧器仕様書

品名　2H－2405

仕様

適用規格：JIS C-6436

相数	捲方	絶縁種別	周波数	形状	静電シールド	容量
1 φ	複巻	A 種	50 Hz/ 60 Hz	BR	無し	12 VA
1次電圧(P)	200／220 V					
2次電圧(S) 2次電流	10／16／20／24 V 0．5 A					
使用周囲温度	温度上昇限度	電圧偏差	電圧変動率	絶縁抵抗	耐電圧	層間耐圧
-10 ℃～+40 ℃	60 ℃	±5 %以内	30 %以下	100 MΩ以上	1．5 kV	2倍 400 Hz 18秒間

外形寸法図

(単位　mm)

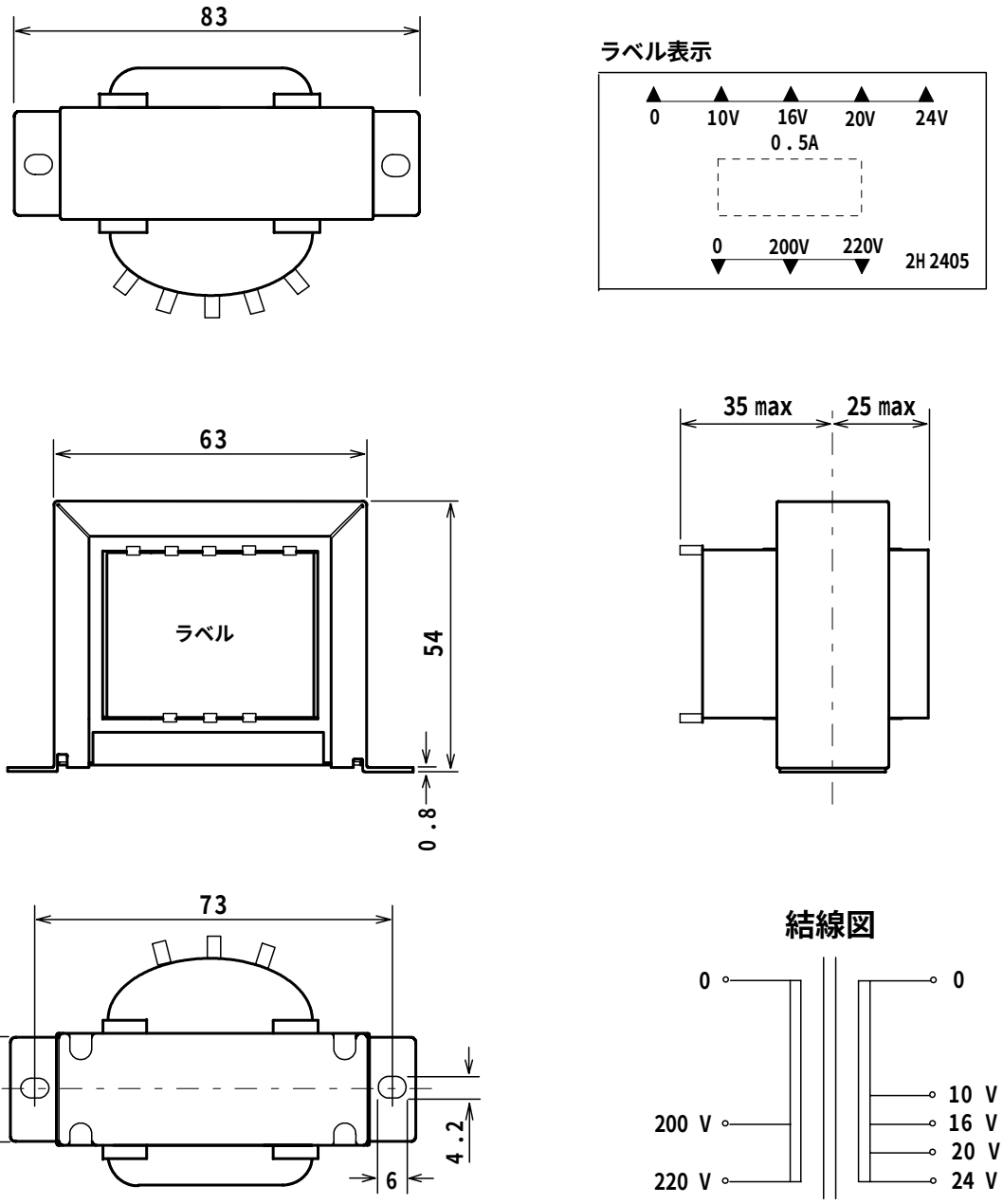

結線図

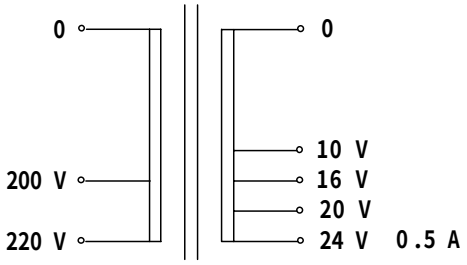

質量　約 0．6 kg

変圧器仕様書

品名　2H－241

仕様

適用規格：JIS C-6436

相数	捲方	絶縁種別	周波数	形状	静電シールド	容量
1 φ	複巻	A 種	50 Hz/ 60 Hz	BR	無し	24 VA
1次電圧(P)	200／220 V					
2次電圧(S) 2次電流	6／12／15／20／24 V 1 A					
使用周囲温度	温度上昇限度	電圧偏差	電圧変動率	絶縁抵抗	耐電圧	層間耐圧
-10 ℃～+40 ℃	60 ℃	±5 %以内	20 %以下	100 MΩ以上	1．5 kV	2倍 400 Hz 18秒間

外形寸法図

(単位 mm)

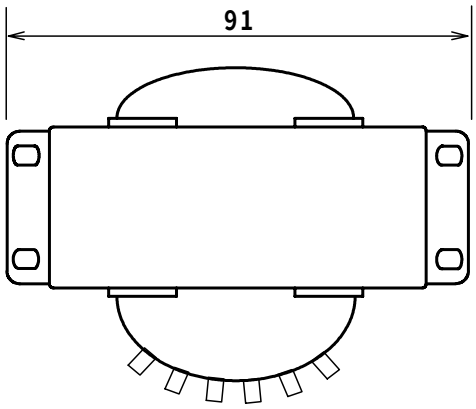

ラベル表示

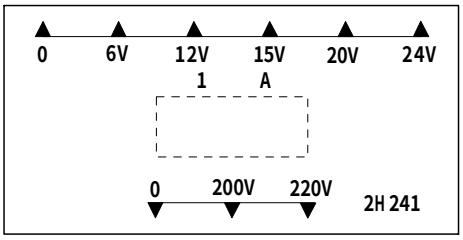

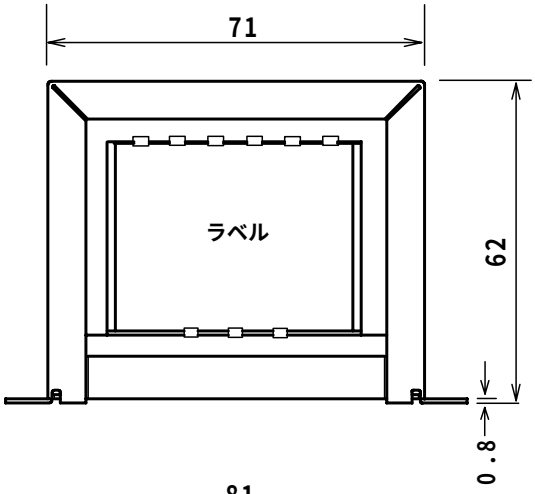

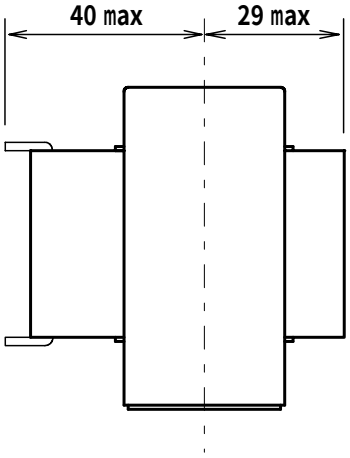

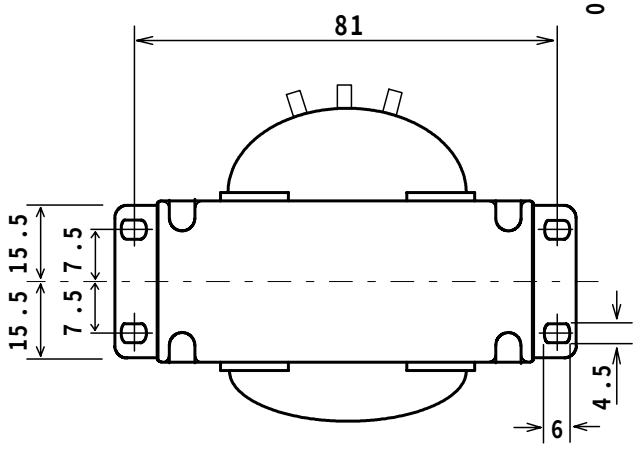

結線図

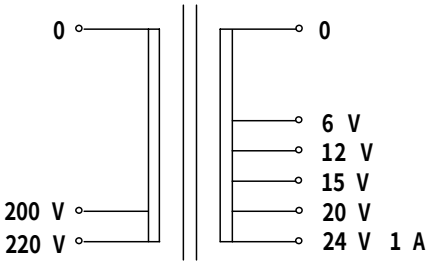

質量 約 1 kg

変圧器仕様書

品名　2H－242

仕様

適用規格：JIS C-6436

相数	捲方	絶縁種別	周波数	形状	静電シールド	容量
1 φ	複巻	A 種	50 Hz/ 60 Hz	BR	無し	48 VA
1次電圧(P)	200／220 V					
2次電圧(S) 2次電流	6／12／15／20／24 V 2 A					
使用周囲温度	温度上昇限度	電圧偏差	電圧変動率	絶縁抵抗	耐電圧	層間耐圧
-10 ℃～+40 ℃	60 ℃	±5 %以内	20 %以下	100 MΩ以上	1. 5 kV	2倍 400 Hz 18秒間

外形寸法図

(単位 mm)

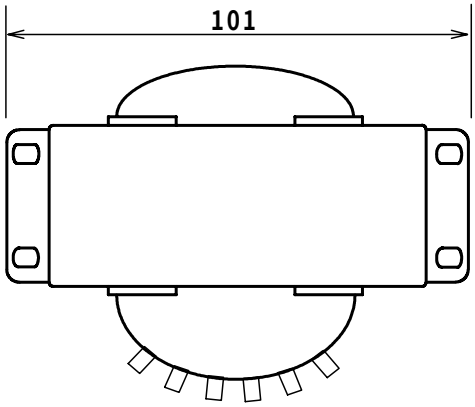

ラベル表示

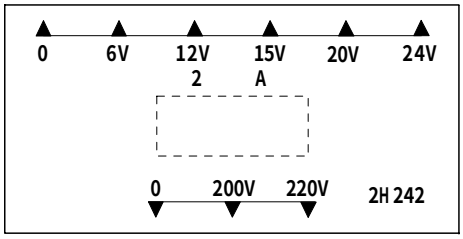

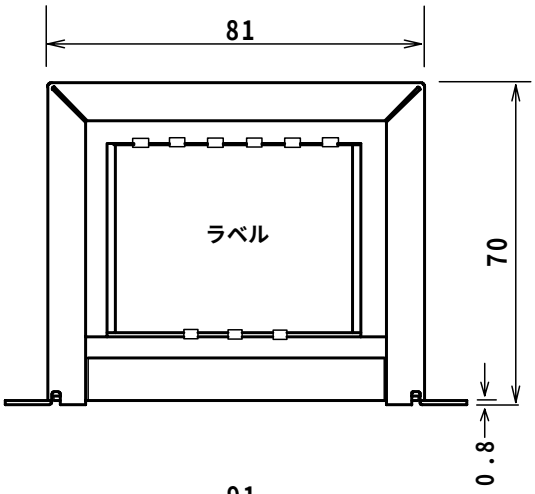

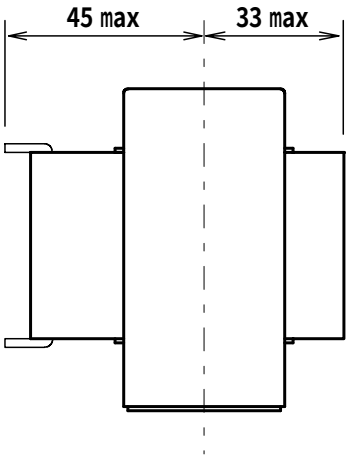

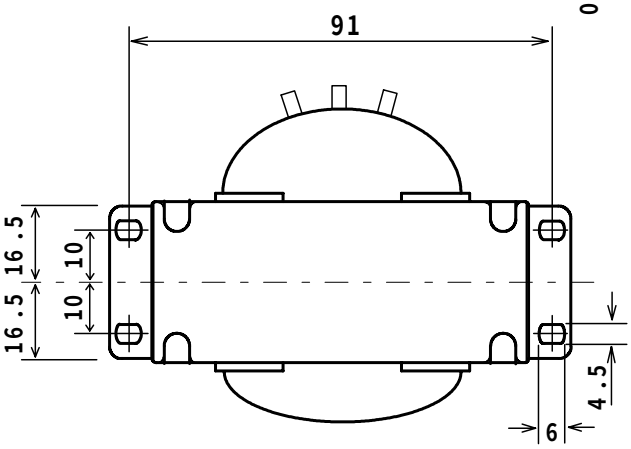

結線図

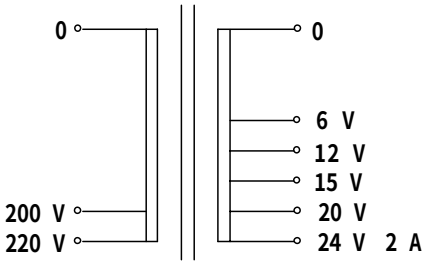

質量 約 1. 4 kg

変圧器仕様書

品名 2H－245

仕様

適用規格：JIS C-6436

相数	捲方	絶縁種別	周波数	形状	静電シールド	容量
1 φ	複巻	A 種	50 Hz/ 60 Hz	AR	無し	120 VA
1次電圧(P)	200／220 V					
2次電圧(S) 2次電流	6／12／15／20／24 V 5 A					
使用周囲温度	温度上昇限度	電圧偏差	電圧変動率	絶縁抵抗	耐電圧	層間耐圧
-10 ℃～+40 ℃	60 ℃	±5 %以内	10 %以下	100 MΩ以上	1. 5 kV	2倍 400 Hz 18秒間

外形寸法図

(単位 mm)

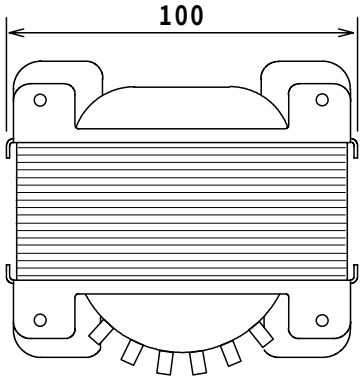

ラベル表示

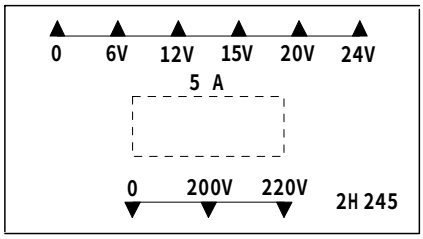

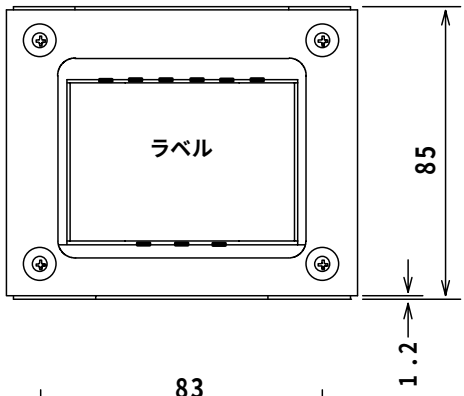

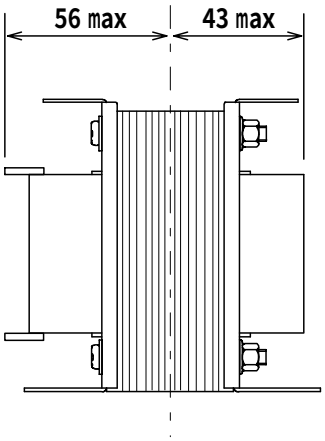

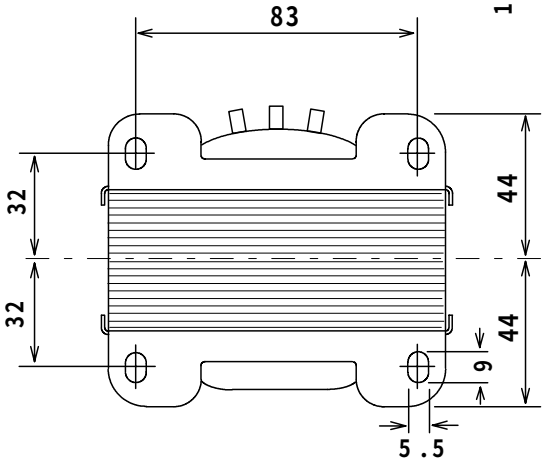

結線図

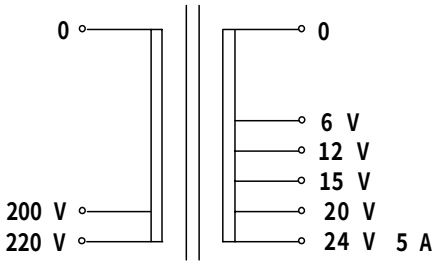

質量 約 2. 7 kg