# 変圧器仕様書

品名　LD21－050E2

## 仕様

適用規格：JIS C-6436

| 相数 | 捲方 | 絶縁種別 | 周波数 | 形状 | 静電シールド | 容量 |
|---|---|---|---|---|---|---|
| 1 φ | 複巻 | E 種 | 50 Hz/ 60 Hz | TP－S | 有り | 50 VA |

| | |
|---|---|
| 1次電圧(P) | R200(180)／220 V |
| 2次電圧(S)<br>2次電流 | R100／110(100) V<br>0．5 A |

| 使用周囲温度 | 温度上昇限度 | 電圧偏差 | 電圧変動率 | 絶縁抵抗 | 耐電圧 | 層間耐圧 |
|---|---|---|---|---|---|---|
| -10 ℃～+40 ℃ | 75 ℃ | ±5 %以内 | 20 %以下 | 100 MΩ以上 | 1．5 kV | 2倍 400 Hz 18秒間 |

## 外形寸法図

(単位 mm)

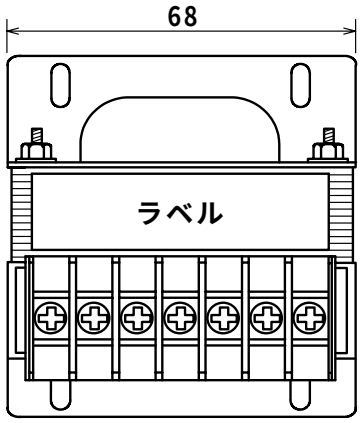


ラベル表示

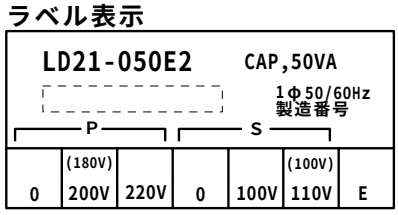


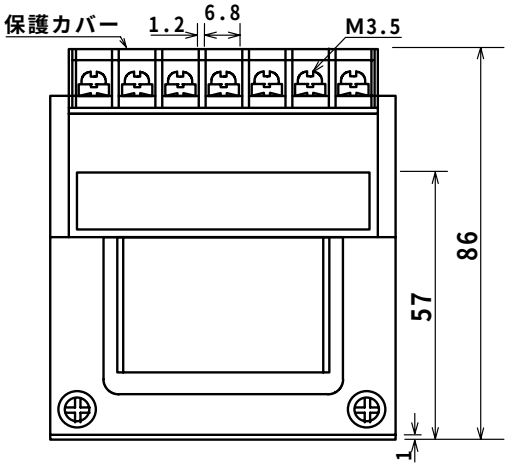


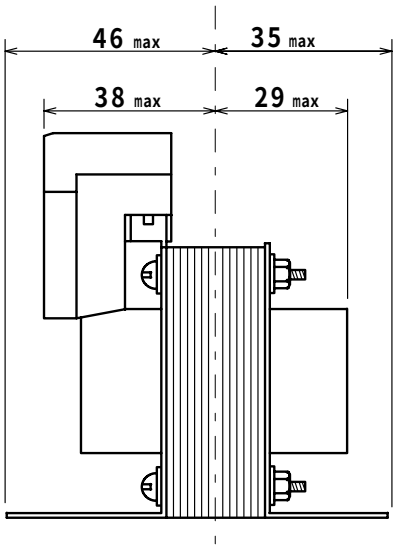


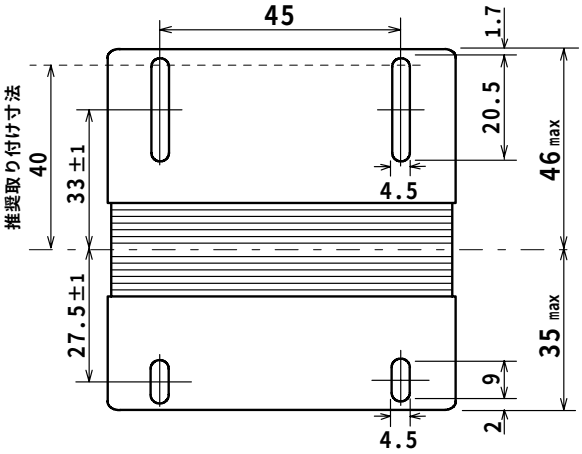


結線図

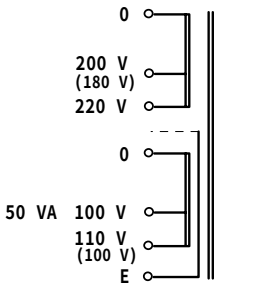


質量 約 0．9 kg

# 変圧器仕様書

**品名** LD21－100E2

## 仕様

適用規格：JIS C-6436

| 相数 | 捲方 | 絶縁種別 | 周波数 | 形状 | 静電シールド | 容量 |
|---|---|---|---|---|---|---|
| 1 φ | 複巻 | E 種 | 50 Hz/ 60 Hz | TP－S | 有り | 100 VA |
| 1次電圧(P) | R200(180)／220 V | | | | | |
| 2次電圧(S)<br>2次電流 | R100／110(100) V<br>1 A | | | | | |
| 使用周囲温度 | 温度上昇限度 | 電圧偏差 | 電圧変動率 | 絶縁抵抗 | 耐電圧 | 層間耐圧 |
| -10 ℃～+40 ℃ | 75 ℃ | ±5 %以内 | 10 %以下 | 100 MΩ以上 | 1. 5 kV | 2倍 400 Hz 18秒間 |

## 外形寸法図

(単位 mm)

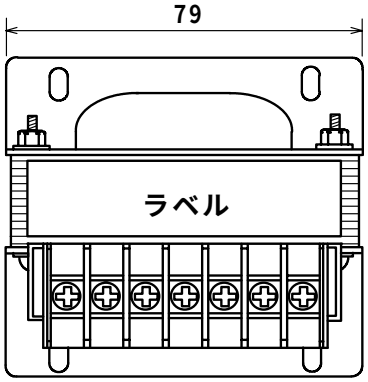


ラベル表示

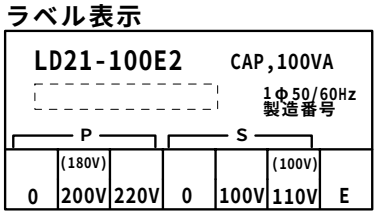


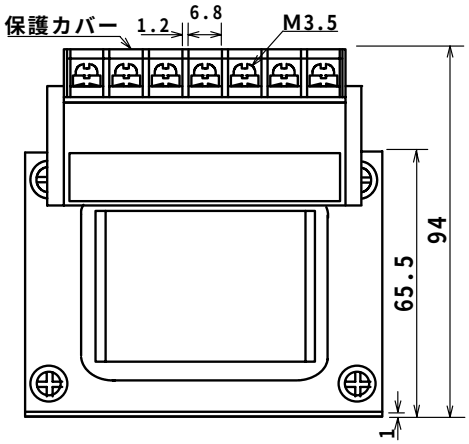


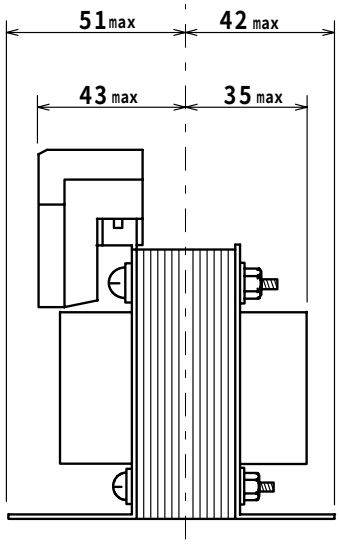


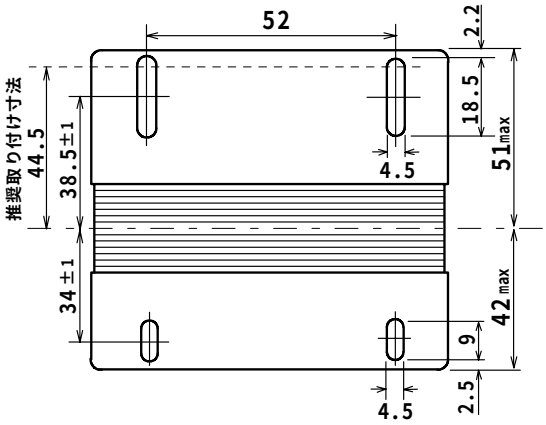


結線図

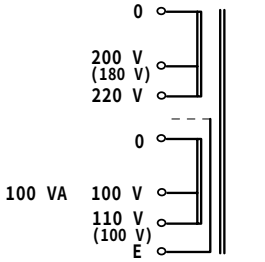


質量 約 1. 6 kg

# 変圧器仕様書

品名　LD21－200E2

## 仕様

適用規格：JIS C-6436

| 相数 | 捲方 | 絶縁種別 | 周波数 | 形状 | 静電シールド | 容量 |
|---|---|---|---|---|---|---|
| 1 φ | 複巻 | E 種 | 50 Hz/ 60 Hz | TP－S | 有り | 200 VA |

| | |
|---|---|
| 1次電圧(P) | R200(180)／220 V |
| 2次電圧(S)<br>2次電流 | R100／110(100) V<br>2 A |

| 使用周囲温度 | 温度上昇限度 | 電圧偏差 | 電圧変動率 | 絶縁抵抗 | 耐電圧 | 層間耐圧 |
|---|---|---|---|---|---|---|
| -10 ℃～+40 ℃ | 75 ℃ | ±5 %以内 | 10 %以下 | 100 MΩ以上 | 1. 5 kV | 2倍 400 Hz 18秒間 |

## 外形寸法図

(単位 mm)

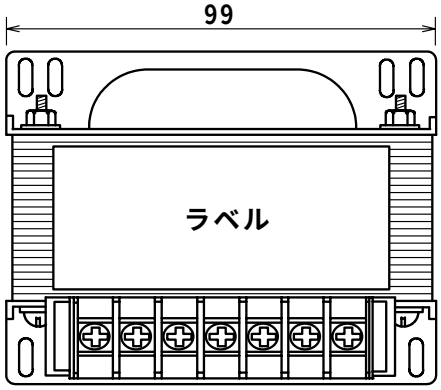


ラベル表示

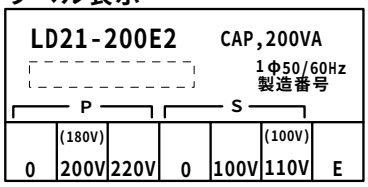


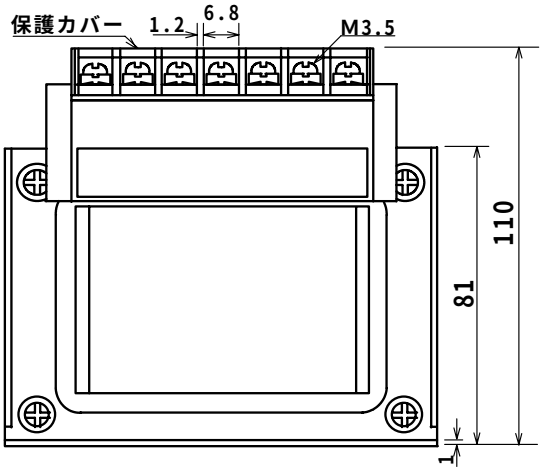


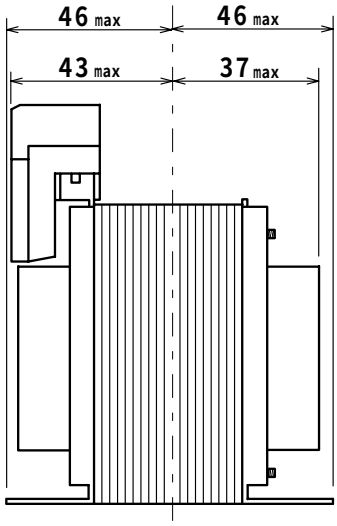


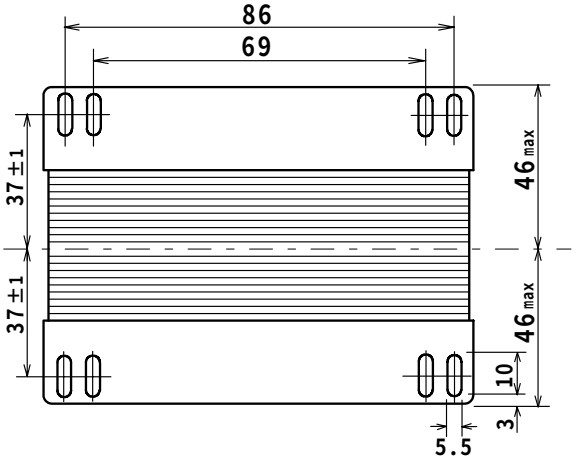


結線図

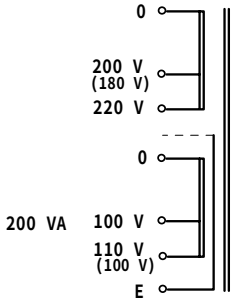


質量 約 2. 6 kg

# 変圧器仕様書

品名　LD21－300E2

## 仕様

適用規格：JIS C-6436

| 相数 | 捲方 | 絶縁種別 | 周波数 | 形状 | 静電シールド | 容量 |
|---|---|---|---|---|---|---|
| 1 φ | 複巻 | E 種 | 50 Hz/ 60 Hz | TP－S | 有り | 300 VA |

| | |
|---|---|
| 1次電圧(P) | R200（180）／220 V |
| 2次電圧(S) | R100／110（100）V |
| 2次電流 | 3 A |

| 使用周囲温度 | 温度上昇限度 | 電圧偏差 | 電圧変動率 | 絶縁抵抗 | 耐電圧 | 層間耐圧 |
|---|---|---|---|---|---|---|
| -10 ℃～+40 ℃ | 75 ℃ | ±5 %以内 | 7 %以下 | 100 MΩ以上 | 1．5 kV | 2倍 400 Hz 18秒間 |

## 外形寸法図

（単位 mm）

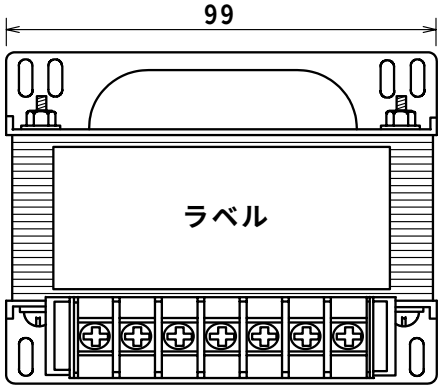


ラベル表示

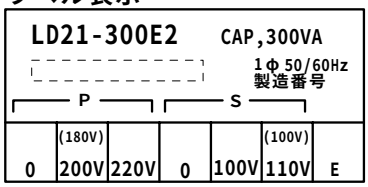


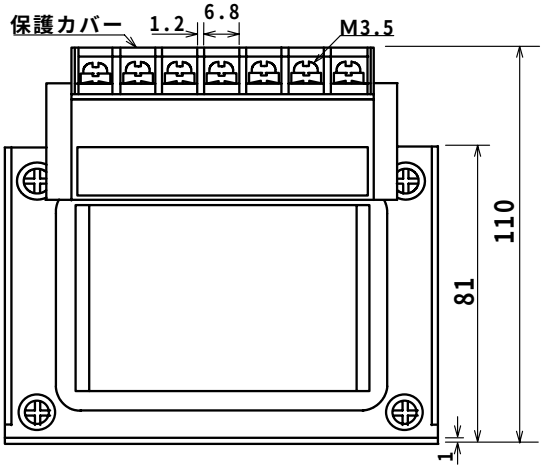


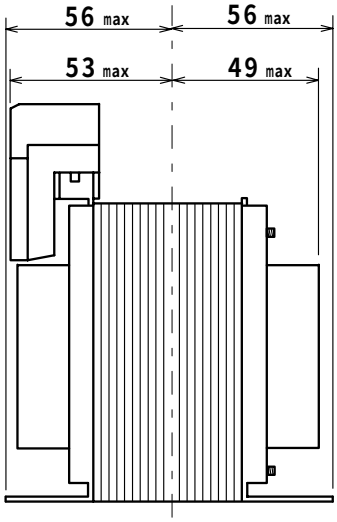


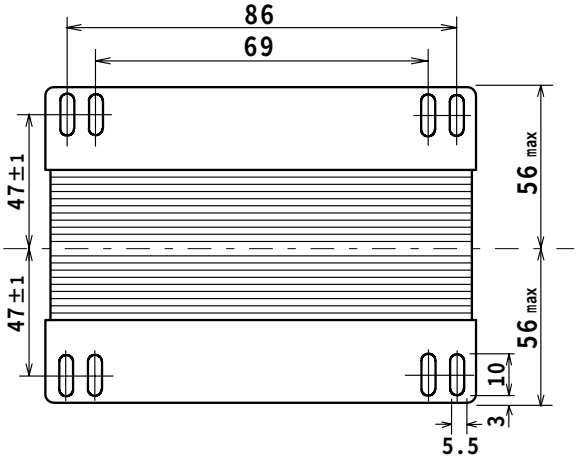


結線図

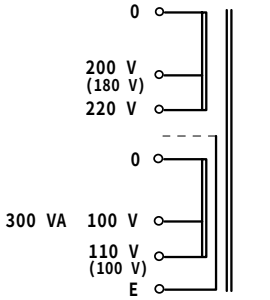


質量 約 3．7 kg

# 変圧器仕様書

品名　LD21－500E2

## 仕様

適用規格：JIS C-6436

| 相数 | 捲方 | 絶縁種別 | 周波数 | 形状 | 静電シールド | 容量 |
|---|---|---|---|---|---|---|
| 1 φ | 複巻 | E 種 | 50 Hz/ 60 Hz | TP－S | 有り | 500 VA |
| 1次電圧(P) | R200(180)／220 V | | | | | |
| 2次電圧(S)<br>2次電流 | R100／110(100) V<br>5 A | | | | | |
| 使用周囲温度 | 温度上昇限度 | 電圧偏差 | 電圧変動率 | 絶縁抵抗 | 耐電圧 | 層間耐圧 |
| -10 ℃～+40 ℃ | 75 ℃ | ±5 %以内 | 7 %以下 | 100 MΩ以上 | 1. 5 kV | 2倍 400 Hz 18秒間 |

## 外形寸法図

(単位 mm)

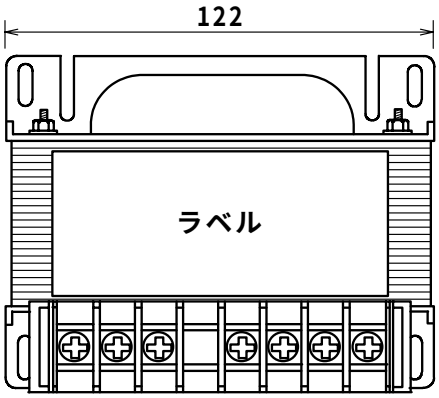


ラベル表示

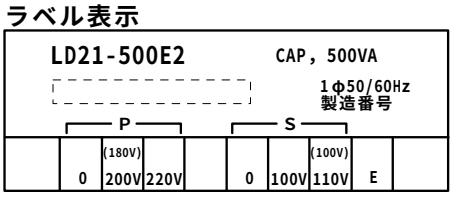


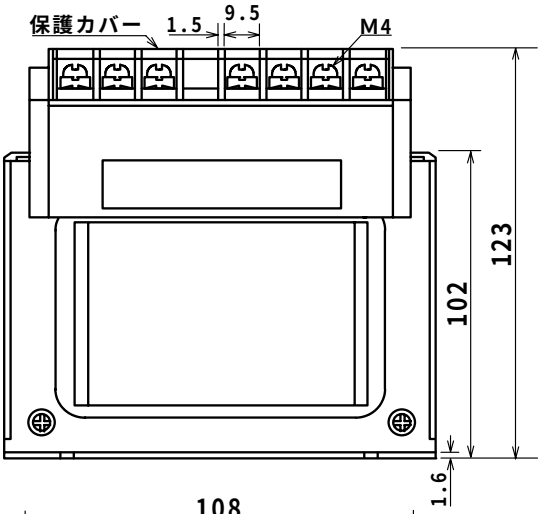


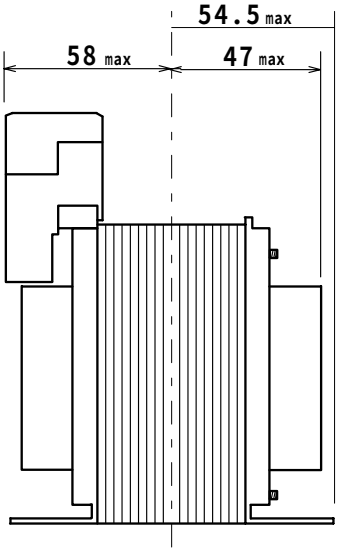


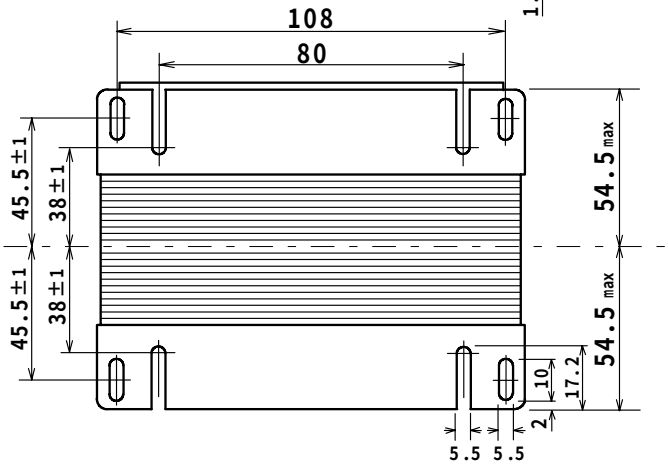


結線図

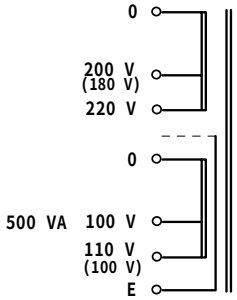


質量 約 5. 6 kg

# 変圧器仕様書

品名　LD21－750F2

## 仕様

適用規格：JIS C-6436

| 相数 | 捲方 | 絶縁種別 | 周波数 | 形状 | 静電シールド | 容量 |
|---|---|---|---|---|---|---|
| 1 φ | 複巻 | F 種 | 50 Hz/ 60 Hz | TP－S | 有り | 750 VA |
| 1次電圧(P) | R200(180)／220 V | | | | | |
| 2次電圧(S)<br>2次電流 | 100／R110(100) V<br>6．82 A | | | | | |
| 使用周囲温度 | 温度上昇限度 | 電圧偏差 | 電圧変動率 | 絶縁抵抗 | 耐電圧 | 層間耐圧 |
| -10 ℃～+40 ℃ | 100 ℃ | ±5 %以内 | 5 %以下 | 100 MΩ以上 | 1．5 kV | 2倍 400 Hz 18秒間 |

## 外形寸法図

(単位 mm)

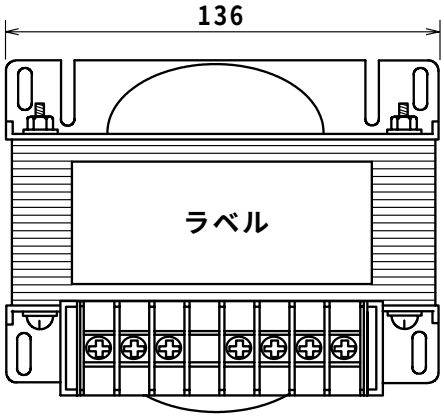


ラベル表示

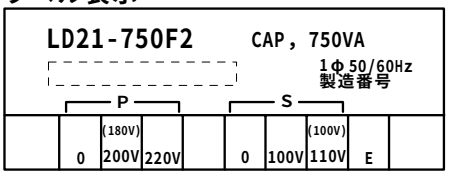


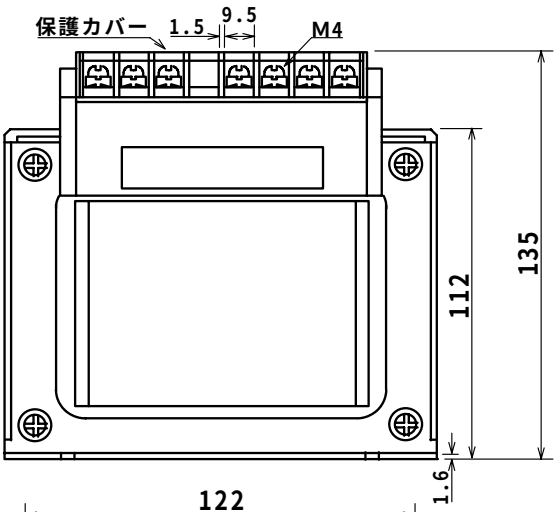


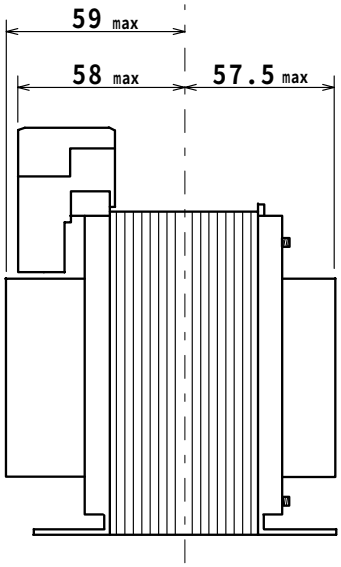


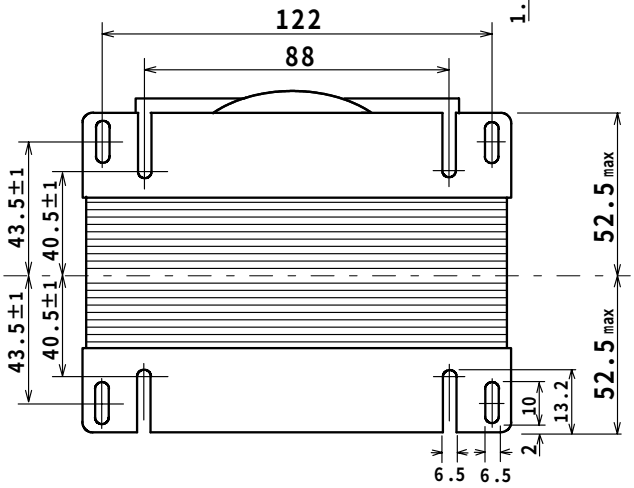


結線図

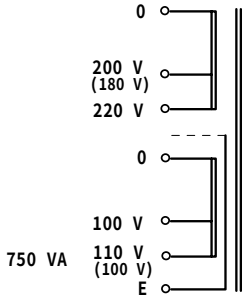


質量 約 7．2 kg

# 変圧器仕様書

品名　LD21－01KF2

## 仕様

適用規格：JIS C-6436

| 相数 | 捲方 | 絶縁種別 | 周波数 | 形状 | 静電シールド | 容量 |
|---|---|---|---|---|---|---|
| 1 φ | 複巻 | F 種 | 50 Hz/ 60 Hz | TP－S | 有り | 1 kVA |

| | |
|---|---|
| 1次電圧(P) | R200(180)／220 V |
| 2次電圧(S) | 100／R110(100) V |
| 2次電流 | 9．09 A |

| 使用周囲温度 | 温度上昇限度 | 電圧偏差 | 電圧変動率 | 絶縁抵抗 | 耐電圧 | 層間耐圧 |
|---|---|---|---|---|---|---|
| -10 ℃～+40 ℃ | 100 ℃ | ±5 %以内 | 5 %以下 | 100 MΩ以上 | 1．5 kV | 2倍 400 Hz 18秒間 |

## 外形寸法図

(単位 mm)

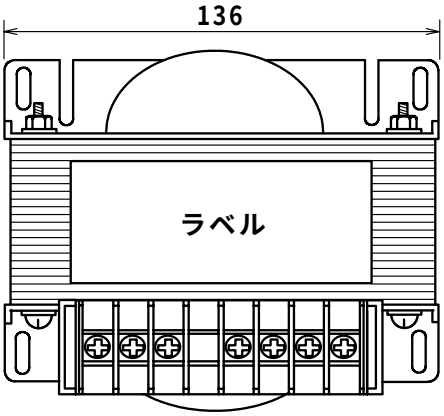


ラベル表示

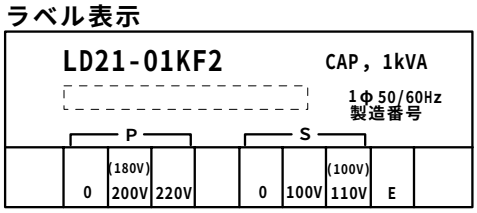


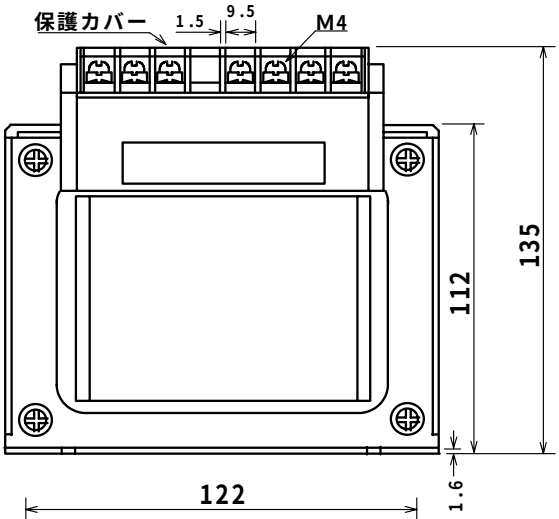


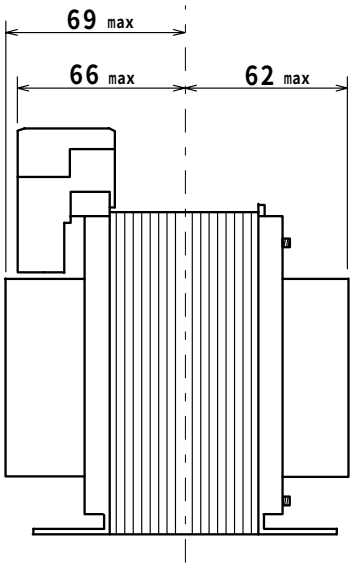


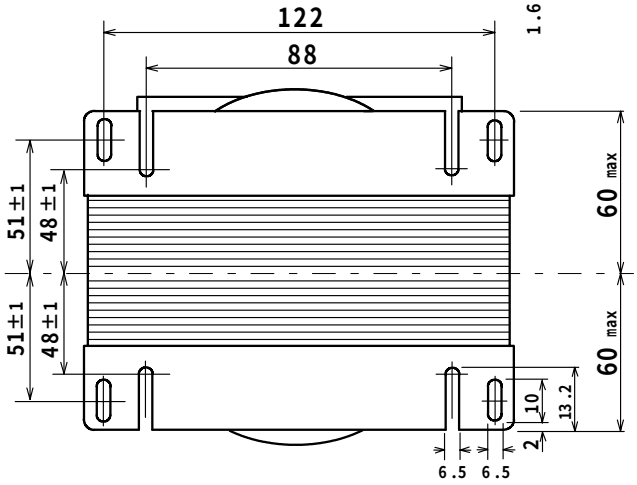


結線図

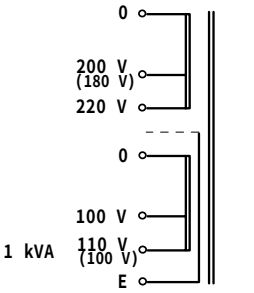


質量 約 8．6 kg

# 変圧器仕様書

品名　LD21－015KF2

## 仕様

適用規格：JIS C-5310／6436

| 相数 | 捲方 | 絶縁種別 | 周波数 | 形状 | 静電シールド | 容量 |
|---|---|---|---|---|---|---|
| 1 φ | 複巻 | F 種 | 50 Hz/ 60 Hz | TP－S | 有り | 1．5 kVA |
| 1次電圧(P) | R200(180)／220 V | | | | | |
| 2次電圧(S)<br>2次電流 | 100／R110(100) V<br>13．64 A | | | | | |
| 使用周囲温度 | 温度上昇限度 | 電圧偏差 | 電圧変動率 | 絶縁抵抗 | 耐電圧 | 層間耐圧 |
| -10 ℃～+40 ℃ | 100 ℃ | ±5 %以内 | 5 %以下 | 100 MΩ以上 | 1．5 kV | 2倍 400 Hz 18秒間 |

## 外形寸法図

(単位 mm)

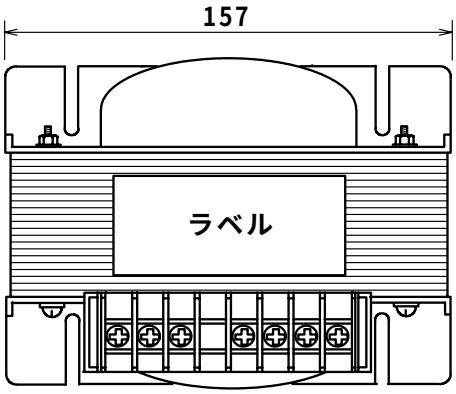


ラベル表示

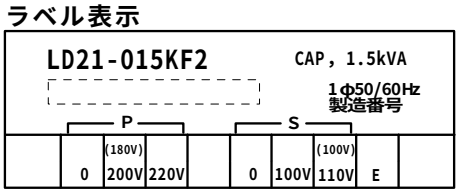


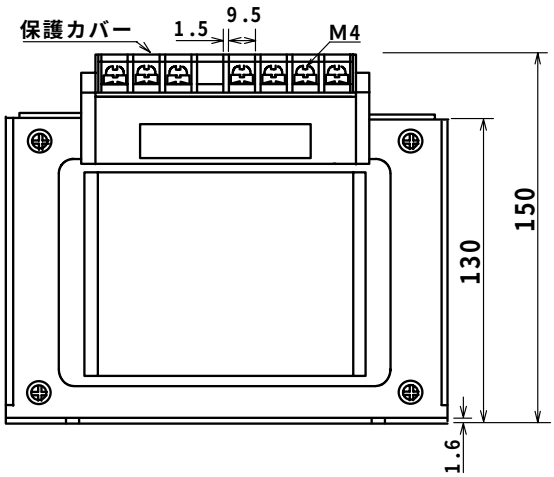


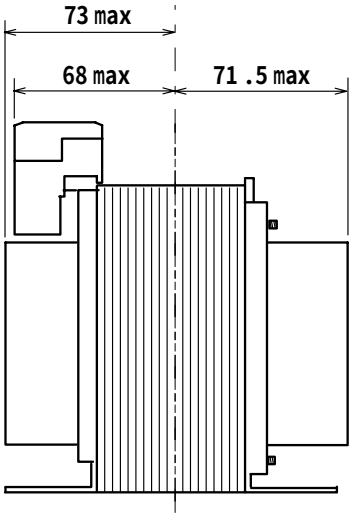


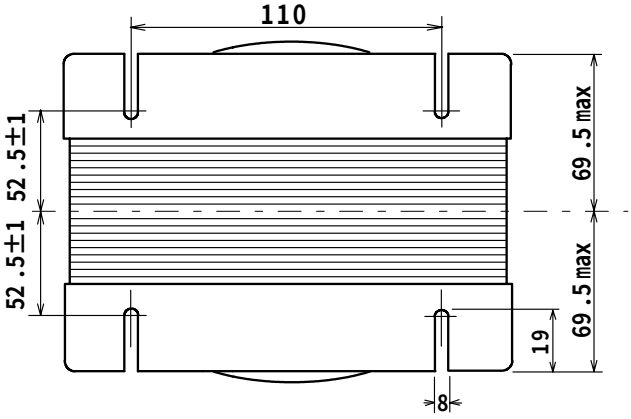


結線図

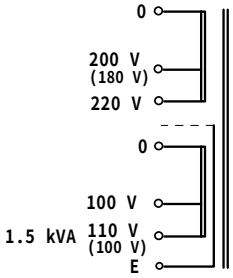


質量 約 12 kg

# 変圧器仕様書

品名　LD21－02KF

## 仕様

適用規格：JIS C-5310／6436

| 相数 | 捲方 | 絶縁種別 | 周波数 | 形状 | 静電シールド | 容量 |
|---|---|---|---|---|---|---|
| 1 φ | 複巻 | F 種 | 50 Hz/ 60 Hz | TP－S | 有り | 2 kVA |

| | |
|---|---|
| 1次電圧(P) | R200(180)／220 V |
| 2次電圧(S) | 100／R110(100) V |
| 2次電流 | 18.18 A |

| 使用周囲温度 | 温度上昇限度 | 電圧偏差 | 電圧変動率 | 絶縁抵抗 | 耐電圧 | 層間耐圧 |
|---|---|---|---|---|---|---|
| -10 ℃～+40 ℃ | 100 ℃ | ±5 %以内 | 5 %以下 | 100 MΩ以上 | 1.5 kV | 2倍 400 Hz 18秒間 |

## 外形寸法図

(単位 mm)

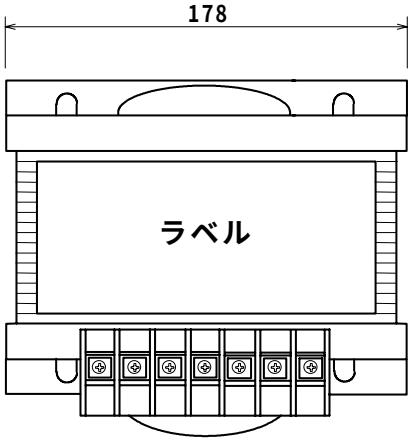


ラベル表示

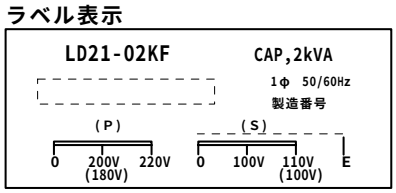


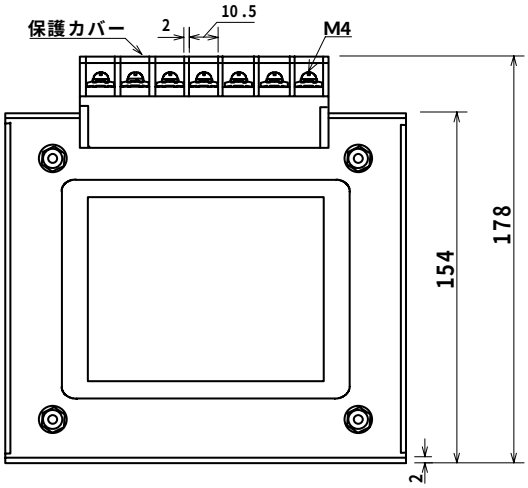


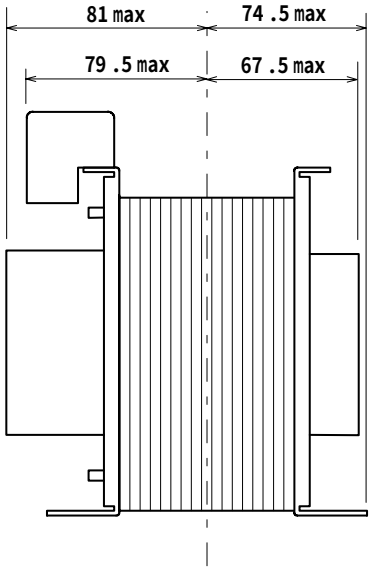


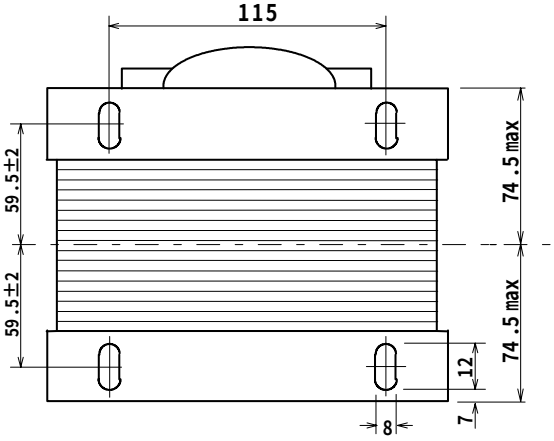


結線図

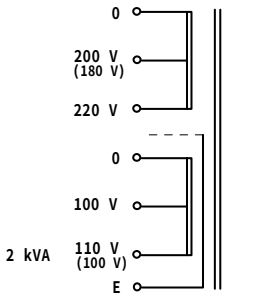


質量 約 16.4 kg

# 変圧器仕様書

品名　LD21－03KF

## 仕様

適用規格：JIS C-5310／6436

| 相数 | 捲方 | 絶縁種別 | 周波数 | 形状 | 静電シールド | 容量 |
|---|---|---|---|---|---|---|
| 1 φ | 複巻 | F 種 | 50 Hz/ 60 Hz | TP－S | 有り | 3 kVA |
| 1次電圧(P) | R200(180)／220 V | | | | | |
| 2次電圧(S)<br>2次電流 | 100／R110(100) V<br>27．27 A | | | | | |
| 使用周囲温度 | 温度上昇限度 | 電圧偏差 | 電圧変動率 | 絶縁抵抗 | 耐電圧 | 層間耐圧 |
| -10 ℃～+40 ℃ | 100 ℃ | ±5 %以内 | 5 %以下 | 100 MΩ以上 | 1．5 kV | 2倍 400 Hz 18秒間 |

## 外形寸法図

(単位 mm)

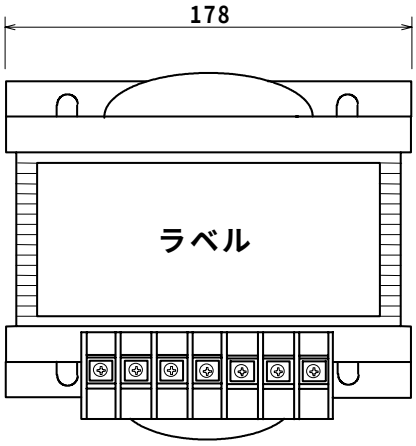


ラベル表示

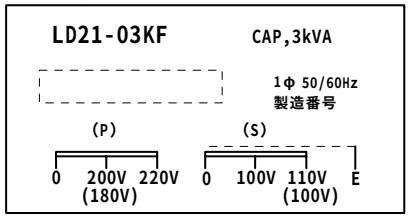


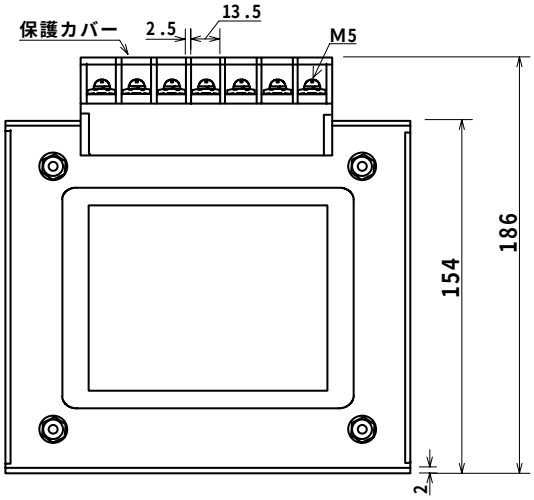


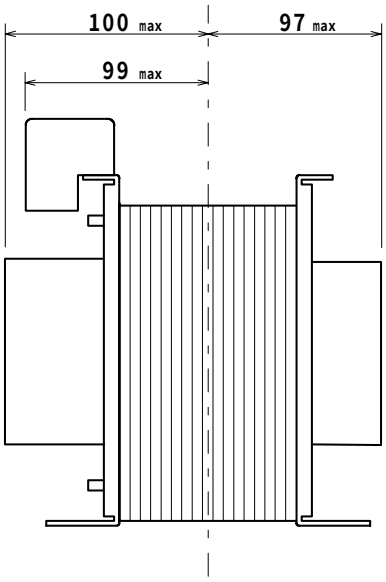


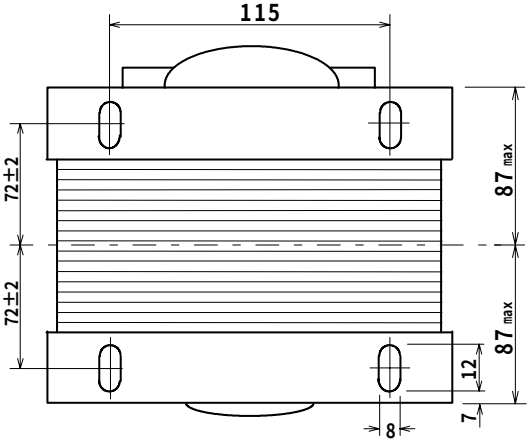


結線図

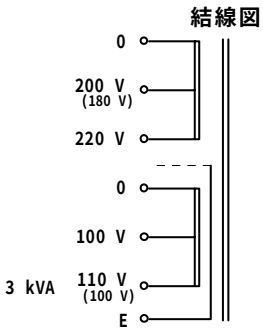


質量 約 21．5 kg