オートブレーカ・漏電遮断器

C5 本体付属装置

1．付属装置索引 C5-2
2．内部付属装置
（1）内部付属装置のバリエーション C5-3
（2）内部付属装置の種類と端子番号 C5-6
（3）内部付属装置組合せ一覧表 C5-7
（4）補助スイッチ・警報スイッチの動作と定格 C5-9
（5）電圧引はずし装置（F） C5-11
（6）不足電圧引はずし装置（R） C5-12
（7）漏電動作出力接点（EAL） C5-12
（8）外形寸法図（F，R付） C5-13
（9）付属品リード線引出し C5-16
（10）リード線端子台 C5-16
（11）ワンタッチ取付式内部付属装置 C5-17
3．外部付属装置
（1）外部付属装置のバリエーション C5-23
（2）外部操作ハンドル C5-24
（3）鉄箱ケース C5-34
（4）端子カバー C5-40
（5）絶縁バリア C5-42
（6）ハンドルロック装置 C5-43
（7）メカニカルインターロック C5-44
（8）電気操作装置 C5-50

付属装置索引

■付属装置索引（一般品）

形式	名称	掲載ページ	別売部品	本体付属装置		備考
				別売対応①	別売不可②	
BZ6B	絶縁バリア（相間バリア）	C5-42	○			
BZ6BL	絶縁バリア（対地バリア）	C5-42	○			
BZ6C (C)	鉄箱ケース（標準形）	C5-36	○	○		（ ）内は本体注文時指定形式
BZ6CV (CV)	鉄箱ケース（防塵形）	C5-37	○	○		（ ）内は本体注文時指定形式
BZ6CW (CWC)	鉄箱ケース（防雨形）	C5-38	○	○		（ ）内は本体注文時指定形式
BZ6E (E)	埋込形アダプタ	C4-9	○	○		（ ）内は本体注文時指定形式
BZ6L	ハンドルロックカバー	C5-43	○			南京錠ロック可
BZ6M1	メカニカルインターロック（M1形）	C5-44	○			
BZ6M2	メカニカルインターロック（M2形）	C5-46	○			
BZ6M3	メカニカルインターロック（M3形）	C5-48	○			
BZ6N	外部操作ハンドル（N形）	C5-26	○			
BZ6P (P)	挿入形アダプタ	C4-10	○	○		（ ）内は本体注文時指定形式
BZ6S	平形端子（ねじ穴1個）	C4-5	○			
BZ6TB	端子カバー（ロングタイプ）	C5-40	○			
BZ6TS	端子カバー（ショートタイプ）	C5-41	○			
BZ6UF	フランジハンドル	C8-45	○			
BZ6V	外部操作ハンドル（V形）	C5-29	○			
BZ6X (X)	裏面形アダプタ	C4-7	○	○		（ ）内は本体注文時指定形式
BZ6Y (Y)	埋込形アダプタ	C4-9	○	○		（ ）内は本体注文時指定形式
BZ-B	絶縁バリア（相間バリア）	C5-42	○			
BZ-BL	絶縁バリア（対地バリア）	C5-42	○			
BZ-C	鉄箱ケース（標準形）	C5-36	○			
BZ-CV	鉄箱ケース（防塵形）	C5-37	○			
BZ-CW	鉄箱ケース（防雨形）	C5-38	○			
BZ-E (E)	埋込形アダプタ	C4-9	○	○		（ ）内は本体注文時指定形式
BZ-L	ハンドルロックカバー	C5-43	○			BZ-L20Cは南京錠ロック可
BZ-M1	メカニカルインターロック（M1形）	C5-45	○			
BZ-M2	メカニカルインターロック（M2形）	C5-47	○			
BZ-M3	メカニカルインターロック（M3形）	C5-49	○			
BZ-N	外部操作ハンドル（N形）	C5-26	○			
BZ-NP	防じんパッキン（Nハンドル用）	C5-26,27	○			
BZ-S	平形端子（ねじ穴1個）	C4-5	○			
BZ-TB	端子カバー（ロングタイプ）	C5-40	○			
BZ-TS	端子カバー（ショートタイプ）	C5-41	○			
BZ-V	外部操作ハンドル（V形）	C5-29	○			
BZ-VS	延長シャフト（V形ハンドル用）	C5-29,30	○			
BZ-X (X)	裏面形アダプタ	C4-7	○	○		（ ）内は本体注文時指定形式
EAL	漏電動作出力接点	C5-12			○	
F	電圧引はずし装置	C5-11		○		
FZ-PA	分電盤ブレーカ取付板（切離可）	C4-15	○			
FZ-PB	分電盤ブレーカ取付板（切離不可）	C4-15	○			
K	警報スイッチ	C5-9		○		
KD	警報スイッチ（微小負荷用）	C5-10		○		
M	電気操作装置	C5-50,53,57			○	
MGS	メガテストスイッチ	C5-6,8			○	
Q1	ハンドルキーロック（キャップ式）	C5-43			○	
Q2	ハンドルキーロック（プレート式）	C5-43			○	
R	不足電圧引はずし装置	C5-12			○	
TL	テストリード線	C5-6,8			○	
W	補助スイッチ	C5-9		○		
WD	補助スイッチ（微小負荷用）	C5-10		○		

（注①）別売部品としても対応しています。
（注②）別売対応していません。本体注文時指定してください。〔例：EA53C/50 Q2〕

内部付属装置

■内部付属装置（一般品）

(1)-1 内部付属装置のバリエーション(経済形30～100AF、汎用形30～60AF)

内部付属装置のバリエーションを以下に示します。なお、各付属装置の詳細データについては、掲載ページをご参照ください。

電圧引はずし装置(FAB)

FABを遠方から電気的にトリップさせる装置です。

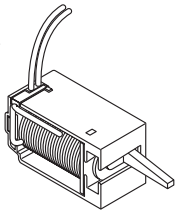

形式記号	掲載ページ
F	C5-11

補助スイッチ

FAB、ELBのON・OFF状態を電気的に表示するスイッチです。

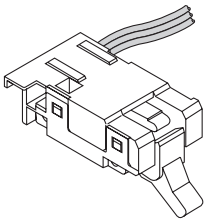

形式記号	掲載ページ
W	C5-9

電圧引はずし装置(ELB)

ELBを遠方から電気的にトリップさせる装置です。
（外部取付式）

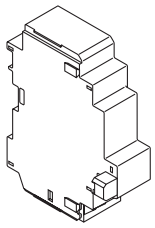

形式記号	掲載ページ
F	C5-11

警報スイッチ

FAB、ELBのトリップ状態を電気的に表示するスイッチです。

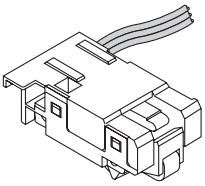

形式記号	掲載ページ
K	C5-9

不足電圧引はずし装置(FAB/ELB)

回路電圧が規定値以下に低下した場合、自動的にFAB・ELBをトリップさせる装置です。
（外部取付式）

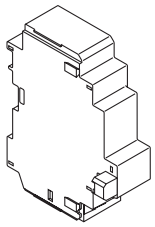

形式記号	掲載ページ
R	C5-12

FAB

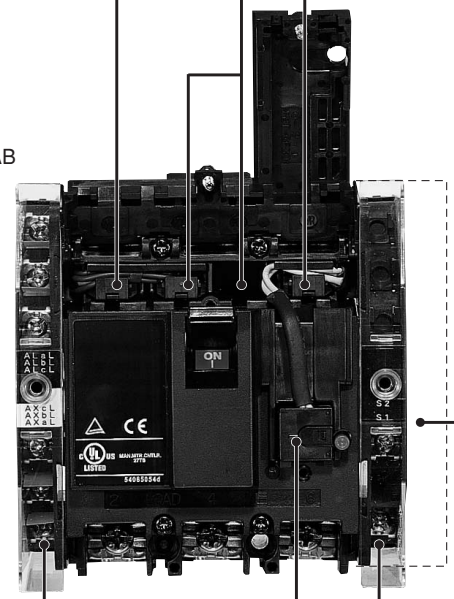

（写No.KK01-360）

ELB

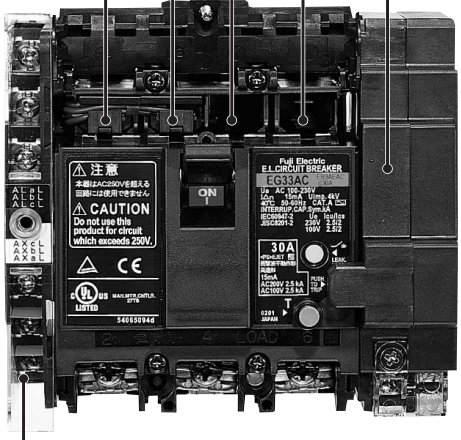

（写No.KK01-365）

リード線端子台

内部付属装置との結線用端子です。

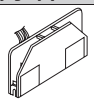

形式記号	掲載ページ
タンシダイツキ	C5-16

メガテストスイッチ

ELBの主接点と連動しており、ハンドルをOFFにするとプリント基板制御回路が自動的に切り離され、負荷側の相間メガテストが可能になります。

形式記号	掲載ページ
MGS	C5-6

テストリード線

ELBを遠方から接点信号にて、トリップさせる装置です。

形式記号	掲載ページ
TL	C5-6

内部付属装置

(1)-2 内部付属装置のバリエーション（H50C形、汎用形100～225AF）

内部付属品のバリエーションを以下に示します。なお、各付属装置の詳細データについては、掲載ページをご参照ください。

電圧引はずし装置（FAB）

FABを遠方から電気的にトリップさせる装置です。

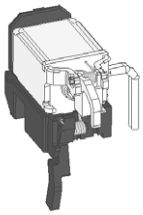

形式記号　F	掲載ページ　C5-11

補助スイッチ

FAB、ELBのON・OFF状態を電気的に表示するスイッチです。

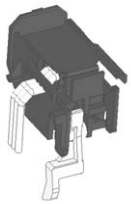

形式記号　W	掲載ページ　C5-9

電圧引はずし装置（ELB）

ELBを遠方から電気的にトリップさせる装置です。
（外部取付式）

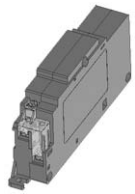

形式記号　F	掲載ページ　C5-11

警報スイッチ

FAB、ELBのトリップ状態を電気的に表示するスイッチです。

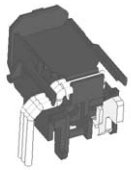

形式記号　K	掲載ページ　C5-9

不足電圧引はずし装置(FAB/ELB)

回路電圧が規定値以下に低下した場合、自動的にFAB・ELBをトリップさせる装置です。
（外部取付式）

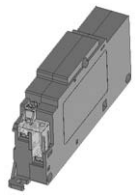

形式記号　R	掲載ページ　C5-12

FAB

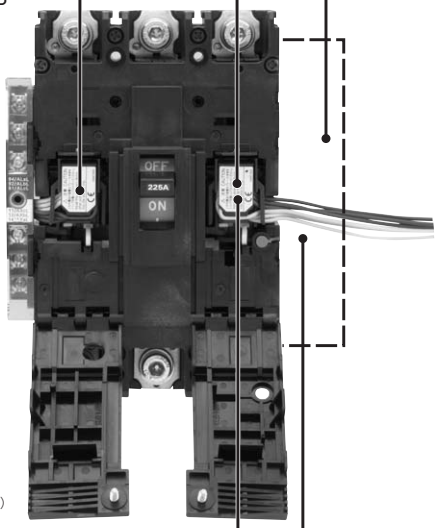

（写No.KKD07-366）

ELB

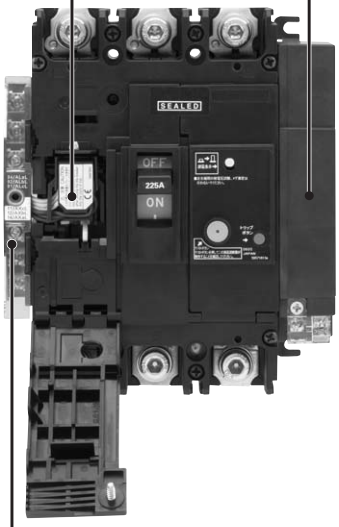

（写No.KKD07-367）

リード線端子台

内部付属装置との結線用端子です。

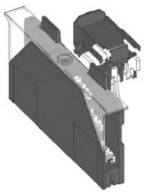

形式記号　タンシダイツキ	掲載ページ　C5-16

テストリード線

ELBを遠方から接点信号にてトリップさせる装置です。

形式記号　TL	掲載ページ　C5-6

メガテストスイッチ

ELBの主接点と連動しており、ハンドルをOFFにすると制御回路が自動的に切り離され、負荷側の相間メガテストが可能になります。

形式記号　MGS	掲載ページ　C5-6

(1)-3 内部付属装置のバリエーション（400～800AF）

内部付属装置（MGS、TL、EALを除く）はワンタッチ取付式となっておりますので、部品をご購入いただければ、お客様で後取付けが可能です。
（詳細はC5-21ページをご参照ください）

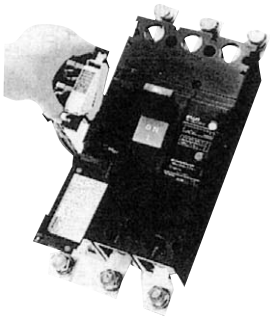

警報スイッチ

FAB、ELBのトリップ状態を電気的に表示するスイッチです。

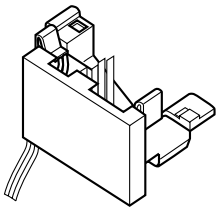

形式記号	掲載ページ
K	C5-9

電圧引はずし装置

FAB、ELBを遠方から電気的にトリップさせる装置です。

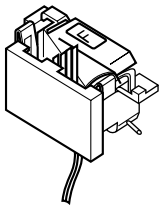

形式記号	掲載ページ
F	C5-11

漏電動作出力スイッチ

ELBの漏電によるトリップを外部出力します。

形式記号	掲載ページ
EAL	C5-6

メガテストスイッチ

ELBの主接点と連動しており、ハンドルをOFFにすると制御回路が自動的に切り離され、負荷側の相間メガテストが可能になります。

形式記号	掲載ページ
MGS	C5-6

テストリード線

ELBを遠方から接点信号にてトリップさせる装置です。

形式記号	掲載ページ
TL	C5-6

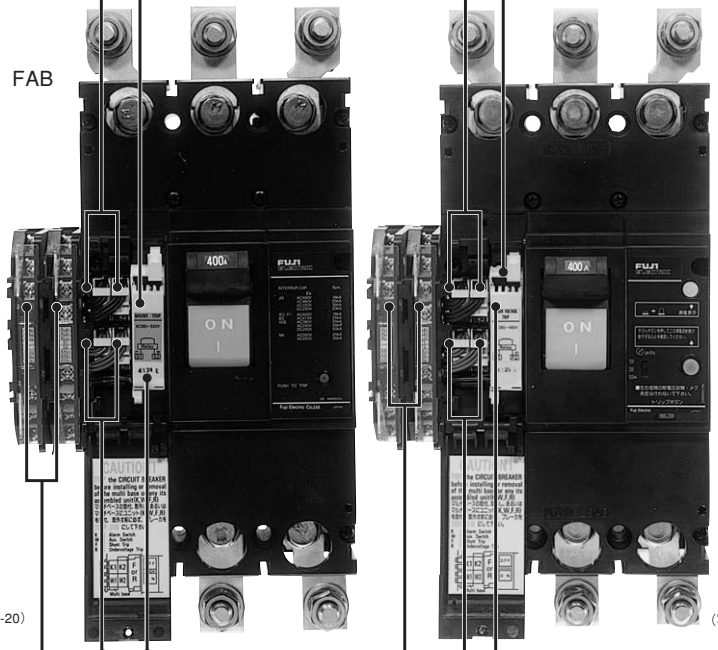

（写No.AF94-20）　（写No.AF94-17）

リード線端子台

内部付属装置との結線用端子です。

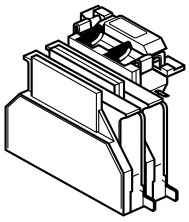

形式記号	掲載ページ
タンシダイツキ	C5-16

不足電圧引はずし装置

回路電圧が規定値以下に低下した場合、自動的にFAB､ELBをトリップさせる装置です。

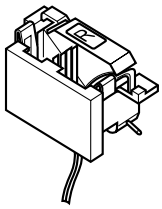

形式記号	掲載ページ
R	C5-12

補助スイッチ

FAB、ELBのON・OFF状態を電気的に表示するスイッチです。

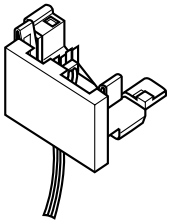

形式記号	掲載ページ
W	C5-9

内部付属装置

(2)-1 内部付属装置の種類と端子番号（一般品）

内部付属品の種類と端子番号を以下に示します。

種類		端子番号 30～225AF 左取付	端子番号 30～225AF 右取付	端子番号 400～800AF 左取付	備考
補助スイッチ：W	取付数 1 個の場合（W）	11 12 14 AXcL AXbL AXaL	21 22 24 AXcR AXbR AXaR	11 12 14 AXc1 AXb1 AXa1	使用電圧、開閉電流はC5-10ページ（表1、2）をご参照ください。 30～225AFは、取付数 1 個の場合（W）（K）左取付けが標準となります。 経済形、汎用形30～100AFの 2 極品は右取付のみとなります。 （SA102RCは左右とも取付できます。）
	取付数 2 個の場合（W2）	11 12 14 AXcL AXbL AXaL	21 22 24 AXcR AXbR AXaR	11 12 14 AXc1 AXb1 AXa1 21 22 24 AXc2 AXb2 AXa2	
警報スイッチ：K	取付数 1 個の場合（K）	91 92 94 ALcL ALbL ALaL	01 02 04 ALcR ALbR ALaR	91 92 94 ALc1 ALb1 ALa1	
	取付数 2 個の場合（K2）	91 92 94 ALcL ALbL ALaL	01 02 04 ALcR ALbR ALaR	91 92 94 ALc1 ALb1 ALa1 01 02 04 ALc2 ALb2 ALa2	
電圧引はずし装置：F	焼損防止接点付（標準）	C1 C2 S1 S2			操作電圧はC5-11ページ（表3）をご参照ください。 225Aフレーム以下のELBは、外部取付式の端子台付です。
	連続定格	C1 C2 S1 S2			
不足電圧引はずし装置：R		D1 U< D2 P1 P2			操作電圧はC5-12ページ（表4）をご参照ください。 225Aフレーム以下は外部取付方式の端子台付です。
テストリード線：TL （ELBのみ対応）		TL1 テスト ボタン TL2			リード線は充電部となっていますので電圧印加しないでください。 接続するスイッチは、ELBの主回路電圧を支障なく開閉でき，最大1Aの電流に耐えられるものを選定ください。 また、他のELBのテストリード線とスイッチを共用化しないでください。 短絡による火災の恐れがあります。
メガテストスイッチ：MGS （ELBのみ対応）		内部接続 MGS アンプ			ELBの状態 ON OFF TRIP ON OFF
漏電動作出力接点：EAL （ELBのみ対応）				EAL1 EAL2	ELBの状態 ON OFF 過電流トリップ 漏電トリップ 漏電動作出力接点 OFF ON

(3)-1 内部付属装置組合せ一覧表（一般品）

（a）FAB

3P

左極→ ←右極

ブレーカ本体のとって

2P

←右極

ブレーカ本体のとって

■ 不足電圧引はずし装置：R（α-TWIN 30～225AFは外部取付式）

□ FAB用電圧引はずし装置：F

○ 補助スイッチ：W

● 警報スイッチ：K

本体適用形式									
	分電盤モジュール	EA32FC EA52FC	EA33FC EA53FC EA103FC						
	Eシリーズ	EA32AC EA52AC EA52C EA62C EA102C	EA33AC EA53AC EA53C EA63C EA103AC EA103C		EA202C,EA203C	EA104B ①	EA400C EA600C EA800C		
	Sシリーズ	SA32C SA52C SA52RC SA62C SA62RC	SA33C SA53C SA53RC SA63C SA63RC	SA102C	SA103C SA102RC,SA103RC SA202C,SA203C SA202RC,SA203RC	SA54B ①	SA400C,SA400RC SA600RC SA800RC	SA404HA	SA604H SA804H
	H･Lシリーズ				H52C,H53C H102C,H103C H202C,H203C	L53B,LA53B H103R H203R	H400C,H400R ③ H600C,H600R ③ H800C,H800R ③		
極数	付属品	2	3	2	2、3	2、3、4		4	4
	補助スイッチ（1C）：W	○	○	○	○	○	○	○	○
	警報スイッチ（1C）：K	●	●	●	●	●	●	●	●
	電圧引はずし装置：F	□	□	□	□	□	□	□	□
	不足電圧引はずし装置：R	■	■	■	■	■ ②	■	■ ②	■ ②
	W2		○○		○○	○○	○○	○○	○○
	W+K	○●	○●	○●	●○	●○	●○	●○	●○
	W2+K		○●○		●○○	●○○	●○○	○●○	○○●
	K2		●●●		●●●	●●●	●●		
	W+K2		○●●		○●●	○●●	●●○		
	W2+K2		○●●○		○○●●	○○●●	●●○○		
	W+F		○□		○□	○□	○□	□○	□○
	W2+F						○○□	□○○	□○○
	W+R	○■	○■		○■	○■ ②	○■	■○ ②	■○ ②
	W2+R		○○■				○○■	■○○ ②	■○○ ②
	K+F		●□		●□	●□	●□	□●	□●
	K+R	●■	●■		●■	●■ ②	●■	■● ②	■● ②
	W+K+F		○●□		●○□	●○□	●○□	□●○	□●○
	W+K+R	●○■	○●■		●○■	●○■ ②	●○■	■●○ ②	■●○ ②
	K2+F						●●□		
	K2+R		●●■				●●■		
	W2+K+F						●○○□		□○○● ②
	W2+K+R		○●○■				●○○■		■○○● ②
	W+K2+F						●●○□		
	W+K2+R		○●●■				●●○■		
	W2+K2+F						●●○○□		
	W2+K2+R		○●●○■				●●○○■		

（注1）上表は表面形、裏面形、埋込形および挿入形に共通です。
（注2）リード線引出し方向および端子台取付位置は付属品取付側面です。
（注3）端子台の取付位置・外形寸法についてはC5-16ページをご参照ください。
（注4）モーター用および瞬時遮断式FABの付属品組合せは、一般配線用FABと同一です。
（注5）端子台付の場合は端子位置が上記と異なる場合がありますのでお問合せください。
（注6）経済形100AF以下、汎用形60AF以下の埋込形にはRは取付できません。

（注①）EA104B、SA54BのW、Kは左極のみの取付となります。右極取付はできません。
（注②）不足電圧引はずし装置(R)の付いた側は端子台付となります。
（注③）H400R、H600R、H800R形のワンタッチ内部付属装置は別売しません。

内部付属装置

(b) ELB(一般品)

3P

左極 ← → 右極

ブレーカ本体のとって

2P

← 右極

ブレーカ本体のとって

■ 不足電圧引はずし装置：R
(α-TWIN 30～225AFは外部取付式)

▧ ELB用電圧引はずし装置：F
(α-TWIN 30～225AFは外部取付式)

○ 補助スイッチ：W

● 警報スイッチ：K

⊠ メガテストスイッチ：MGS

➡ テストリード線：TL

△ 漏電動作出力接点：EAL

本体適用形式						
	分電盤モジュール	EG32FC EG52FC	EG33FC EG53FC EG103FC			
	EGシリーズ	EG32AC EG52AC	EG33AC EG53AC EG33C EG53C EG63C EG103AC EG102C EG103C	EG203C		EG403C EG603C EG803C
	SGシリーズ		SG33C SG53C SG53RC SG63C SG63RC	SG103C SG103RC SG203C SG203RC		SG403C,SG403RC SG603RC SG803RC
	HGシリーズ				HG53B HG103B HG203B	HG403C HG603C HG803C
極数						
付属品		2	2、3	3	3	3
補助スイッチ(1C)：W		○	○	○	○	○
警報スイッチ(1C)：K		●	●	●	●	●
電圧引はずし装置：F		▧	▧	▧		▧
不足電圧引はずし装置：R		■	■	■		■
W2			○○			○○
W+K		●○	○●	●○	●○	●○
W2+K			○●○			●○○
K2			●●			●●
W+K2			○●●			●●○
W2+K2			○●●○			●●○○
W+F			○▧	○▧		○▧
W2+F						○○▧
W+R		○■	○■	○■		○■
W2+R			○○■			○○■
K+F			●▧	●▧		●▧
K+R		●■	●■	●■		●■
W+K+F			○●▧	●○▧		●○▧
W+K+R		●○■	○●■	●○■		●○■
K2+F						●●▧
K2+R			●●■			●●■
W2+K+F						●○○▧
W2+K+R			○●○■			●○○■
W+K2+F						●●○▧
W+K2+R			○●●■			●●○■
W2+K2+F						●●○○▧
W2+K2+R			○●●○■			●●○○■
メガテストスイッチ：MGS	右上の組合せ表による				① ⊠■	すべての組合せに取付可能です。
テストリード線：TL					② ■➡	②③ ■➡
漏電動作出力接点：EAL						④⑤ ■△➡

本体適用形式				
	分電盤モジュール	EG32FC EG52FC	EG33FC EG53FC EG103FC	
	EGシリーズ	EG32AC EG52AC	EG33AC EG53AC EG33C EG53C EG63C EG103AC EG102C EG103C	EG203C
	SGシリーズ		SG33C SG53C SG53RC SG63C SG63RC	SG103C SG103RC SG203C SG203RC
極数				
付属品		2	2、3	3
メガテストスイッチ：MGS		■⊠	■⊠	■⊠
MGS+W			○■⊠	
MGS+K			●■⊠	●■⊠
MGS+W+K			○●■⊠	
MGS+R		■⊠■	■⊠■	■⊠■
MGS+W+R			○■⊠■	
MGS+K+R			●■⊠■	●■⊠■
MGS+W+K+R			○●■⊠■	
テストリード線：TL		■➡	■➡	■➡
TL+W		●■○➡	○■➡	○■➡
TL+K		●■●➡	●■➡	●■➡
TL+W+K		●■●○➡	○●■➡	●■○➡

(注1) 上表は表面形、裏面形および挿入形に共通です。
(注2) 経済形100AF以下、汎用形60AF以下の埋込形にはFRは取付できません。
(注3) リード線引出し方向および端子台取付位置は付属品取付側面です。
(注4) 端子台の取付位置・外形寸法についてはC5-16ページをご参照ください。
(注5) モータ用およびアーク溶接機用ELBの組合せは、一般配線用ELBと同一です。
(注6) 端子台付の場合は端子位置が上記と異なる場合がありますのでお問合せください。
(注7) メガテストスイッチ付の場合、付属品の後取付けはできません。
(注①) メガテストスイッチ付の場合は上記組合せにおいて付属可能の補助スイッチ(W)の数を1個減してお考えください。
(注②) テストリード線はいずれの組合せの場合にも取付が可能です。ただし端子台付の場合は製作できないものもありますのでお問合せください。なおリード線は主回路電圧が出力されますので電圧印加しないでください。
(注③) 端子台付は製作できません。
(注④) EALはいずれの組合せの場合でも取付が可能です。ただし、端子台付は製作できません。
(注⑤) CE品、UL品には適用できません。

(4) 補助スイッチ・警報スイッチの動作と定格(一般品)

(a) 補助スイッチ・警報スイッチの動作

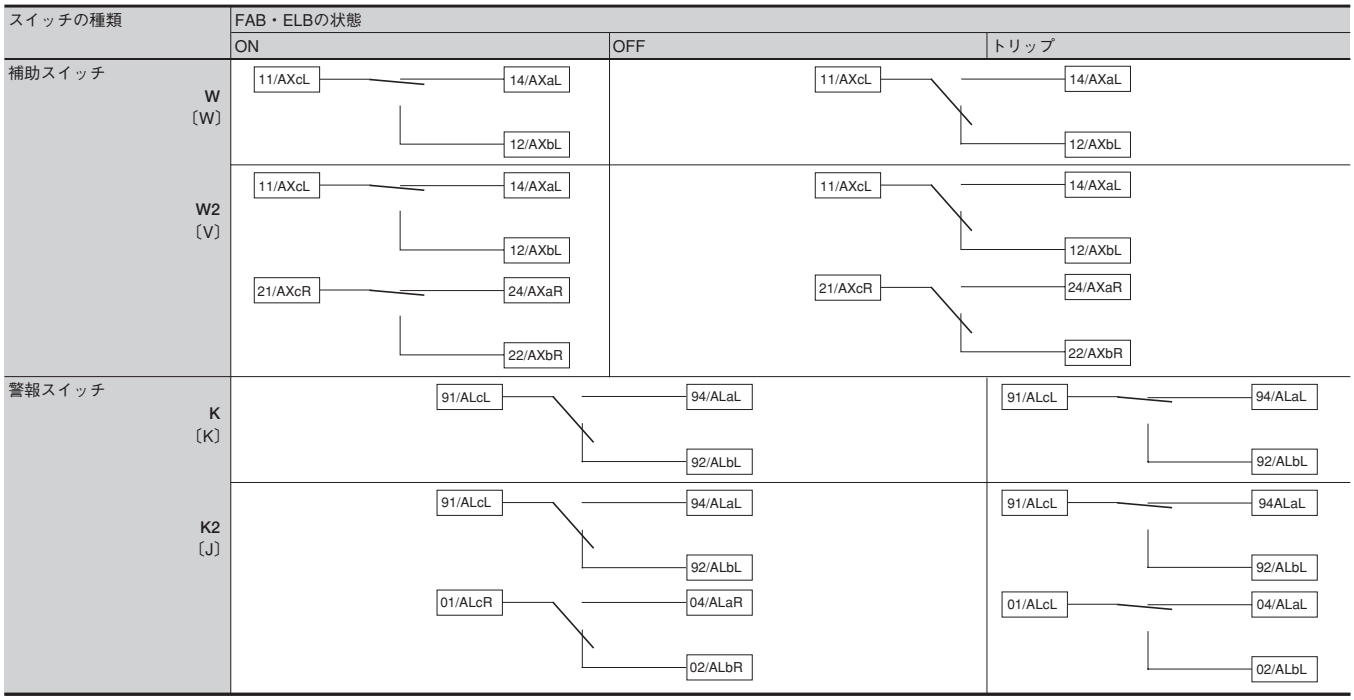

(注1) 〔 〕内は商品コードです。
(注2) ［　　］内はリングマークの表示を示します。
(注3) ( )内は従来品の端子番号を示します。
(注4) 端子番号についてはC5-6ページの表も合わせてご参照ください。

内部付属装置

（b）補助スイッチ（W）・警報スイッチ（K）の定格

●標準タイプ（表1）

本体適用形式（基本名称）						IEC60947-5-1			参考 NECA C4505		最小負荷
FAB			ELB			電圧	開閉電流〔A〕		電圧	開閉電流〔A〕	
E	S	H, L	EG	SG	HG	〔V〕	AC15	DC13	〔V〕	抵抗負荷	
EA30FC	SA30C		EG30FC	SG30C		AC125	5	—	AC125	5	DC5V　160mA
EA30AC	SA50C		EG30AC	SG50C		AC250	5	—	AC250	3	DC30V　30mA
EA50FC	SA50RC		EG30C	SG50RC					DC30	4	
EA50AC	SA60C		EG50FC	SG60C		DC125	—	0.6	DC125	0.4	
EA50C	SA60RC		EG50AC	SG60RC		DC250	—	0.3	DC250	0.2	
EA60C			EG50C								
EA100FC			EG60C								
EA100AC			EG100FC								
EA100C			EG100AC								
			EG100C								

●標準タイプ（表2）

本体適用形式（基本名称）						IEC60947-5-1			参考 NECA C4505		最小負荷
FAB			ELB			電圧	開閉電流〔A〕		電圧	開閉電流〔A〕	
E	S	H, L	EG	SG	HG	〔V〕	AC15	DC14	〔V〕	抵抗負荷	
		L50B			HG50B	AC125	2	—	AC125	5	DC5V　160mA
		LA50B			HG100B	AC250	1	—	AC250	3	DC30V　30mA
		H100R			HG225B				DC30	4	
		H225R				DC125	—	0.5	DC125	0.4	
						DC250	—	0.2	DC250	0.2	
EA225C	SA100C	H50C	EG225C	SG100C							
	SA100RC	H100C		SG100RC							
	SA225C	H225C		SG225C							
	SA225RC			SG225RC							
EA400C	SA400C	H400C	EG400C	SG400C	HG400C						
EA600C	SA400RC	H400R	EG600C	SG400RC	HG600C						
EA800C	SA600RC	H600C	EG800C	SG600RC	HG800C						
	SA800RC	H600R		SG800RC							
		H800C									
		H800R									

（注）NECA C4505（マイクロスイッチ）の数値は銘板に表示しません

●微小負荷用（全形式共通）

準拠規格：NECA C4505

定格通電電流：DC30V，0.1A

最小負荷（抵抗負荷）：DC5V，1mA

(5) 電圧引はずし装置(一般品)

●電圧引はずし装置(F)の定格(表3)

本体適用形式(基本名称)						AC		DC		商品コード	時間定格	動作時間	
FAB			ELB			電圧	入力	電圧	入力			〔ms〕	
E	S	H, L	EG	SG	HG	〔V〕	〔VA〕	〔V〕	〔VA〕				
EA30FC EA30AC EA50FC EA50AC EA50C EA60C EA100FC EA100AC EA100C	SA30C SA50C SA50RC SA60C SA60RC					100-120 (50 / 60Hz)	150	100-110	150	FA	連続	7-13	
						200-240 (50 / 60Hz)	150	—	—	FK	(焼損防止接点付)		
						380-450 (50 / 60Hz)	200	—	—	FP			
						24	150	24	150	FR			
			EG30FC EG30AC EG30C EG50FC EG50AC EG50C EG60C EG100FC EG100AC EG100C	SG30C SG50C SG50RC SG60C SG60RC		100 (50Hz) /100-110 (60Hz)	16	—	—	F2	連続	7-13	
						200 (50Hz) /200-220 (60Hz)	16	—	—	F7			
						400 (50Hz) /400-440 (60Hz)	22	—	—	F8			
						—	—	24	36	FM			
						—	—	100-110	23	FL	連続 (焼損防止接点付)		
EA225C	SA100C SA100RC SA225C SA225RC	H50C L50B LA50B H100C H100R H225C H225R				24 (50 / 60Hz)	40	24	40	FR	連続	7～13	L50B,LA50B
						48 (50 / 60Hz)	45	48	45	FS	(焼損防止接点付)		
						100-125 (50 / 60Hz)	45-70	100-110	45-55	FT		7～16	SA100C,SA100RC H50C,H100C
						200-240 (50 / 60Hz)	45-65	200-220	45-55	FU			
						380-450 (50 / 60Hz)	35-50			FP		13～21	EA225C,SA225C SA225RC,H225C H100R,H225R
						440-480 (50 / 60Hz)	40-45			FH			
						500-550 (50/60Hz)	35-45			FJ			
			EG225C	SG100C SG100RC SG225C SG225RC		100(50Hz)/100-110(60Hz)	200	—		F2	連続	7-13	
						200(50Hz)/200-220(60Hz)	150	—		F7			
						400(50Hz)/400-440(60Hz)	200	—		F8			
						—		24	200	FM			
						—		100-110	200	FL			
EA400C EA600C EA800C	SA400C SA400RC SA600RC SA800RC	H400C H400R H600C H600R H800C H800R	EG400C EG600C EG800C	SG400C SG400RC SG600RC SG800RC	HG400C HG600C HG800C	24-48 (50 / 60Hz)	2	24-48	2	FV	連続	8-20	
						100-240 (50 / 60Hz)	3	100-220	3	FW			
						380-550 (50 / 60Hz)	4	—	—	FF			

(注1) ご注文の際は操作電圧をご指定ください。
(注2) 電圧引はずし装置の引はずし電圧は次の通りです。AC,DCとも定格操作電圧の70～110%

内部付属装置

(6) 不足電圧引はずし装置(一般品)

●不足電圧引はずし装置(R)の定格(表4)

本体適用形式(基本名称)						AC		DC		商品コード
FAB			ELB			電圧	投入および保持	電圧	投入および保持	
E	S	H, L	EG	SG	HG	〔V〕	〔VA〕	〔V〕	〔VA〕	
EA30FC	SA30C		EG30FC	SG30C		100(50Hz) /100-110 (60Hz)	2.8	—	—	R2
EA30AC	SA50C		EG30AC	SG50C		200(50Hz) /200-220 (60Hz)	3.4	—	—	RW
EA50FC	SA50RC		EG30C	SG50RC		400(50Hz) /400-440 (60Hz)	4.4	—	—	R9
EA50AC	SA60C		EG50FC	SG60C		—	—	24	投入：15、保持：1	RF
EA50C	SA60RC		EG50AC	SG60RC				100-110	3	RT
EA60C			EG50C							
EA100FC			EG60C							
EA100AC			EG100FC							
EA100C			EG100AC							
			EG100C							
EA225C	SA100C	H50C	EG225C	SG100C		100(50HZ)/100-110(60Hz)	投入：200、保持：10	—	—	R2
	SA100RC	H100C		SG100RC		200(50HZ)/200-220(60Hz)	投入：150、保持：10	—	—	RW
	SA225C	H225C		SG225C		400(50HZ)/400-440(60Hz)	投入：200、保持：10	—	—	R9
	SA225RC			SG225RC		—	—	24	投入：200、保持：10	RF
						—	—	100-110	投入：200、保持：10	RT
		L50B ①				24 (50 / 60Hz)	0.76	24	0.76	RR
		LA50B ①				48 (50 / 60Hz)	1.5	48	1.5	RS
		H100R ①				100-110 (50 / 60Hz)	3.5	100-110	3.5	RX
		H225R ①				200-220 (50 / 60Hz)	2.0	200-220	2.0	RY
						380-440 (50 / 60Hz)	2.9	—	—	RC
						440-480 (50 / 60Hz)	4.3	—	—	RH
EA400C	SA400C	H400C	EG400C	SG400C	HG400C	24 (50 / 60Hz)	2	24	2	RR
EA600C	SA400RC	H400R	EG600C	SG400RC	HG600C	48 (50 / 60Hz)		48		RS
EA800C	SA600RC	H600C	EG800C	SG600RC	HG800C	100-110 (50 / 60Hz)	3	100-110	3	RX
	SA800RC	H600R		SG800RC		200-240 (50 / 60Hz)		200-220		RU
		H800C				380-480 (50 / 60Hz)	4	—	—	RE
		H800R								

(注1) ご注文の際は、操作電圧をご指定ください。
(注2) 不足電圧引はずし装置の動作電圧は次の通りです。引はずし電圧：定格電圧の70～35%、投入操作可能電圧：定格電圧の85%以上
(注 ①) 標準で端子台付となります。

(7) 漏電動作出力接点(EAL)

本体適用形式(基本名称)			AC			DC			最小負荷
ELB			電圧	開閉電流〔A〕		電圧	開閉電流〔A〕		
EG	SG	HG	〔V〕	抵抗負荷	誘導負荷	〔V〕	抵抗負荷	誘導負荷	
EG400C	SG400C	HG400C	200	3	1.5	24	3	1.5	DC5V　160mA
EG600C	SG400RC	HG600C							DC24V　30mA
EG800C	SG600RC	HG800C							
	SG800RC								

(注) NECA C4505 (マイクロスイッチ) に準拠した定格です。

（8）外形寸法図〔単位：mm〕
・経済形30～100AF，汎用形30～60AF〔R〕付（ELBは〔FまたはR〕付）

表面形

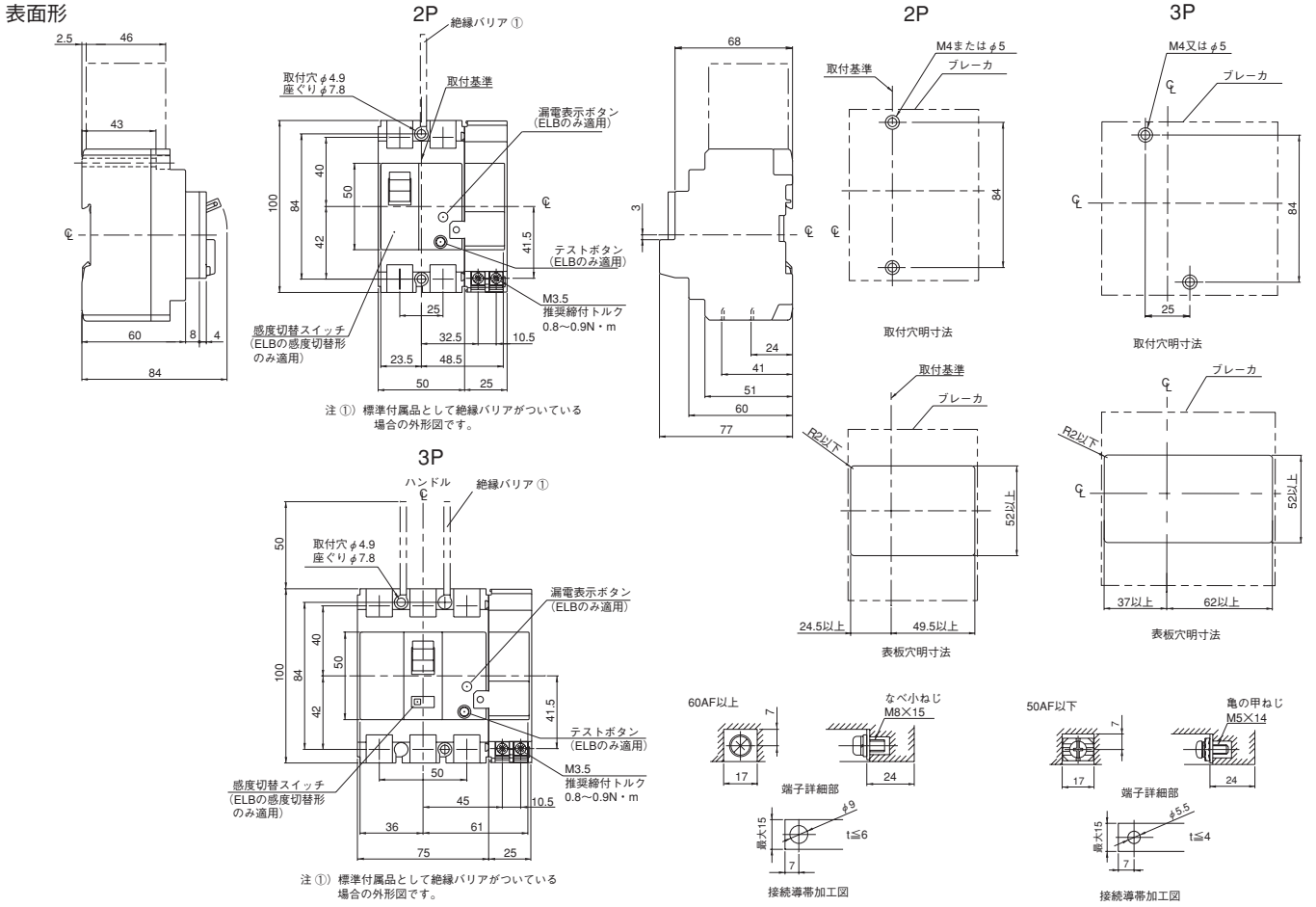

裏面形

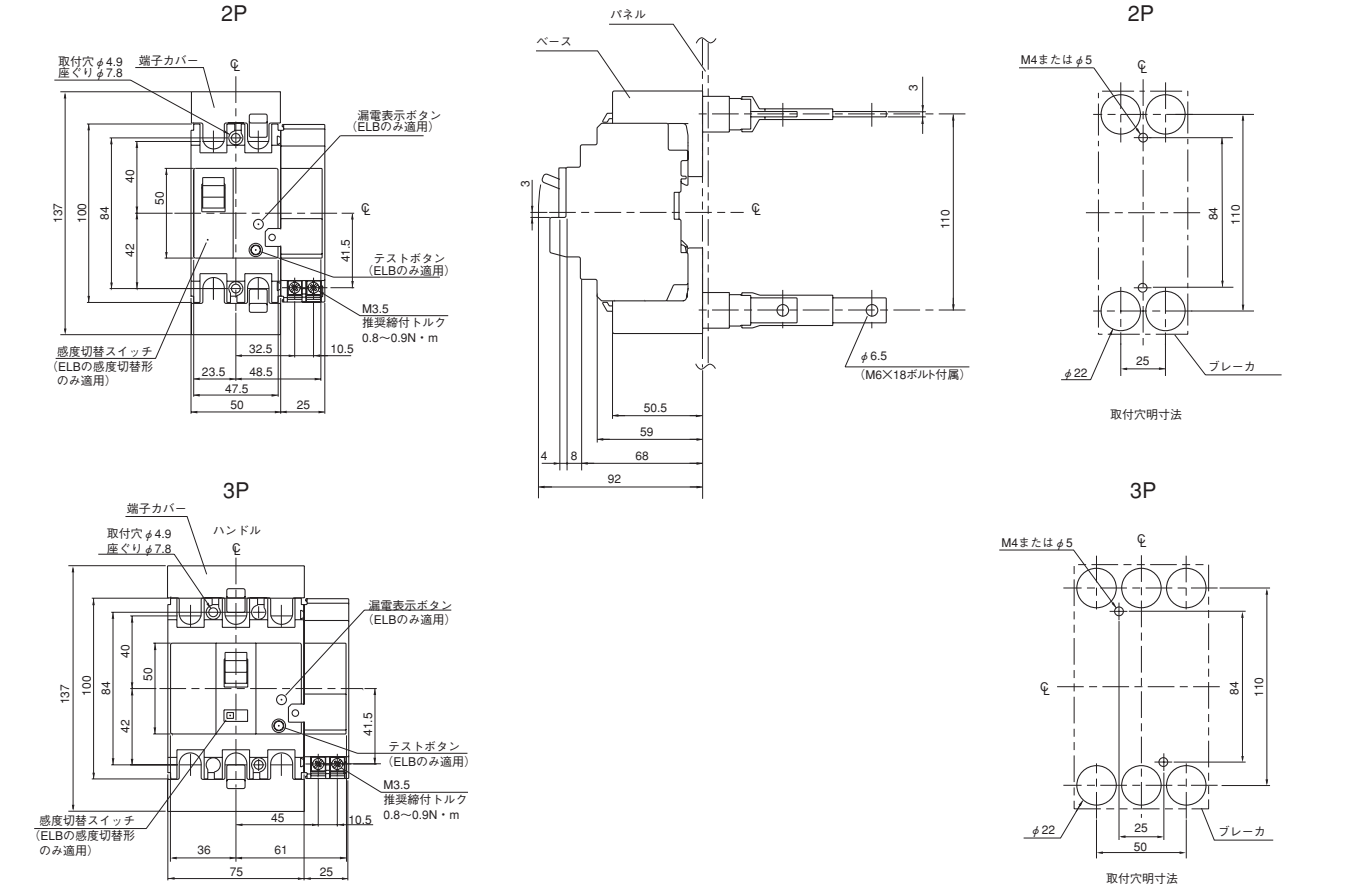

内部付属装置

●外形寸法図〔単位：mm〕

・100AF〔R〕付（ELBは〔FまたはR〕付）

表面形

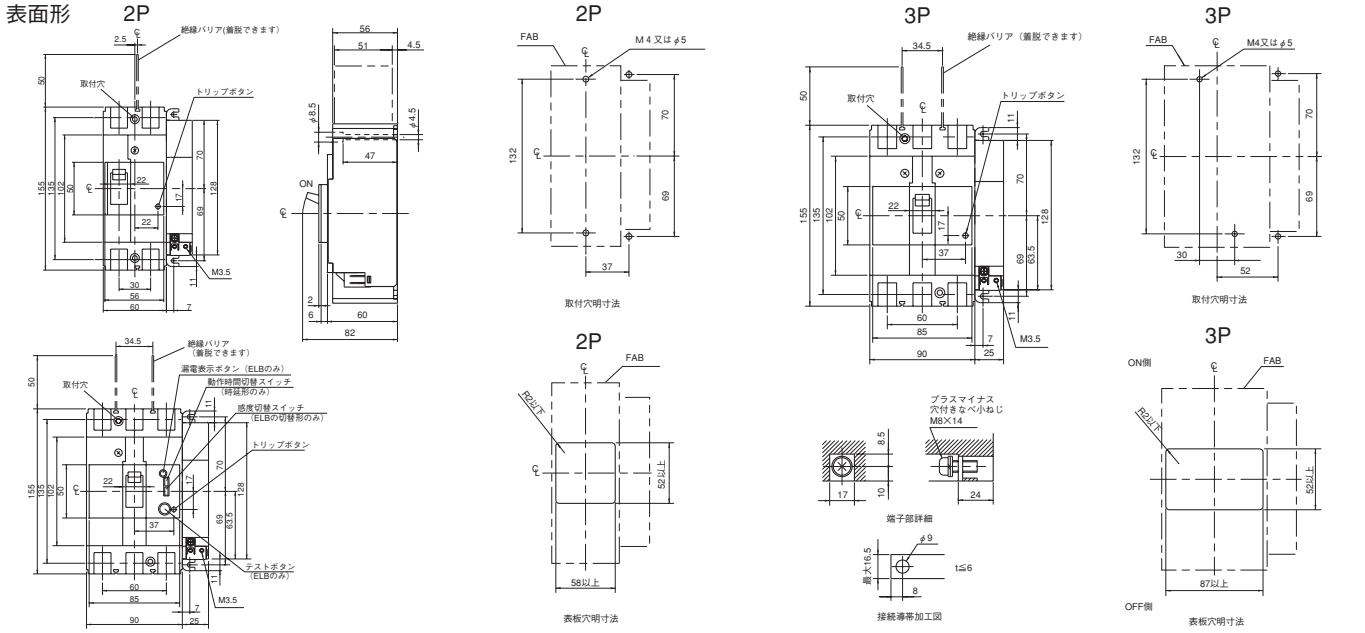

裏面形

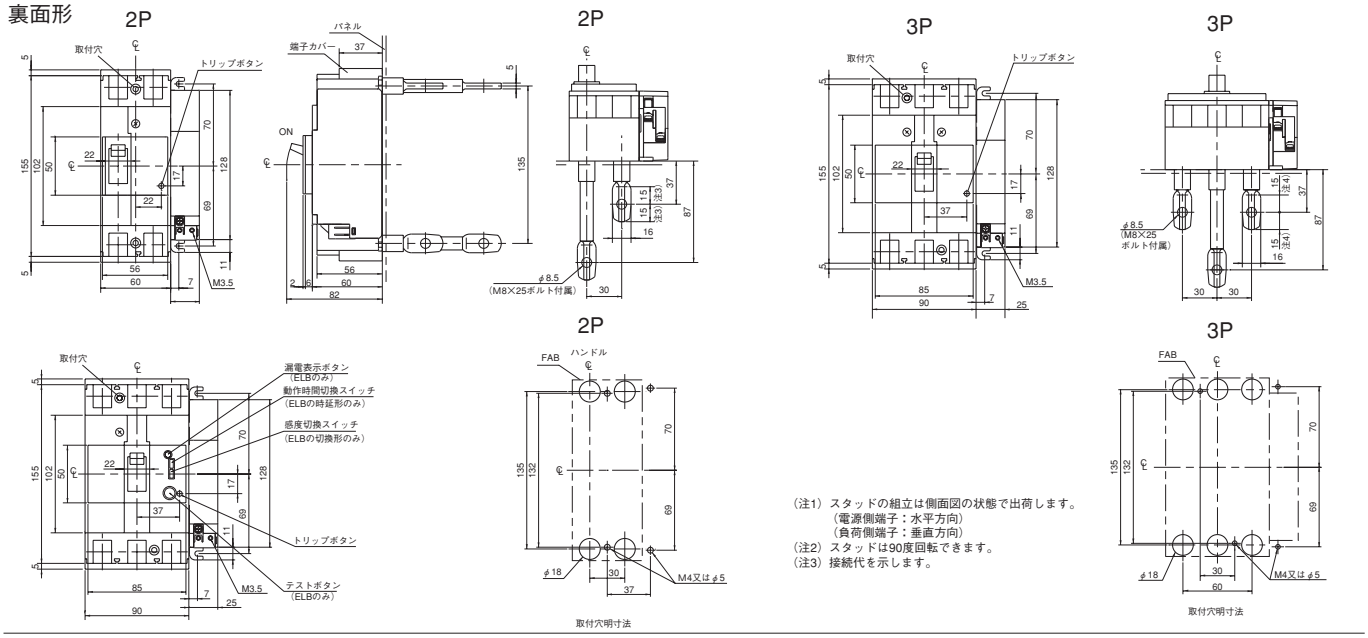

埋込形

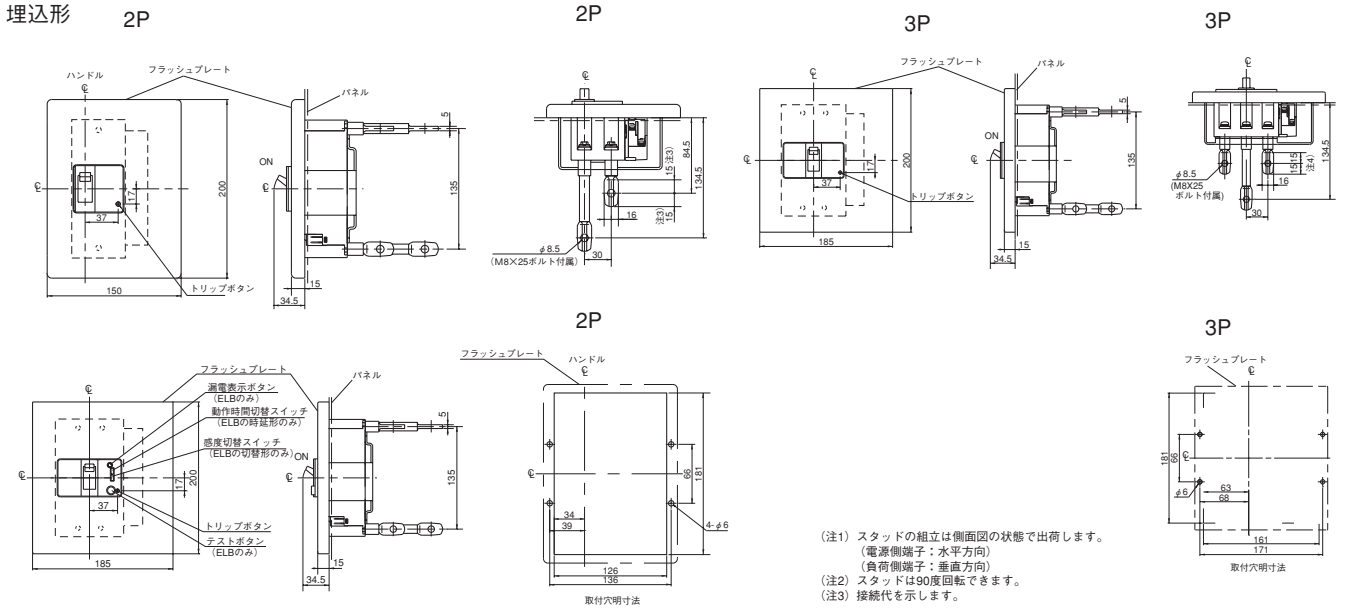

●外形寸法図〔単位：mm〕

・225AF〔R〕付（ELBは〔FまたはR〕付）

表面形

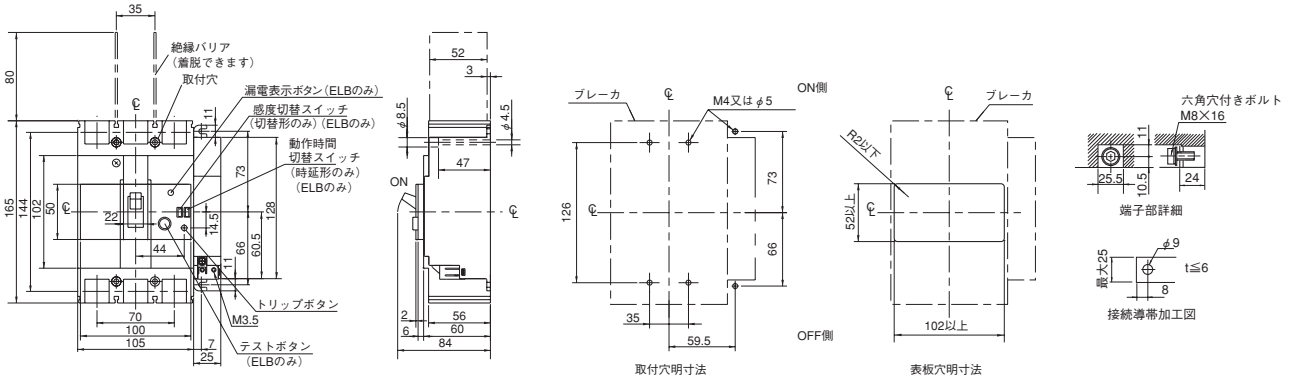

裏面形

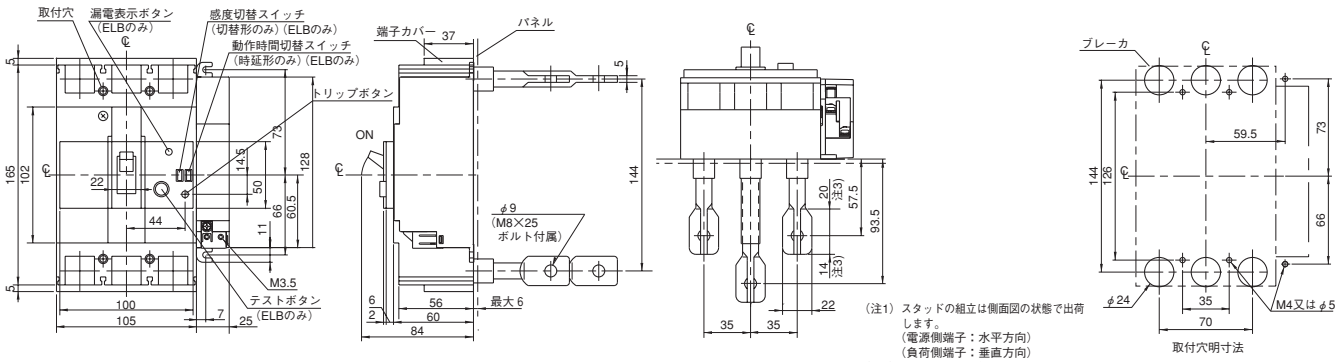

（注1）スタッドの組立は側面図の状態で出荷します。
（電源側端子：水平方向）
（負荷側端子：垂直方向）
（注2）スタッドは90度回転できます。
（注3）2極品は、3極品の中央極導体を除いた形状となります。
（注4）接続代を示します。

埋込形

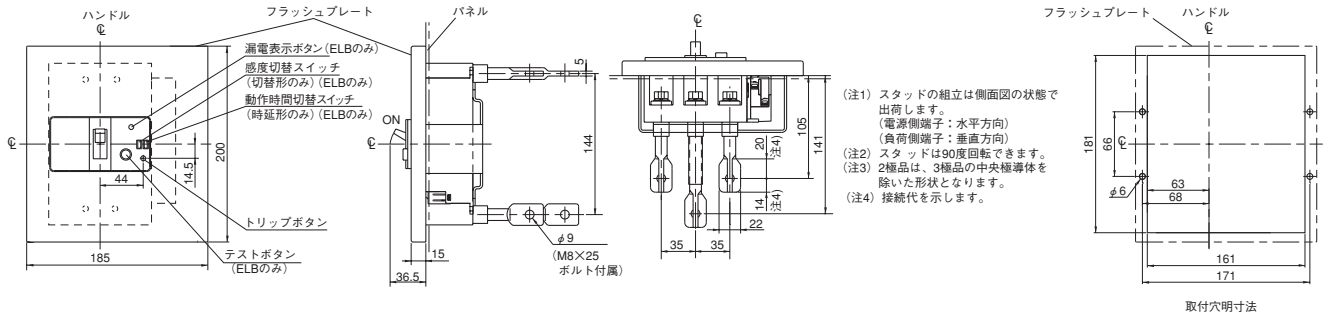

（注1）スタッドの組立は側面図の状態で出荷します。
（電源側端子：水平方向）
（負荷側端子：垂直方向）
（注2）スタッドは90度回転できます。
（注3）2極品は、3極品の中央極導体を除いた形状となります。
（注4）接続代を示します。

内部付属装置

(9) 付属品リード線引出し(一般品)

●リード線の仕様

リード線の種類	リード線の太さ	リード線の長さ	リード線への表示
30～経済形100AF	AWG22(0.4mm²)	500mm	個々のリード線にリングマークで端子記号を表示しています。
H50C, HG50B 汎用形100AF以上	0.5mm²	500mm	個々のリード線にリングマークで端子記号を表示しています。

●リングマークの色

・400～800AF

α-TWIN	C1/S1	C2/S2	14/AXa	24/AXa	12/AXb	22/AXb	11/AXc	21/AXc	94/ALa	04/ALa	92/ALb	02/ALb	91/ALc	01/ALc	TL1	TL2	EAL1	EAL1
その他	S1	S2	AXa1	AXa2	AXb1	AXb2	AXc1	AXc2	ALa1	ALa2	ALb1	ALb2	ALc1	ALc2	TL1	TL2	EAL1	EAL1
	電圧引はずし装置		補助接点						警報接点						テストリード線		漏電動作出力接点	
	白	白	茶	赤	緑	青	白	黄	茶	赤	緑	青	白	黄	赤	赤	白	白

・30～225AF

α-TWIN	C1/S1	C2/S2	14/AXaL	24/AXaR	12/AXbL	22/AXbR	11/AXcL	21/AXcR	94/ALaL	04/ALaR	92/ALbL	02/ALbR	91/ALcL	01/ALcR	TL1	TL2
その他	S1	S2	AXa1	AXa2	AXb1	AXb2	AXc1	AXc2	ALa1	ALa2	ALb1	ALb2	ALc1	ALc2	TL1	TL2
	電圧引はずし装置		補助接点						警報接点						テストリード線	
	白	白	茶	赤	緑	青	白	黄	茶	赤	緑	青	白	黄	赤	赤

(10) リード線端子台(一般品)

(a) リード線端子台の外形寸法

種類	本体適用形式(基本名称) FAB E	FAB S	FAB H, L	ELB EG	ELB SG	ELB HG	端子ねじ径	外形寸法〔mm〕 図	A	B	C	D	E	F	G	H	I
縦方向	EA30FC EA30AC EA50FC EA50AC EA50C EA60C EA100FC EA100AC EA100C	SA30C SA50C SA50RC SA60C SA60RC		EG30FC EG30AC EG30C EG50FC EG50AC EG50C EG60C EG100FC EG100AC EG100C	SG30C SG50C SG50RC SG60C SG60RC		M3.5	図1	0	9	23.5	36	48.5	—	—	—	—
			L50B					図2	+4.8	4.9	21.8	34.2	46.5	—	—	—	—
		SA100C SA100RC	H50C H100C		SG100C SG100RC				0	4	19	31	43.5				
	EA225C	SA225C SA225RC	H225C	EG225C	SG225C SG225RC				+2.5	4	19	31	43.5				
						HG50B HG100B			+4.7	24.9	41.8	54.2	66.5				
			H100R H225R			HG225B			+0.2	34.9	51.8	64.2	76.5				
			LA50B						+4.8	26.9	44.3	56.2	68.5				
	EA400C	SA400C SA400RC	H400C H400R	EG400C	SG400C SG400RC	HG400C	(注2)	図3	-6.5	—	—	—	—	76.5	—	—	—
	EA600C EA800C	SA600RC SA800RC	H600C H600R H800C H800R	EG600C EG800C	SG600RC SG800RC	HG600C HG800C								85.5	—	—	—

(注1) 端子台取付位置は付属品取付側面となります。付属品取付位置はC5-7ページ内部付属装置組合せ一覧表をご参照ください。
ただし、テストリード線(TL)端子台取付位置は図1は右側面、図2は左側面となります。図3の適用形式は製作できません。
(注2) W2またはK2の場合端子台は2台併設されます。ただしご指定により本体側面端子台1台のものも製作可能です。
(注3) 接続可能電線:単線1.6φ、より線2mm²
(注①)( )内数値はW2+Kの際の寸法を示します。

図1

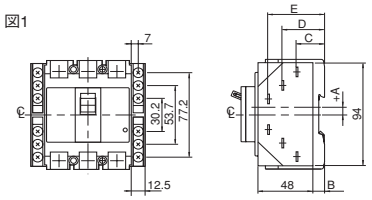

図2

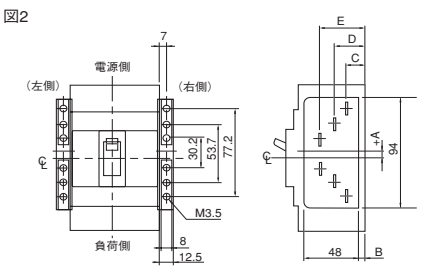

図3

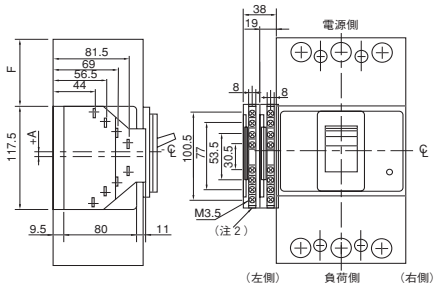

(b) 付属品リード線引出とリード線端子台の製作対応一覧

○:製作可　—:不可

本体形式	FAB			ELB				
	EA30FC,EA30AC,EA50FC,EA50AC,EA50C EA60C,EA100FC,EA100AC,EA100C SA30C,SA50C,SA50RC SA60C,SA60RC			SG30C,SG50C,SG50RC SG60C,SG60RC				
	EA225C SA100C,SA100RC SA225C,SA225RC H50C,H100C,H225C			SG100C, SG100RC, SG225C, SG225RC				
	EA400C,EA600C,EA800C SA400C,SA400RC SA600RC, SA800RC,							
付属装置 / 仕様	リード線引出し	タンシダイツキ	外部取付式	リード線引出し	タンシダイツキ	外部取付式	リード線引出し	タンシダイツキ
補助スイッチ(W)	○	○	—	○	○	—	○	○
警報スイッチ(K)	○	○	—	○	○	—	○	○
電圧引はずし装置(F)	○ ①	○ ①	○ ELBのみ	○ ①	○ ①	○ ELBのみ	○	○
不足電圧引はずし装置(R)	—	—	○	—	—	○	○	○
テストリード(TL)	○ ELBのみ	○ ELBのみ	—	○ ELBのみ	○ ELBのみ	—	○ ELBのみ	—

(注①) FABのみ対応となります。

(11)-1 ワンタッチ取付式内部付属装置(経済形30～100AF、汎用形30～60AF用別売付属装置)

●内部付属装置をカセット化し、ワンタッチ取付を可能にしたことにより、緊急な仕様変更など、あらゆるケースに柔軟に対応できます。
●ELBの付属品バリエーションを拡大し、FABと同一にしました。（最大2W+2Kまで取付可能）

外観

ワンタッチ取付　　リード線方式　　端子台方式

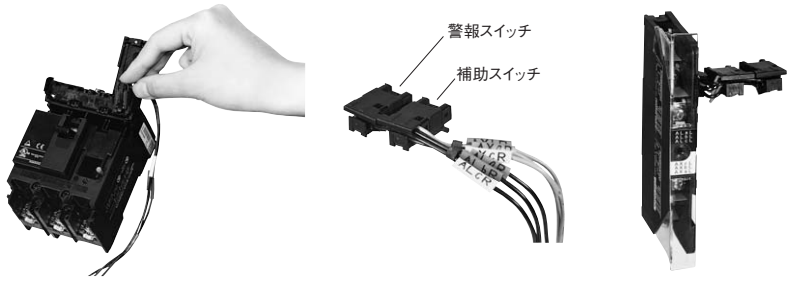

カセット組込時、自動セッティングされますので、調整は不要です。

（写No.AF02-57,58,59）

本体適用形式(基本名称)			
FAB		ELB	
EA30FC	SA30C	EG30FC	SG30C
EA30AC	SA50C	EG30AC	SG50C
EA50FC	SA50RC	EG30C	SG50RC
EA50AC	SA60C	EG50FC	SG60C
EA50C	SA60RC	EG50AC	SG60RC
EA60C		EG50C	
EA100FC		EG60C	
EA100AC		EG100FC	
EA100C		EG100AC	
		EG100C	

(a) ご注文指定事項

BZ6 WK L 10C A

別売付属装置

付属装置の種類

記号	種類
W	補助スイッチ ①
WD	補助スイッチ（微小負荷） ①
K	警報スイッチ ①
KD	警報スイッチ（微小負荷） ①
WK	補助・警報スイッチ ①
WDKD	補助・警報スイッチ（微小負荷） ①
F□	電圧引はずし装置

（注）電圧引はずし装置の操作電圧（□に指定）
〔FAB〕
A：AC100～120V
DC100V～110V
K：AC200～240V
P：AC380～450V

（注①）外部取付式の電圧引はずし装置（F）、不足電圧引はずし装置（R）付およびハンドルロック装置（Q2）付の場合W.K等の後取付はできません。

接続方式

記号	種類
無記入	リード線引出し
A	端子台付

取付位置（Fの場合は記入不要）

記号	種類
L	左極取付
R	右極取付

(b) 取付可能数と取付位置

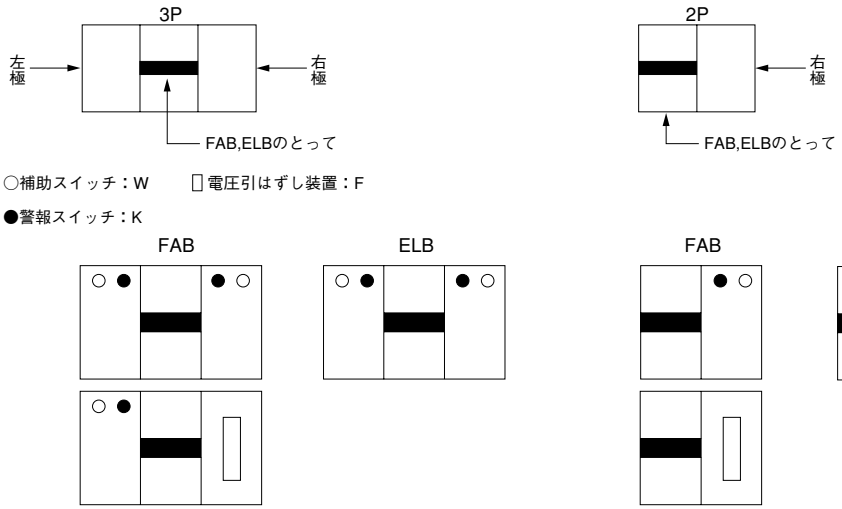

（注）付属品の組合せはC5-7、8ページをご参照ください。

内部付属装置

(c) 付属装置の組込み方法

⚠ 危険

付属装置の組込み・取外しされる時には、電圧が印加されないように上位のブレーカを遮断状態にし、作業してください。

(イ) **ブレーカをトリップ状態にし**、付属装置カバーねじ（シルバー）を緩めてください。

注）
付属装置カバーねじを緩める際は、付属装置カバーを持ち上げながらおこなってください。また、付属装置カバーねじが2つ付いている機種(FAB)は、交互に緩めてください。

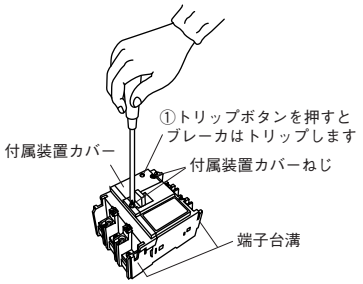

(ロ) 付属装置カバーを開け、付属装置取付側のカバーリブをラジオペンチ等で折ってください。この時カバーリブが本体内部に入らないよう注意してください。

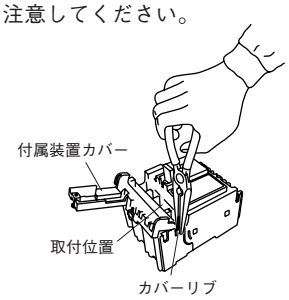

(ハ) **ブレーカがトリップ状態**であることを確認してください。付属装置に付いている保護キャップを外し、付属装置を取付位置に挿入してください。（矢印方向に軽く押しながら入れると挿入しやすくなります。）

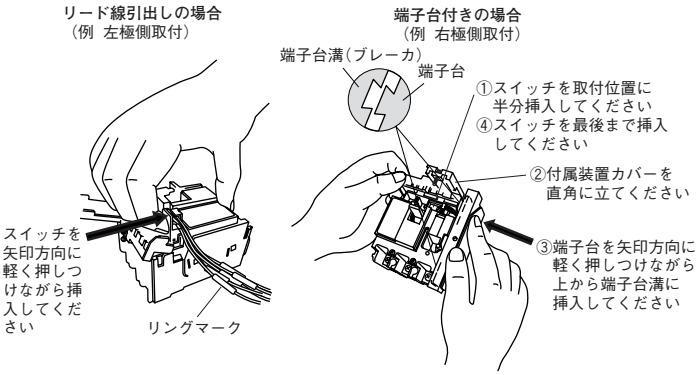

Fリード線引出しの場合

付属装置が完全に挿入された状態を示します。

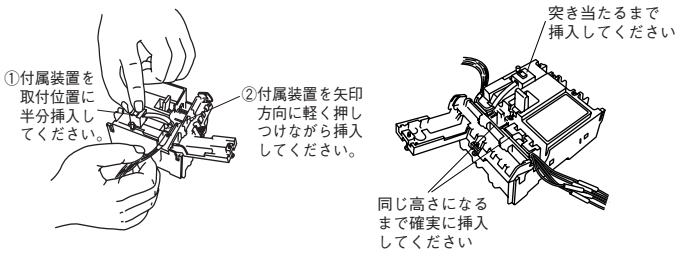

(ニ) リード線を挟まないように付属装置カバーを閉めて、付属装置カバーのねじを締めてください。（締付トルク：0.35N・m）

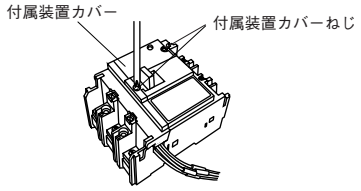

(ホ) 同梱の付属銘板をブレーカの側面に貼付けてください。（端子台付は除く）

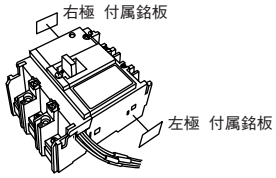

⚠ 注意

- ●付属装置の端子No.や接続図は、現品に表示または、添付してあります。付属装置組込後、接続図により動作の確認をお願いします。
- ●付属装置の取外しは、ブレーカをトリップ状態にして、取付の逆の順序で行ってください。特に、引出す時はリード線や端子台を引っ張らず、付属装置本体を小形ドライバー（マイナス）やピンセット等で、取付位置から引き上げてください。

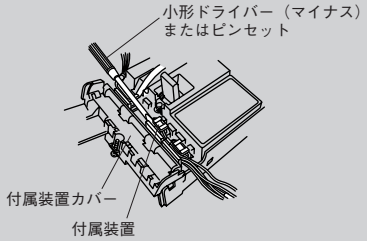

- ●付属装置の分解は行わないでください。
- ●本体に付いている付属装置カバーねじ以外は、使用しないでください。（ねじを紛失した場合は、お問合せください。）
- ●付属装置カバーねじの締め付け回数は、3回以下としてください。

(11)-2 ワンタッチ取付式内部付属装置(経済形225AF、汎用形100～225AF、高性能形50～225AF用別売付属装置)

●内部付属装置をカセット化し、ワンタッチ取付を可能にしたことにより、緊急な仕様変更など、あらゆるケースに柔軟に対応できます。

外観	本体適用形式(基本名称)				
	FAB			ELB	
	EA225C	SA100C SA100RC SA225C SA225RC	H50C H100C H225C	EG225C	SG100C SG100RC SG225C SG225RC

ワンタッチ取付

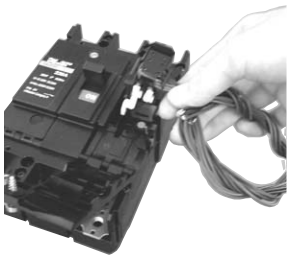

リード線方式

端子台方式

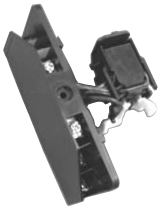

カセット組込時、自動セッティングされますので、調整は不要です。

(a) ご注文指定事項

BZ6 WK L 30C A

別売付属装置

付属装置の種類

記号	種類
W	補助スイッチ
WD	補助スイッチ（微小負荷）
K	警報スイッチ
KD	警報スイッチ（微小負荷）
WK	補助・警報スイッチ
WDKD	補助・警報スイッチ（微小負荷）
F□	電圧引はずし装置（FABのみ）

（注）電圧引はずし装置の操作電圧（□に指定）
〔FAB〕
R：AC24V
DC24V
S：AC48V
DC48V
T：AC100～125V
DC100V～110V
U：AC200～240V
DC200V～220V
P：AC380～450V
H：AC440～480V
J：AC500～550V

接続方式

記号	種類
無記入	リード線引出し
A	端子台付

適用フレームサイズ

記号	適用形式
30C	SA100C　SG100C
	SA100RC　SG100RC
	H50C
	H100C
40C	EA225C　EG225C
	SA225C　SG225C
	SA225RC　SG225RC
	H225C

取付位置（Fの場合は記入不要）

記号	種類
L	左極取付
R	右極取付（ELBは左極取付のみです）

(b) 取付可能数と取付位置

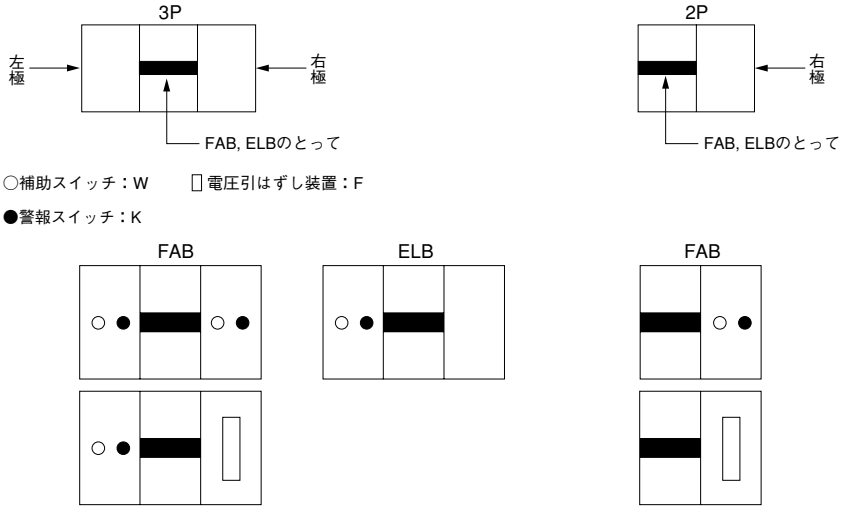

（注）付属品の組合せはC5-7、8ページをご参照ください。

内部付属装置

(c) 付属装置の組込み方法

⚠危険
付属装置の組込み・取外しされる時には、電圧が印加されないように上位のブレーカを遮断状態にし、作業してください。
付属品の分解は行わないでください。

（イ）ブレーカをトリップ状態にし、付属装置カバーのねじをはずしてください。

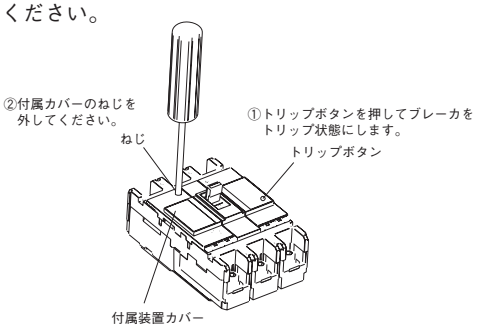

（ロ）付属カバーを開け，ダミーユニットを取り外してください。

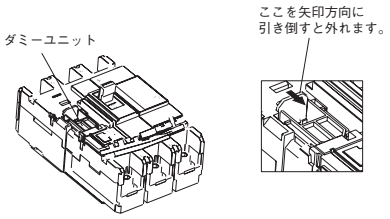

（ハ）付属装置を挿入してください。
取付位置を合わせ付属装置を押し込んで下さい。
パチンと音がしたら装着完了です。

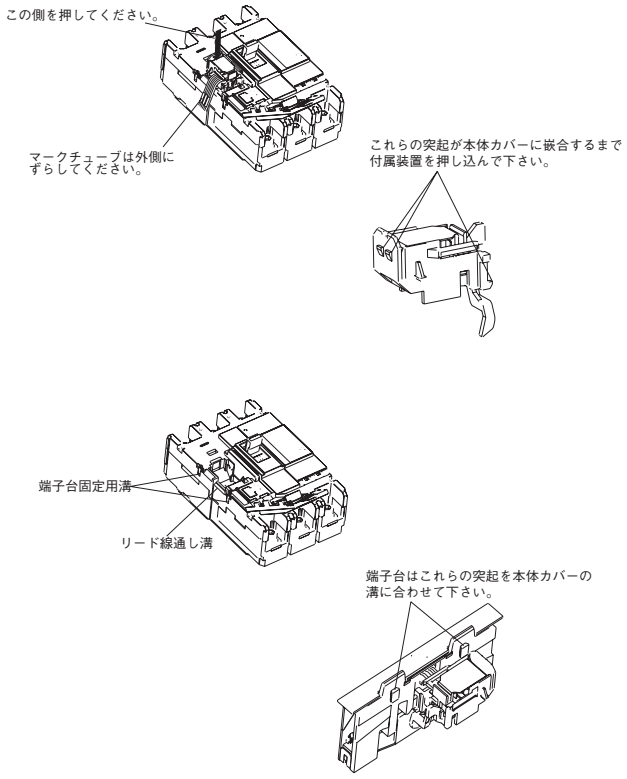

（ニ）各付属装置の装着状態
（付属装置を完全に挿入したところです。）.

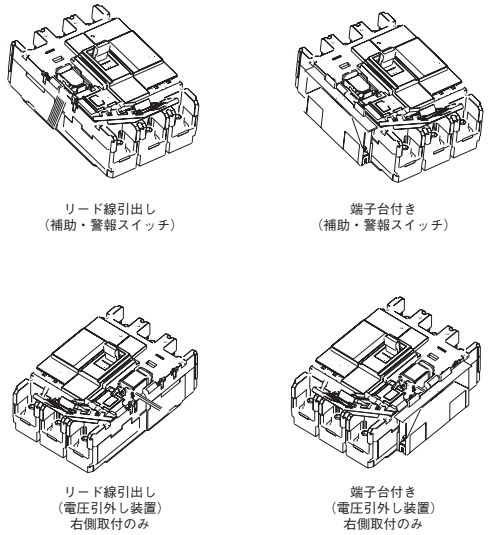

（ホ）リード線を挟まないように付属装置カバーを閉めて、付属装置カバーのねじを締めてください。(締付けトルク：0.5N・m)

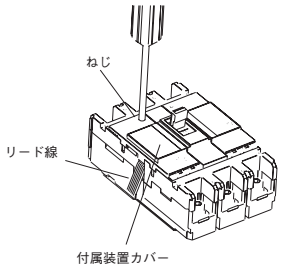

（ヘ）同梱の付属銘板をブレーカの側面に貼り付けてください。
（端子台付きは除く）

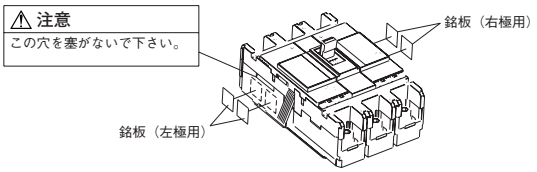

⚠注意
- 付属装置の端子No.や接続図は、現品に表示してあります。付属品組込後、接続図により動作の確認をお願いします。
- 付属装置の取外しは、ブレーカをトリップ状態にして、取付の逆の順序で行ってください。特に、引出す時はリード線や端子台を引っ張らず、付属装置本体を小形ドライバー（マイナス）やピンセット等で、取付位置から引き上げてください。
- 付属装置の分解やユニットの追加は行わないでください。

(11)-3 ワンタッチ取付式内部付属装置（400～800AF 用別売付属品）

●内部付属装置をカセット化し、ワンタッチ取付を可能にしたことにより、緊急な仕様変更など、あらゆるケースに柔軟に対応できます。
●ELBの付属品バリエーションを拡大し、FABと同一にしました。（最大2W+2K+F or Rまで取付可能）

外観	本体適用形式	
	FAB	ELB
ワンタッチ取付	EA400C	EG400C
	SA400C	SG400C
	SA400RC	SG400RC
	H400C	HG400C
	EA600C	EG600C
	SA600RC	SG600RC
	H600C	HG600C
	EA800C	EG800C
	SA800RC	SG800RC
	H800C	HG800C

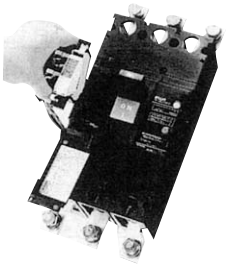

カセット組込時、自動セッティングされますので、調整は不要です。

リード線方式

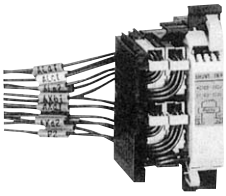

端子台方式

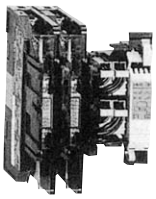

（注）H400R、H600R、H800Rはワンタッチ取付式内部付属装置は別売しません。

(a) ご注文指定事項

BZ - WKF 70 B - 24 - A

別売付属品

付属品の種類

記号	種類
W	補助スイッチ
K	警報スイッチ
F	電圧引はずし装置
R	不足電圧引はずし装置

（注）電圧引はずし装置、不足電圧引はずし装置には必ず操作電圧をご指定ください。

付属品操作電圧

記号		操作電圧〔V〕	
		AC	DC
電圧引はずし装置	24	24～48	24～48
	100	100～240	100～220
	380	380～550	―
不足電圧引はずし装置	24	24	24
	48	48	48
	100	100～110	100～110
	200	200～240	200～220
	380	380～480	―

端子台付
端子台方式の場合にご指定ください。

(b) 取付可能数と取付位置

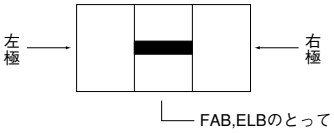

○補助スイッチ：W　□電圧引はずし装置：F
●警報スイッチ：K　■不足電圧引はずし装置：R

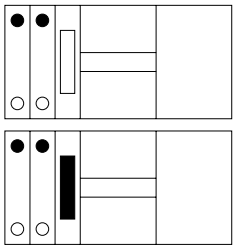

（注）付属品の組合せはC5-7、8ページをご参照ください。

内部付属装置

(c) 付属装置の組込み方法

付属装置の組込み・取外しされる時には、電圧が印加されないように上位のブレーカを遮断状態にし、作業してください。

(イ) ブレーカをトリップ状態にし、付属装置カバーのねじをはずしてください。

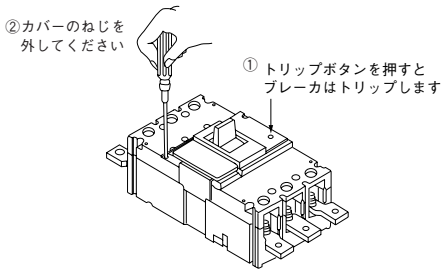

(ロ) 付属装置カバーを開け、付属している黄色の注意銘板を付属装置カバーの裏側に貼り付けてください。

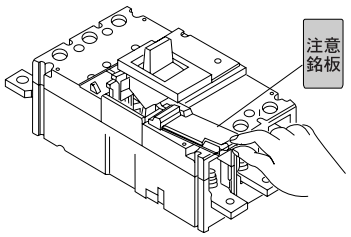

(ハ) ダミーユニットをはずしてください。

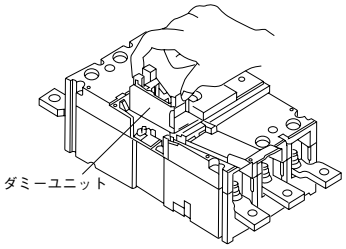

(ニ) 付属装置をカバーの溝に挿入してください。(矢印の方向に軽く押しながらいれると挿入しやすくなります。)

リード線引出しの場合

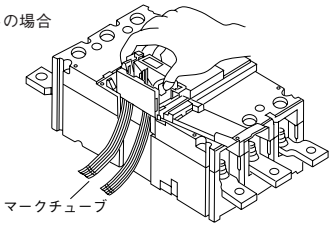

端子台付の場合

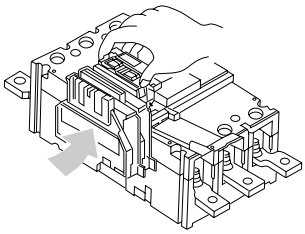

(ホ) 付属装置を完全に挿入したところです。

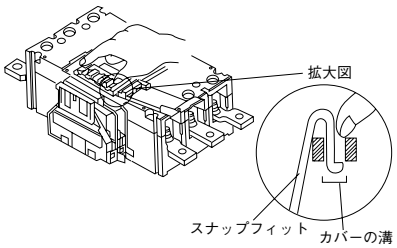

(ヘ) 付属装置カバーを閉めてください。

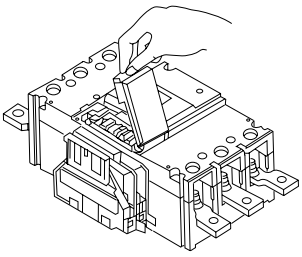

(ト) 締付トルク 0.7N・m でねじを閉めてください。

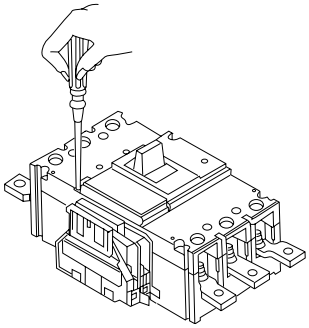

⚠ 注意

- ●付属装置の端子No.や接続図は、現品に表示してあります。付属品組込後、接続図により動作の確認をお願いします。
- ●付属装置の取外しは、ブレーカをトリップ状態にして、取付の逆の順序で行ってください。特に、引出す時(ホ)の様に両側の「スナップフィット」を指でカバーの溝から外してから引上げてください。
- ●付属装置の分解やユニットの追加は行わないでください。

外部付属装置

■外部付属装置（一般品）

（1）外部付属装置のバリエーション

外部付属品のバリエーションを以下に示します。なお、各付属装置の詳細データについては、 掲載ページをご参照ください。

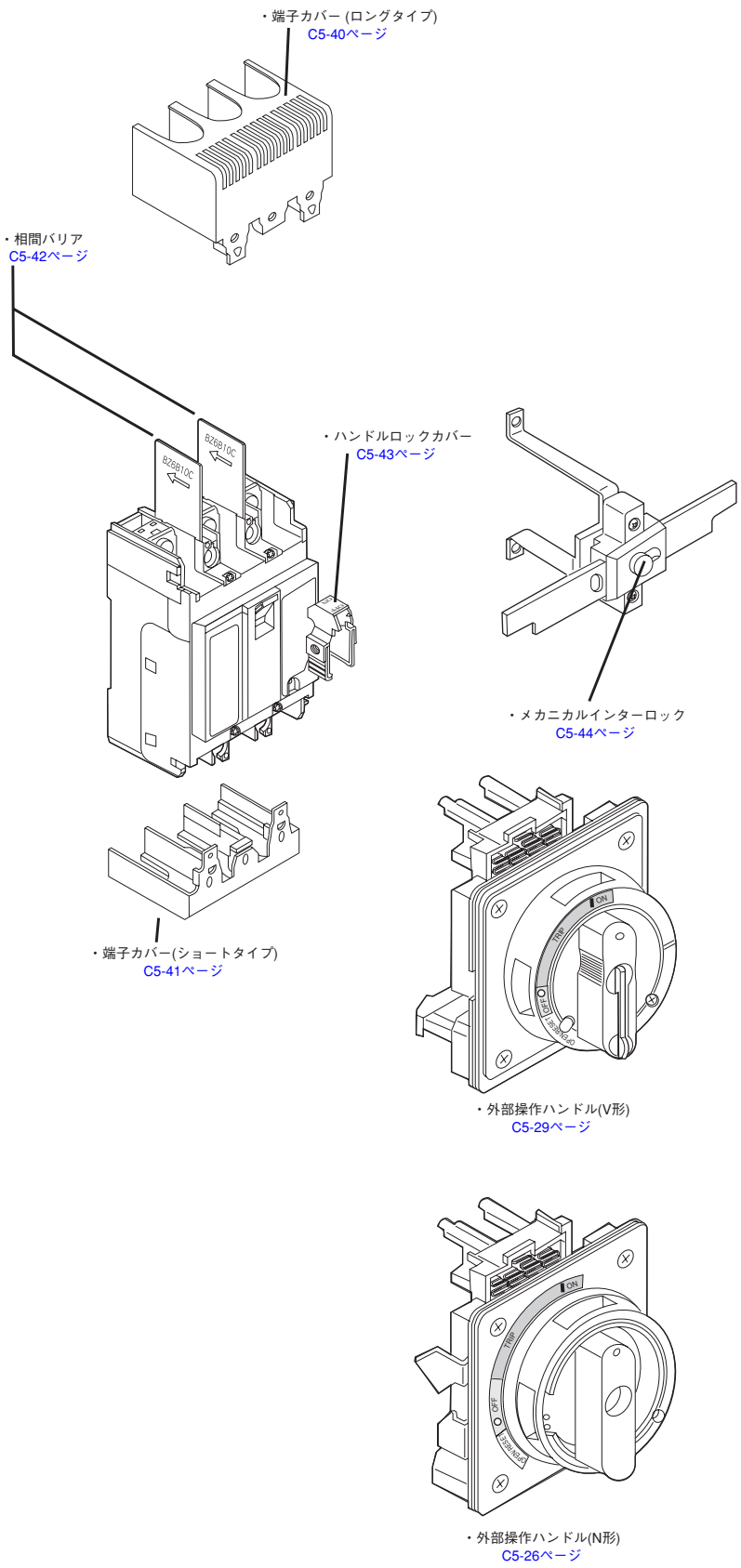

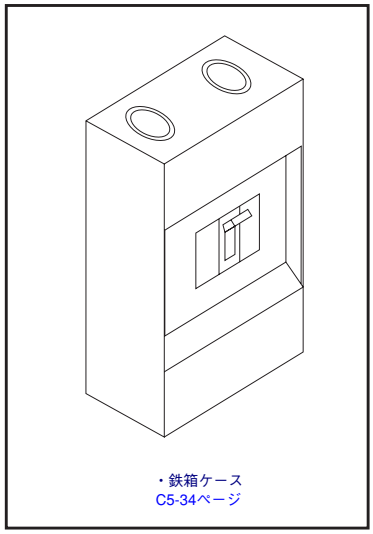

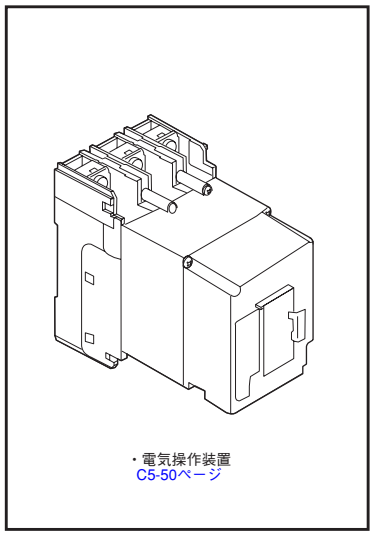

外部付属装置

(2)外部操作ハンドル（一般品）

(a)-1 外部操作ハンドルの種類と仕様（N形ハンドル）

種類		N形			
		BZ6N10D	BZ-N□C形〔BZ0N□C〕 ①②	BZ-N60C形〔BZ0N60C〕, BZ-N70C形〔BZ0N70C〕	N-□A形〔BZ8□A〕
外観			 （写No.AF96-173）	 （写No.AF97-184）	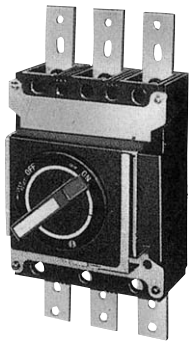 （写No.SD-1058）
適用機種（基本名称）	FAB	**EA30FC,EA50FC,EA100FC** **EA30AC,EA50AC,EA100AC** **EA50C,EA60C,EA100C** **SA30C,SA50C,SA60C** **SA50RC,SA60RC** **SA50RCUL** **EA100CUL**	**EA225C** **SA100C** **SA100RC,SA225C,SA225RC** **H50C,H100C,H225C** **H100R,H225R** **L50B,LA50B** **SA100CUL,SA100RCUL** **SA225CUL,SA225RCUL**	**EA400C,EA600C,EA800C** **SA400C,SA400RC,SA600RC,SA800RC** **H400C,H600C,H800C** **H400R,H600R,H800R** **SA400CUL,SA400RCUL** **SA600RCUL,SA800RCUL**	**SA404HA,** **SA604H,SA804H**
	ELB	**EG30FC,EG50FC,EG100FC** **EG30AC,EG50AC,EG100AC** **EG30C,EG50C,EG60C,EG100C** **SG30C,SG50C,SG60C,SG50RC,SG60RC** **SG50RCUL** **EG100CUL**	**EG225C** **SG100C,SG100RC,SG225C,SG225RC** **SG100CUL,SG225CUL** **HG225B**	**EG400C,EG600C,EG800C** **SG400C,SG400RC,SG600RC,SG800RC** **HG400C,HG600C,HG800C** **SG400CUL**	
操作方法		□ハンドルを回転し、FAB、ELBをON・OFF・RESET操作します。自動遮断の場合は、ハンドルはTRIPを指示します。ON状態で扉を開く場合は⊕または⊖ドライバーでRELEASEねじを回してください。			ハンドルを回転し、FAB、ELBをON・OFF・RESET操作します。自動遮断の場合は、ハンドルはTRIPを指示します。ON状態で扉を開く場合は⊖ドライバーでRELEASEを回してください。
特長		□3極品ではハンドルの中心と、FAB、ELBの中心が一致しています。2極品では、外部操作ハンドルと本体ハンドルの中心がずれているものがあります。この場合は外部操作ハンドルパネルカットの注意事項を参照してください。 □加工はすべて簡単な丸穴形状です。 □扉が開いている状態でのFAB、ELBの投入を禁止する扉インターロック機能［機能を取り除いた機種（BZ6N□CT形）も製作いたします］ □ハンドルON状態でのRELEASEねじによる扉開機能 □モールド成形の取付けねじ部により主回路絶縁が強化されています。 □扉OPEN操作時のロックレバー自己保持機能			□ハンドルの中心とFABの中心が一致しています。 □加工はすべて簡単な丸穴形状です。 □安全性を高める種々の機能をもっています。 ・扉が開いている状態でのFABの投入禁止機能〔機能を取り除いた機種(N-□AT形)も製作いたしています〕 ・扉インターロック機能 ・ハンドルロック機能 □カラーテープにより用途別の色分けができます。
ハンドルロック機構		□南京錠にてハンドルをOFF(ONロックも可能です)状態でロックできます。（南京錠はお客様にてご準備ください） □南京錠サイズ：φ4～8mm □ワンタッチ式簡易ロックを標準装備しています。ハスプ（シザースロック）の施錠も可能です。	□南京錠サイズ：φ4～5mm	□南京錠にてハンドルをOFF（ONロックも可能です）状態でロックできます。(南京錠はお客様にてご準備ください) ・南京錠サイズ：φ4～8mm	□添付のキーにより、ハンドルをONおよびOFF状　態にロックできます。必要に応じてさらに南京錠でロックすることもできます。
保護構造		IEC60529.IP50相当	□別売パッキンにより防じん対策がとれます。（IEC60529.IP50相当）		
標準使用状態（JIS C 8201-2 , JIS C 8370 , JIS C 8371）		□周囲温度　－10℃～＋40℃ □相対湿度　95%以下 □過度の水蒸気、油蒸気、煙、じんあい、塩分、腐食性物質などが存在しない雰囲気。			
特殊使用状態　熱帯湿地向け		□標準で対応可能です。			

（注 ①）BZ-N20C，N50Cは漏電警報付オートブレーカおよびFABの不足電圧引はずし装置付と組合せできません。
（注 ②）BZ-N30C，BZ-N40Cは漏電警報付オートブレーカと組合せできません。

(a)-2 外部操作ハンドルの種類と仕様（V形ハンドル、G形ハンドル）

種類		V形			G形	
		BZ6V10D	BZ6V30C, BZ6V40C	BZ6V60C BZ6V70C	BZ-G10B形〔BZ0G10B〕、 BZ-G□C形〔BZ0G□C〕	G-□A形〔BZ8G□A〕、BZ-G60B形〔BZ0G60B〕、BZ-G70B形〔BZ0G70B〕
外観		UL489〔UL File No. E93289〕 	UL489〔UL File No. E93289〕 	UL489〔UL File No. E93289〕 （写No.AF97-185）	 （写No.AF92-448）	
適用機種（基本形式）	FAB	EA30FC,EA50FC,EA100FC EA30AC,EA50AC,EA100AC EA50C,EA60C,EA100C SA30C,SA50C,SA60C SA50RC,SA60RC SA50RCUL EA100CUL	EA225C SA100C,SA100RC,SA225C,SA225RC SA100CUL,SA100RCUL SA225CUL,SA225RCUL H50C,H100C,H225C	EA400C,EA600C,EA800C SA400C,SA400RC,SA600RC,SA800RC H400C,H600C,H800C SA400CUL,SA500RCUL SA600RCUL,SA800RCUL	H100R,H225R,L50B,LA50B	H400R,H600R,H800R, SA404HA,SA604H,SA804H
	ELB	EG30FC,EG50FC,EG100FC EG30AC,EG50AC,EG100AC EG30C,EG50C,EG60C,EG100C SG30C,SG50C,SG60C SG50RC,SG60RC SG50RCUL EG100CUL	EG225C SG100C,SG100RC,SG225C, SG225RC SG100CUL,SG225CUL	EG400C,EG600C,EG800C SG400C,SG400RC,SG600RC,SG800RC HG400C,HG600C,HG800C SG400CUL	HG50B,HG100B,HG225B	
操作方法		□ハンドルを回転し、FAB、ELBをON・OFF・RESET操作します。自動遮断の場所は、ハンドルはTRIPを指示します。扉を閉めるときは、FAB、ELBの動作状態に、ハンドルの表示を合わせてお閉めください。ON状態で扉を開く場合は⊕または⊖ドライバーでRELEASEねじを回してください。			ハンドルを回転し、FRB、ELBをON・OFF・RESET操作します。自動遮断の場合は、ハンドルはTRIPを指示します。（G10B形を除く）扉を閉めるときは、FAB、ELBの動作状態に、ハンドルの表示を合わせてお閉めください。 ON状態で扉を開く場合は⊕または⊖ドライバーでRELEASEを回してください。	ON状態で扉を開く場合は⊖ドライバーでRELEASEを回してください。
特長		□3極品ではハンドルの中心とFAB、ELBの中心が一致しています。2極品では、外部操作ハンドル と本体ハンドルの中心がずれているものがあります。この場合は外部操作ハンドルパネルカットの注意事項を参照してください。 □加工はすべて簡単な丸穴形状です。 □扉インターロック機能 □ハンドルを扉面に取付ける構造です。 □モールド成形の取付ねじ部により主回路絶縁が強化されています。 □EN60947-1　7.1.6項アイソレーションに適合。EN60204-1の電源開閉器として使用できます。本体の接点が閉の場合に外部操作ハンドルの南京錠でのOFFロックを阻止します。 □UL489取得品です。 □ 別売の延長シャフト（BZ6VS1D）により、ハンドルとブレーカの距離の調整ができます。 □扉OPEN操作時のロックレバー自己保持機能		□別売の延長シャフト（BZ-VS1）により、ハンドルとブレーカの距離の調整ができます。	□別売の延長シャフト（BZ-VS2）により、ハンドルとブレーカの距離の調整ができます。	□3極品ではハンドルの中心とFAB、ELBの中心が一致しています。2極品では、外部操作ハンドルと本体ハンドルの中心がずれているものがあります。この場合は外部操作ハンドルパネルカットの注意事項を参照してください。 □加工はすべて簡単な丸穴形状です。 □安全性を高める種々の機能をもっています。 ・扉インターロック機能 ・ハンドルロック機能 □カラーテープにより用途別の色分けができます。 □ハンドルを扉面に取付る構造で扉ハンドルと兼用にできます。	□加工はすべて簡単な丸穴形状です。 □安全性を高める種々の機能をもっています。 ・扉インターロック機能 ・ハンドルロック機能（ーK形、ーQ形） □ハンドルを扉面に取付る構造で扉ハンドルと兼用にできます。
ハンドルロック機構		□南京錠にてハンドルをOFF状態にロックできます。（南京錠はお客様にてご準備ください） ・南京錠サイズ：φ4〜8mm □ワンタッチ式簡易ロックを標準装備しています。ハスプ（シザースロック）の施錠も可能です。			□南京錠にてハンドルをONおよびOFF状態にロックできます。（南京錠はお客様にてご準備ください） □シリンダ錠（オプション）にてハンドルをONおよびOFF状態にロックできます。	□南京錠にてハンドルをONおよびOFF状態にロックできます。（Q形南京錠はお客様にてご準備ください） □シリンダ錠（オプション）にてハンドルをONおよびOFF状態にロックできます。
保護構造		保護構造はIP54相当です（IEC60529）。			□簡易防じん構造となっています。（IEC 529. IP50相当）	□簡易防じん構造となっています。（IEC 529. IP50相当） □防雨形（GM-W形）も製作いたします。 （800AF以下） （IEC 529. IP54相当）
標準使用状態（JIS C 8201-2 , JIS C 8370 , JIS C 8371）		□周囲温度　ー10℃〜＋40℃ □相対温度　95%以下 □過度の水蒸気、油蒸気、煙、じんあい、塩分、腐食性物質などが存在しない雰囲気。				
特殊使用状態　熱帯湿地向け		□標準品での対応可能です。				

外部付属装置

(b) N形ハンドル

(b) -1ご注文指定事項

BZ6N10D — □①②

- 取付接続
  （注①）裏面形、挿入形に取付ける N10D、N60C、N70C形をご注文の際は形式末尾に“—X”、“—P”とご指定ください。
- 横取付
  （注②）ご指定の方法　BZ□C-R…横取付電源側右、BZ□C-L…横取付電源側左
- 基本形式

(b) -2外形および取付方法

〔単位:mm〕

●BZ6N10D（防塵パッキン形式：BZ6NP1D）

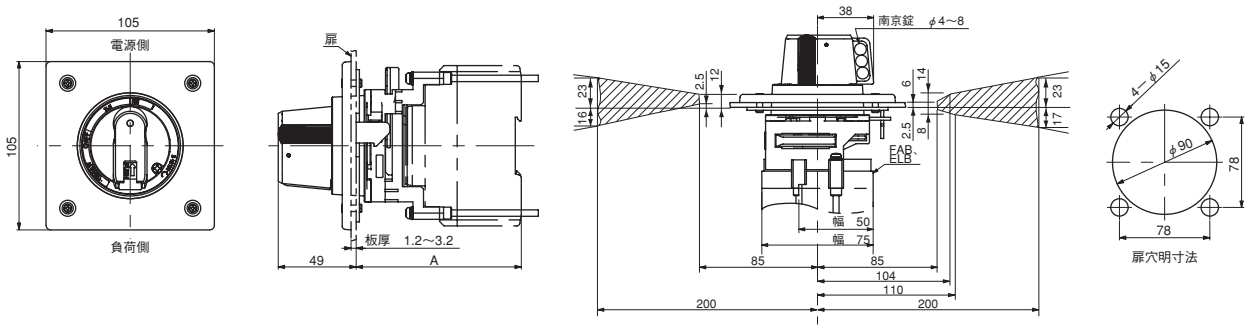

ヒンジの設定は斜線の範囲内に設定してください。

●BZ-N20C、BZ-N30C、BZ-N40C、BZ-N50C（防塵パッキン形式：BZ-NP-1C）

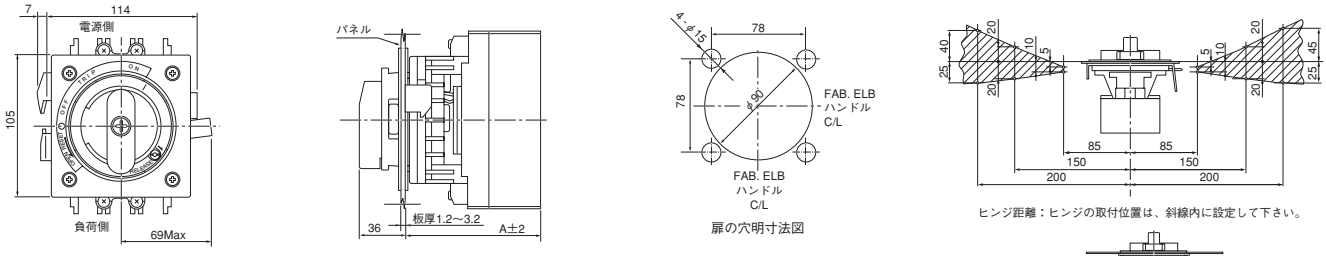

ヒンジ距離：ヒンジの取付位置は、斜線内に設定して下さい。

（注1）ハンドルは扉の保持機能を持っていません。
（注2）ハンドル保護装置（別売防塵パッキン使用）
　　：IP50(IEC60529,JISC0920)

（注3）2極品において、ブレーカ本体と（本体）ハンドルの左右方向の中心がずれているときは、外部操作ハンドルパネルカットは、次のようにしてください。（右図参照）
・3極品フレーム幅が75mmの時：本体中心より左側に12.5mmずれた位置が外部操作ハンドル中心｛＝（本体）ハンドル中心｝です。
・3極品フレーム幅が90mmの時：本体中心より左側に15mmずれた位置が外部操作ハンドル中心｛＝（本体）ハンドル中心｝です。

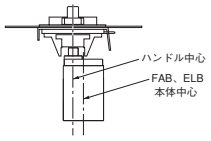

FAB、ELB 2極品の取付

（一般品用）

基本形式〔商品コード〕	UL認定	本体適用形式（基本名称） FAB E	FAB S	FAB H, L	ELB EG	ELB SG	ELB HG	納期	A寸法	取付ねじ
BZ6N10D〔BZ6N10D〕	UL489【ULFile No.E90584】	EA32AC、EA32FC EA33AC、EA33FC EA52AC、EA52FC EA53AC、EA53FC EA103AC、EA103FC EA52C、EA53C EA62C、EA63C EA102C、EA103C	SA32C、SA33C SA52C、SA53C SA52RC、SA53RC SA62C、SA63C SA62RC、SA63RC		EG32AC、EG32FC EA33AC、EG33FC EG52AC、EG52FC EG53AC、EG53FC EG33C EG53C EG63C EG103AC、EG103FC EG102C、EG103C	SG33C SG53C SG53RC SG63C SG63RC		◎	103 (111) ②	M4×80
BZ-N20C〔BZ0N20C〕	—			L53B LA53B				◎	103 125	M4×85 M4×110
BZ-N30C〔BZ0N30C〕①	—		SA102C SA103C SA102RC SA103RC	H52C H53C H102C H103C		SG103C SG103RC		◎	103	M4×85
BZ-N40C〔BZ0N40C〕①	—	EA202C EA203C	SA202C SA203C SA202RC SA203RC	H202C H203C	EG203C	SG203C SG203RC		◎	103	M4×85
BZ-N50C〔BZ0N50C〕	—			H103R H203R			HG203B	◎	142	M4×125

（注1）N形ハンドルは、FAB、ELB電源側上取付が標準となっています。横取付の場合はご指定ください。
　　ご指定の方法　BZ□C-R…横取付電源側右、BZ□C-L…横取付電源側左
（注2）FAB、ELBが裏面形（X）挿入形（P）の場合は、取付ねじが異なる場合がありますのでご指定ください。
（注3）OFFロック機能なしのタイプも製作いたします。(BZ□CT形)
（注4）ハンドルは扉の保持機能を持っていません。別にご用意ください。
（注①）CEマーキング、UL489認定品も製作します。(BZ6N□CP形)
（注②）(　) 内は裏面形（X）、挿入形（P）の寸法です。

◎	標準品	○	準標準品		受注品	F

(b) - 3 外形および取付方法

〔単位:mm〕

●BZ-N35B（防塵パッキン形式：BZ-NP-1）

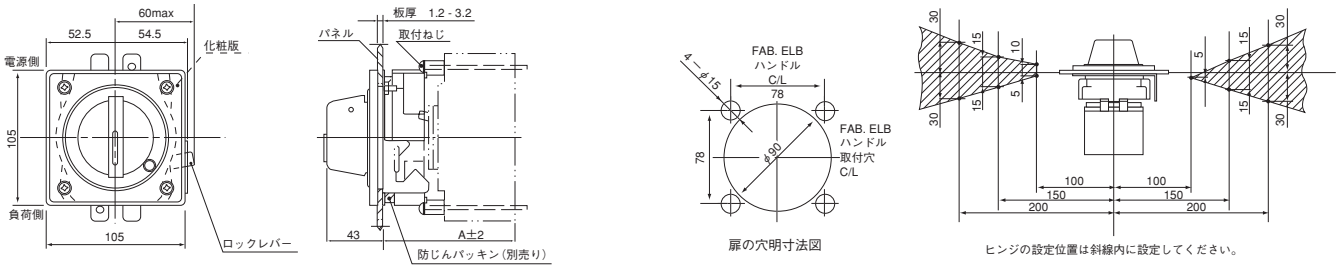

(注)2極品において、ブレーカ本体と(本体)ハンドルの左右方向の中心がずれているときは、外部操作ハンドルパネルカットは、次のようにしてください。
・3極品フレーム幅が75mmの時：本体中心より左側に12.5mmずれた位置が外部操作ハンドル中心 {＝(本体)ハンドル中心} です。
・3極品フレーム幅が90mmの時：本体中心より左側に15mmずれた位置が外部操作ハンドル中心 {＝(本体)ハンドル中心} です。

（一般品用）

基本形式〔商品コード〕	UL認定	本体適用形式（基本名称）						納期	A寸法	取付ねじ
		FAB			ELB					
		E	S	H, L	EG	SG	HG			
BZ-N35B〔BZ0N35C〕	—						HG53B HG103B	◎	125	M4×110

（注1）N形ハンドルは、FAB、ELB電源側上取付が標準となっています。横取付の場合はご指定ください。
ご指定の方法　BZ□C-R…横取付電源側右、BZ□C-L…横取付電源側左
（注2）FAB、ELBが裏面形（X）挿入形（P）の場合は、取付ねじが異なる場合がありますのでご指定ください。
（注3）OFFロック機能なしのタイプも製作いたします。(BZ□CT形)
（注4）ハンドルは扉の保持機能を持っていません。別にご用意ください。
（注①）CEマーキング、UL489認定品も製作します。(BZ6N□CP形)
（注②）(　) 内は裏面形（X）、挿入形（P）の寸法です。

◎	標準品	○	準標準品		受注品	F

(b) - 4 外形および取付方法

〔単位:mm〕

●BZ-N60C～70C（防じんパッキン形式：BZ-NP-2）

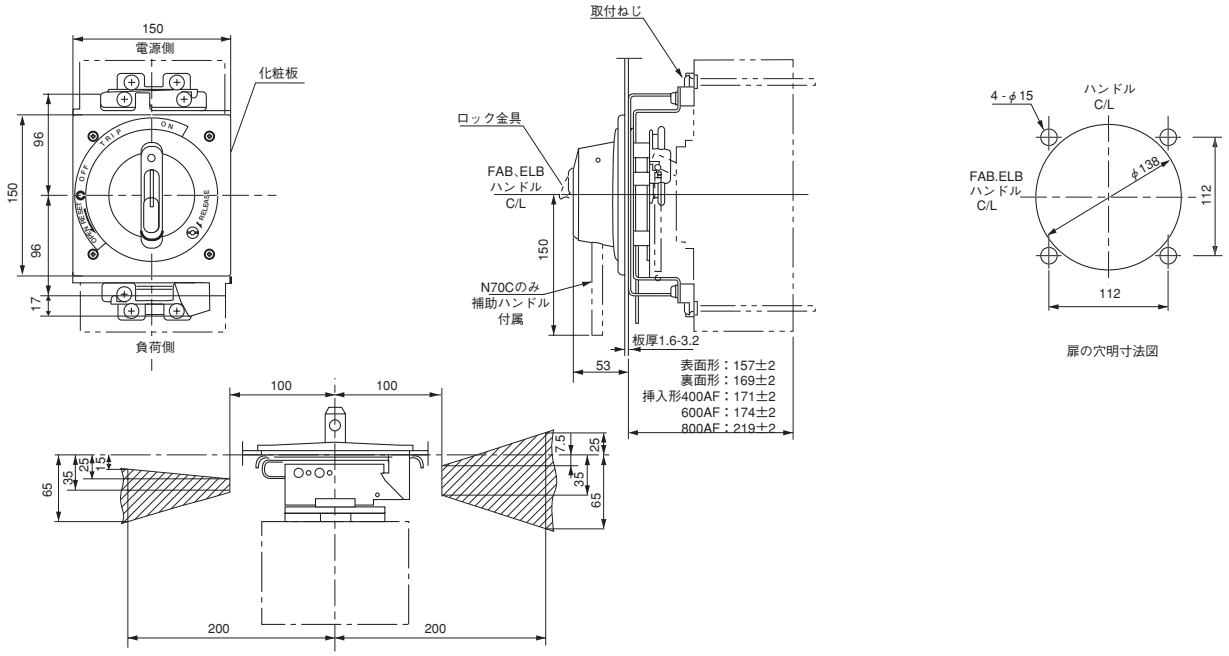

（一般品用）

基本形式〔商品コード〕	UL認定	本体適用形式						納期	取付ねじ
		FAB			ELB				
		E	S	H	EG	SG	HG		
BZ-N60C〔BZ0N60C〕	—	EA402C EA403C	SA402C SA403C SA402RC SA403RC	H402C H403C H403R	EG403C	SG403C SG403RC	HG403C	◎	M6×110
BZ-N70C〔BZ0N70C〕	—	EA603C EA803C	SA603RC SA803RC	H603C H603R H803C H803R	EG603C EG803C	SG603RC SG803RC	HG603C HG803C	◎	M6×110

（注1）Nハンドルは、FAB、ELB電源側上取付が標準となっています。横取付の場合はご指定ください。
ご指定の方法　BZ-N□C-R…横取付電源側右、BZ-N□C-L…横取付電源側左
（注2）FAB、ELBが裏面形（X）,挿入形（P）の場合は、取付ねじが異なりますのでご指定ください。
（注3）OFFロック機能なしのタイプも製作いたします。(BZ-N□CT形)
（注4）ハンドルは扉の保持機能を持っていません。別にご用意ください。
（注5）ハンドル保護構造（別売防じんパッキン付き）：IP50（IEC60529、JIS C 0920）
（注6）CEマーキング、UL489認定品も製作します。(BZ6N□CP形)

◎	標準品	○	準標準品		受注品	F

外部付属装置

(c)N-□A形ハンドル

(c)-1　ご注文指定事項

N－23A T － R

- **取付方法**　無記号-ブレーカ縦取付(標準品)、R-横取付電源側右、L-横取付電源側左
- **OFFロック機構**　無記号-OFFロック機構付(標準品)、T-OFFロック機構なし
- **基本形式**

(c)-2　外形および取付寸法

●N-23A～N-41A（防じんパッキン形式：BZ-NPB）

外形図

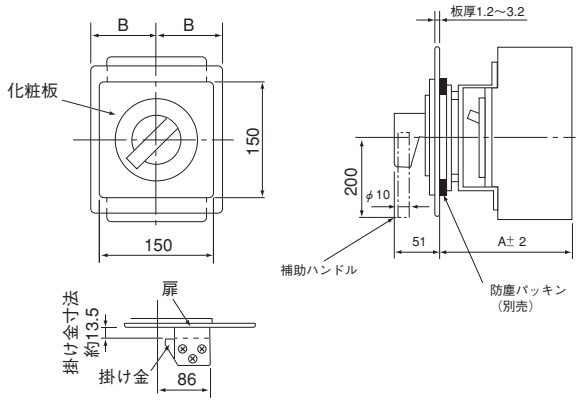

パネル加工図

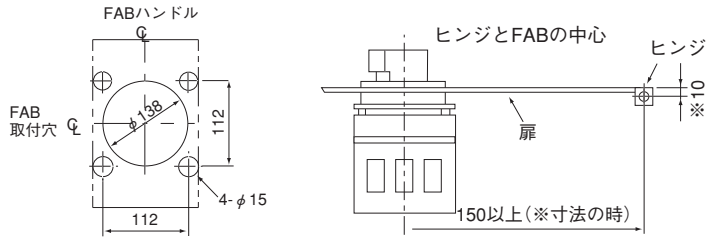

(一般品用)

ハンドル形式	商品コード	本体適用形式	外形寸法図 組合せ寸法 A	外形寸法図 組合せ寸法 B	取付台	補助ハンドル	取付ねじ
N-23A＊	BZ8N23A	SA404HA	157	73.5	要	ー	M5×60 4×14（タッピンねじ）
N-41A＊	BZ8N41A	SA604H、SA804H	168	109	要	有	M5×55

(注1) B寸法はFABケースまたはN形ハンドル取付の最大寸法を示します。
(注2) N形ハンドルは表面形FAB用縦取付が標準となっています。横取付の場合はご指定ください。
　ご指定の方法
　N-23A-R……横取付電源側右
　N-23A-L……横取付電源側左
(注3) FABが裏面形(X)、挿入形(P)の場合は取付ねじが異なる場合がありますのでご指定ください。
(注4) ＊：OFFロック機構なしのタイプが準備されています。（N-□AT形）
(注5) ハンドルは扉の保持機能を持っていません。別にご用意ください。
(注6) 保護構造(別売防じんパッキン付)：IP50(IEC529,JIS C 0920)

(d) V形ハンドル

(d) -1 ご注文指定事項

BZ6V10D - □ ①

取付接続
（注①）裏面形、挿入形に取付けるV10D、V60C、V70Cをご注文の際は形式末尾に "ーX"、"ーP"とご指定ください。

基本形式

(d) -2 外形および取付方法（BZ6V10D、BZ-V20C～50C）

〔単位:mm〕

BZ6V10D

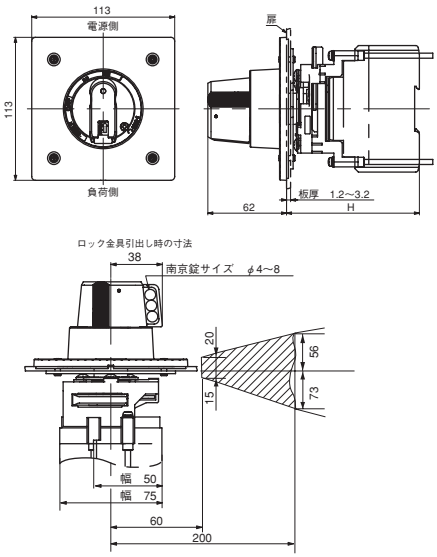

ヒンジの位置は、斜線内に設定してください。
（左右共通です。）

BZ6V□C

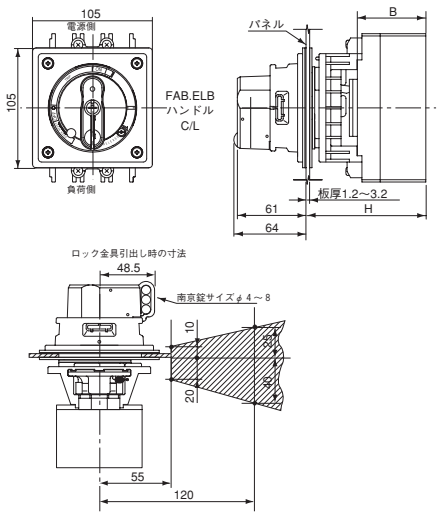

ヒンジの位置は、斜線内に設定してください。
（左右共通です。）

パネル加工図

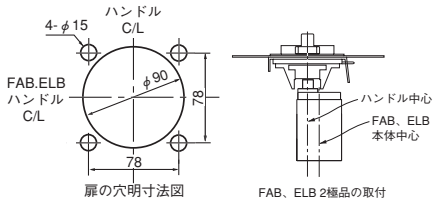

（注1）ハンドル保護構造IP54(IEC60529,JIS C0920)
（注2）ハンドルは扉の保持機能を持っていません。別にご準備ください。
（注3）2極品において、ブレーカ本体と（本体）ハンドルの左右方向の中心がずれているときは、外部操作ハンドルパネルカットは、次のようにしてください。上図参照）
・3極品フレーム幅が75mmの時：
本体中心より左側に12.5mmずれた位置が外部操作ハンドル中心｛＝（本体）ハンドル中心｝です。
・3極品フレーム幅が90mmの時：
本体中心より左側に15mmずれた位置が外部操作ハンドル中心｛＝（本体）ハンドル中心｝です。

BZ-V□C

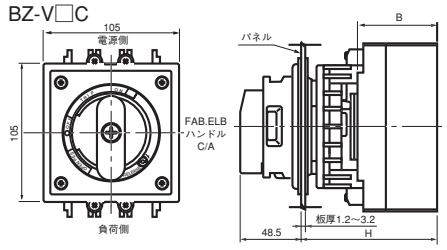

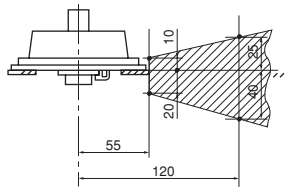

ヒンジの位置は、斜線内に設定してください。（左右共通です。）

別売延長シャフト

形式　BZ6VS1D（BZ6V10D用）
BZ-VS1（BZ-V20C～BZ-V50C用）

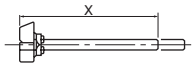

計算式により、シャフトをカットしてください。
H=X＋105（BZ6VS1D）
H=X＋96（BZ-VS1）

（一般品用，CE品用，UL品用）

基本形式（＝商品コード）	UL認定	本体適用形式（基本名称） FAB E	FAB S	FAB H, L	ELB EG	ELB SG	ELB HG	納期	外形寸法〔mm〕（表面形） 標準品 H	延長シャフト（X＝154）使用 H	H寸法設定可能範囲	B
BZ6V10D ① ③	UL489	EA32AC、EA32FC EA33AC、EA33FC EA52AC、EA52FC EA53AC、EA53FC EA103AC、EA103FC EA52C EA53C EA62C EA63C EA102C EA103C	SA32C SA33C SA52C SA53C SA52RC SA53RC SA62C SA63C SA62RC SA63RC		EG32AC、EG32FC EG33AC、EG33FC EG52AC、EG52FC EG53AC、EG53FC EG103AC、EG103FC EG33C EG53C EG63C EG102C EG103C	SG33C SG53C SG53RC SG63C SG63RC		◎	105±2 ② (113±2)	250±2 ② (258±2)	250～142 ② (258～150)	60
BZ-V20C ④〔BZ0V20C〕				**L53B** **LA53B**				◎ ◎	105±2 127±2	250±2 272±2	250～142 272～164	60 82
BZ6V30C ① ④	UL489		**SA102C、SA103C** **SA102RC、SA103RC**	**H52C** **H53C** **H102C** **H103C**		**SG103C** **SG103RC**		◎	105±2	250±2	250～142	60
BZ6V40C ①④	UL489	**EA202C** **EA203C**	**SA202C、SA203C** **SA202RC、SA203RC**	**H202C** **H203C**	**EG203C**	**SG203C** **SG203RC**		◎	105±2	250±2	250～142	60
BZ-V50C ④〔BZ0V50C〕				**H103R** **H203R**			**HG203B**	◎	144±2	289±2	289～181	99

（注1）ハンドル保護構造IP54（IEC60529、JIS C 0920）
（注2）ハンドルは扉の保持機能を持っていません。別にご用意ください。
（注3）本体横取付には対応できません。

（注①）TÜV認証品です。
（注②）（　）内は裏面形（X），挿入形（P）の寸法です。
（注③）延長シャフト長さX=145mmです。
（注④）延長シャフト長さX=154mmです。

◎	標準品	○	準標準品		受注品	F

外部付属装置

（d）-3外形および取付方法（BZ6V60C～70C）

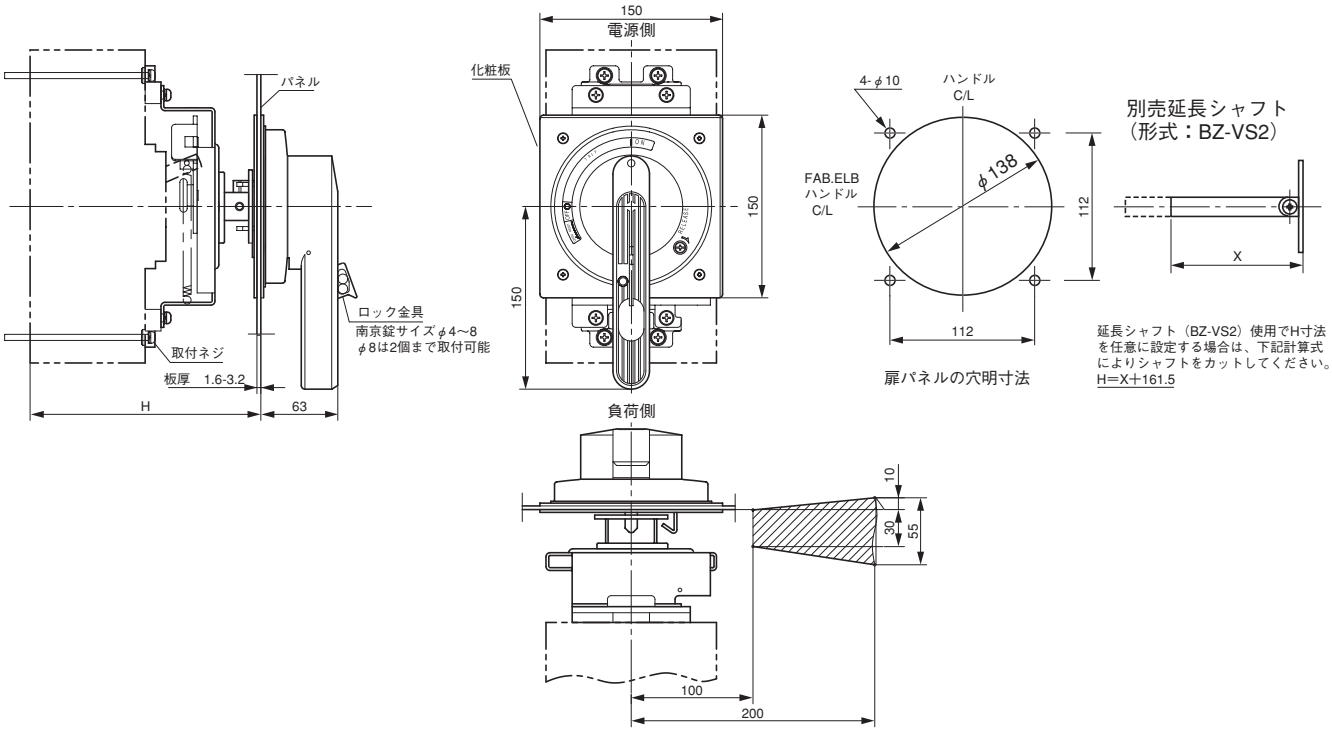

ヒンジ距離：ヒンジ設定位置は斜線内に設定してください。（左右共通です。）

（一般品用）

基本形式（＝商品コード）	本体適用形式						納期	外形寸法（表面形）		
	FAB			ELB				標準品	延長シャフト使用	
	E	S	H	EG	SG	HG		H	H	H寸法設定可能範囲
BZ6V60C	**EA402C** **EA403C**	**SA402C** **SA403C** **SA402RC** **SA403RC**	**H402C** **H403C** **H403R**	**EG403C**	**SG403C** **SG403RC**	**HG403C**	○	190±2 ①（202±2） ②（204±2）	250±2 ①（262±2） ②（264±2）	202～250 ①（214～262） ②（216～264）
BZ6V70C	**EA603C**	**SA603RC**	**H603C** **H603R**	**EG603C**	**SG603RC**	**HG603C**	○	190±2 ①（202±2） ②（207±2）	250±2 ①（262±2） ②（267±2）	202～250 ①（214～262） ②（219～267）
	EA803C	**SA803RC**	**H803C** **H803R**	**EG803C**	**SG803RC**	**HG803C**		190±2 ①（202±2） ②（252±2）	250±2 ①（262±2） ②（312±2）	202～250 ①（214～262） ②（264～312）

（注1）ハンドル保護構造IP54（IEC 60529、JIS C 0920）
（注2）ハンドルは扉の保持機能を持っていません。別にご用意ください。
（注3）TÜV認証品です。

（注①）裏面形（X）の寸法です。
（注②）挿入形（P）の寸法です。

◎	標準品	○	準標準品		受注品	F

(e)BZ-G□C形、BZ-G10B形ハンドル

(e)-1　ご注文指定事項

BZ－G20C － K

キーロック装置　無記号ー標準品、Kーシリンダ錠ロック式
（注）南京錠ロックは標準装備です。（南京錠はご準備願います。）

基本形式

(e)-2　外形図および取付寸法

外形図

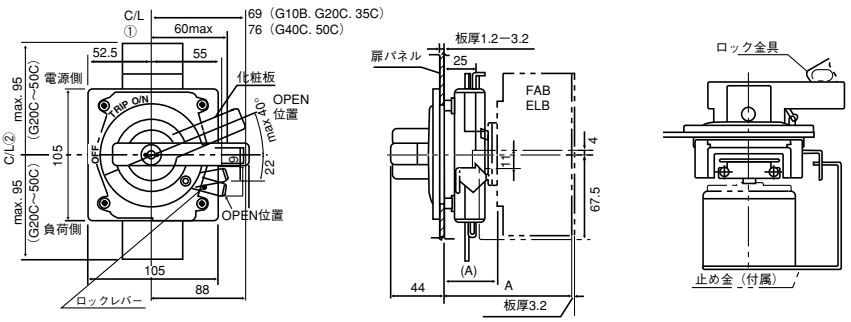

（注 ①）G形ハンドルとFAB、ELBのズレ±3mm以下
（注 ②）G形ハンドルとFAB、ELBのズレ±4mm以下

パネル加工図

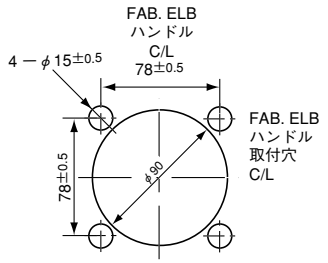

(注)2極品において、ブレーカ本体と(本体)ハンドルの左右方向の中心がずれているときは、外部操作ハンドルパネルカットは、次のようにしてください。
・3極品フレーム幅が75mmの時：
本体中心より左側に12.5mmずれた位置が外部操作ハンドル中心｛＝(本体)ハンドル中心｝です。
・3極品フレーム幅が90mmの時：
本体中心より左側に15mmずれた位置が外部操作ハンドル中心｛＝(本体)ハンドル中心｝です。

(一般品用)

基本形式		本体適用形式						納期	外形寸法〔mm〕
		FAB			ELB				
標準品	シリンダ錠ロック式	E	S	H,L	EG	SG	HG		A(A)
BZ-G20C	**BZ-G20C-K**			**L53B**				◎	103 ±2（43）
〔BZ0G20C〕	〔BZ0G20CK〕			**LA53B**					125 ±2（43）
BZ-G35C	**BZ-G35C-K**		**SA104R** ①				**HG53B**	◎	125 ±2（43）
〔BZ0G35C〕	〔BZ0G35CK〕						**HG103B**		
BZ-G40C	**BZ-G40C-K**							◎	103 ±2（43）
〔BZ0G40C〕	〔BZ0G40CK〕								
BZ-G50C	**BZ-G50C-K**		**SA204R** ①						130 ±2（47.5）
〔BZ0G50C〕	〔BZ0G50CK〕								
				H103R			**HG203B**		147 ±2（48）
				H203R					

◎	標準品	○	準標準品		受注品	F

（注1）BZ-G10Bはトリップ表示を行いません。
　　トリップを確認する場合は、警報スイッチ（K）付FAB、ELBをご使用ください。
（注2）止め金は、ロック用です。ドアの保持は別にご用意ください。
（注3）〔　〕内は商品コードです。
（注4）ハンドルは扉の保持機能を持っていません。別にご用意ください。
（注 ①）4極品の場合はご指定ください。（SA104R,SA204R）

(e)-6 止め金（標準装備）

図5

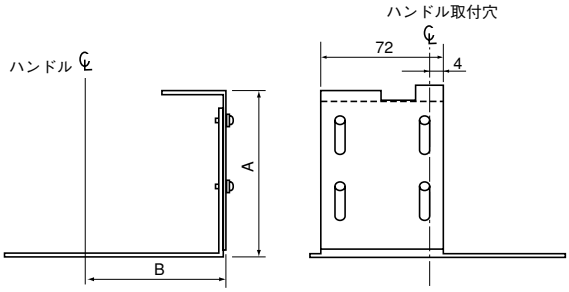

・止め金寸法

本体適用形式（基本名称）		A寸法	B寸法
FAB	ELB	〔mm〕	〔mm〕
L50B		84	69
LA50B	**HG50B**	106	69
	HG100B		
H100R	**HG225B**	128	76
H225R			

（注1）4極品の場合はお問合せください。
（注2）裏面形、挿入形の場合は標準装備の止め金は適用できません。

外部付属装置

(f)G-□A形、BZ-G60B、70B形ハンドル

(f)-1 ご注文指定事項

G-22A
BZ－G60B － K

- **キーロック方式**　無記号：キーロックなし（標準品）
  - K：シリンダ錠ロック式
  - Q：南京錠ロック式
- **保護構造**　無記号、K、Q：IEC529　IP50相当
  - Y：IEC529　IP54相当
- **基本形式**

(f)-2 外形および取付方法

G-22A

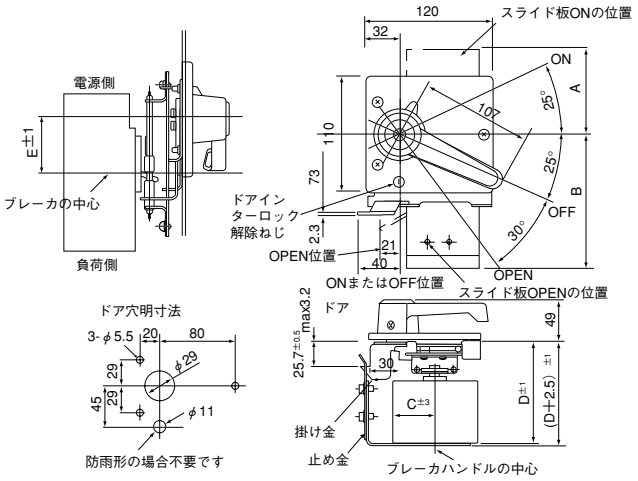

G-42A, BZ-G60B, BZ-G70B

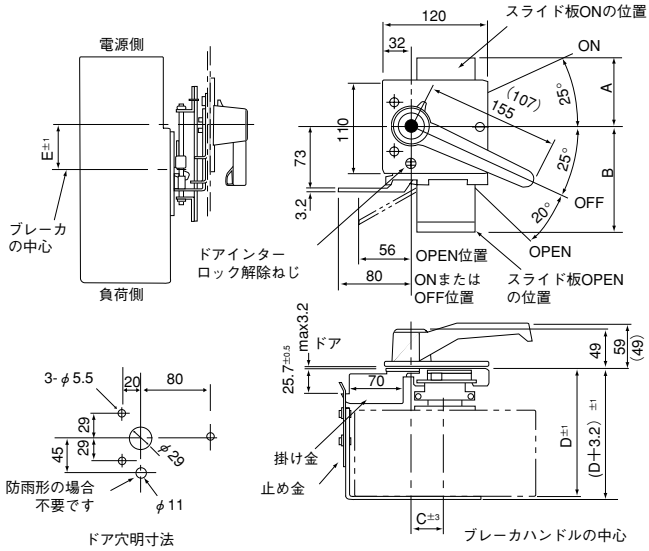

（注）（　）内はBZ-G60Bの寸法を示します。

ブレーカ取付方法

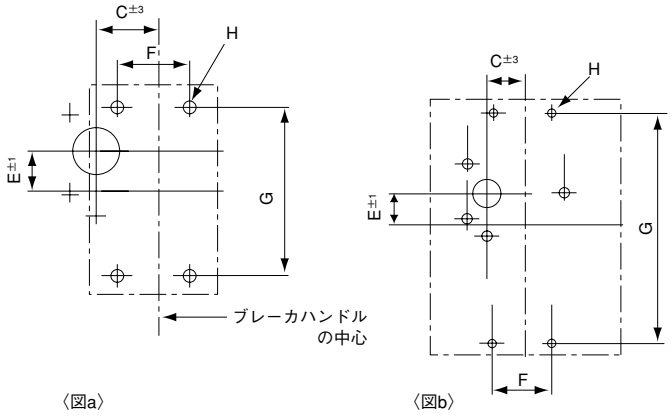

〈図a〉　〈図b〉

（注）掛け金は、ロック用です。ドアの保持は別に設けてください。

●止め金外形図（別売品）

H-2形

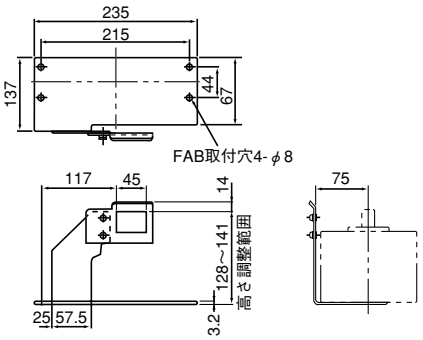

H-5形

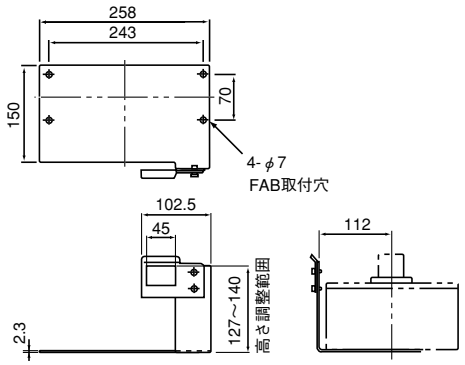

（一般品用）

ハンドル形式				本体適用形式	A	B	C	D ④	E	F	G	H	止め金形式	取付寸法図
標準品	シリンダ錠ロック式	南京錠ロック式	防雨形											
G-22A〔BZ8G22A〕③	**G-22A-K**〔BZ8G22AK〕	**G-22A-Q**〔BZ8G22AQ〕	**G-22A-W**〔BZ8G22AW〕	**SA404HA** ①	111	152	40	150（152）	36	44	215	M6またはϕ7	H-2	a
G-42A〔BZ8G42A〕	**G-42A-K**〔BZ8G42AK	**G-42A-Q**〔BZ8G42AQ〕	**G-42A-W**〔BZ8G42AW〕	**SA604H,SA804H** ①	117	133	40	157（159）	36	70	243		H-5	b
BZ-G60B〔BZ0G60B〕	**BZ-G60B-K**〔BZ0G60BK〕	**BZ-G60B-Q**〔BZ0G60BQ〕	**BZ-G60B-W**	**H400R**	122	152	40	157（159）	36	44	215	M6またはϕ7	標準付属②	a
BZ-G70B〔BZ0G70B〕	**BZ-G70B-K**〔BZ0G70BK〕	**BZ-G70B-Q**〔BZ0G70BQ〕	**BZ-G70B-W**	**H600R** **H800R**	122	152	40	157（159）	36	70	243	M6またはϕ7	標準付属②	b

（注①）4極品の場合はお問合せください。
（注②）裏面形、挿入形の場合は標準装備の止め金は適用できません。
（注③）〔　〕内は商品コードです。
（注④）（　）内は防雨形の場合の寸法です。

外部付属装置

(3)鉄箱ケース（一般品）

(a) 鉄箱ケースの種類と仕様

						標準形	防じん形(Vハンドル付)	防雨形(Vハンドル付)
FAB			ELB					
E	S	H, L	EG	SG	HG	(写No.AF90-780)	(写No.AF 96-175)	(写No.CP97-2636)
EA32AC **EA52AC** **EA52C** **EA62C**	**SA32C** **SA52C** **SA52RC** **SA62C** **SA62RC**		**EG32AC** **EG52AC**			**BZ6C10C2** ②	**BZ6CV10C** ②	**BZ6CW10C** ②
EA33AC **EA53AC** **EA53C** **EA63C**	**SA33C** **SA53C** **SA53RC** **SA63C** **SA63RC**		**EG33AC** **EG33C** **EG53AC** **EG53C** **EG63C**	**SG33C** **SG53C** **SG53RC** **SG63C** **SG63RC**		**BZ6C10C3** ②	**BZ6CV10C** ②	**BZ6CW10C** ②
		L53B				**BZ-C20B-2**〔BZ2C20B〕	**BZ-CV20C**〔BZ0CV20C〕	**BZ-CW20C**〔BZ0CW20C〕
EA102C						**BZ6C25C2** ②	**BZ6CV25C** ②	**BZ6CW25C** ②
EA103AC **EA103C**			**EG102C** **EG103AC** **EG103C**			**BZ6C25C3** ②		
	SA102C					**BZ-C30B-2**〔BZ2C30B〕	**BZ-CV30C** 〔BZ0CV30C〕	**BZ-CW30C** 〔BZ0CW30C〕
	SA103C **SA102RC** **SA103RC**	**H52C** **H53C** **H102C** **H103C**		**SG103C** **SG103RC**		**BZ-C30B-3** 〔BZ3C30B〕		
					HG53B **HG103B**	**BZ-C35B** 〔BZ0C35B〕	―	―
EA202C **EA203C**	**SA202C** **SA203C** **SA202RC** **SA203RC**	**H202C** **H203C**	**EG203C**	**SG203C** **SG203RC**		**BZ-C40B** 〔BZ0C40B〕	**BZ-CV40C** 〔BZ0CV40C〕	**BZ-CW40C** 〔BZ0CW40C〕
		H103R **H203R**			**HG225B**	**BZ-C50B** 〔BZ0C50B〕	―	―
EA402C **EA403C**	**SA402C** **SA403C** **SA402RC** **SA403RC**	**H402C** **H403C** **H403R**	**EG403C**	**SG403C** **SG403RC**	**HG403C**	**BZ-C60B** 〔BZ0C60B〕	**BZ-CV60C** ① 〔BZ0CV60C〕	**BZ-CW60C** ① 〔BZ0CW60C〕
EA603C **EA803C**	**SA603RC** **SA803RC**	**H603C** **H603R** **H803C** **H803R**	**EG603C** **EG803C**	**SG603RC** **SG803RC**	**HG603C** **HG803C**	**BZ-C70B** 〔BZ0C70B〕	**BZ-CV70C** ① 〔BZ0CV70C〕	―
特長						○オートブレーカのハンドルが鉄箱表面より引込んだ構造となっており、不用意な接触による誤動作やハンドルの損傷を防止します。 ○3相4線式の回路に適用するために、3極ブレーカとニュートラル端子を内蔵するタイプを用意しています。（BZ6C10C2、BZ6C10C3を除く） ○配線穴は2重リードホールになっています。 ○配線方法が自由に選択できます。	○投入状態で扉が開かないよう、ドアインターロック付です。（インターロック解除もできます） ○配線方法が自由に選択できます。 ○配線穴は2重または3重リードホールとなっています。	○投入状態で扉が開かないよう、ドアインターロック付です。（インターロック解除もできます）
操作方法						ブレーカ本体のつまみを直接操作	外部操作ハンドル(Vハンドル) より操作	
鉄箱塗装色						マンセル　5Y7/1		
N極端子付						特注品となります。	―	―
保護等級(IEC60529)						―	IP40（簡易防じん）	IP54(防まつ)

(注)〔　〕内は商品コードです。
(注①) 防じん形および防雨形の外観は写真と異なります。(400Aフレーム以上)
(注②) 経済形100AF、汎用形60AF以下の外付付属品(F、R)との組合せはできません。

						防じん形(Gハンドル付)	防雨形(Gハンドル付)
FAB			ELB				
E	S	H, L	EG	SG	HG	(写No.AF90-781)	(写No.AF90-779)
		L53B				**BZ-CG20B** 〔BZ0CG20B〕	**BZ-CW20B** 〔BZ0CW20B〕
					HG53B **HG103B**	**BZ-CG35B** 〔BZ0CG35B〕	**BZ-CW35B** 〔BZ0CW35B〕
		H403R				**BZ-CG60B** 〔BZ0CG60B〕	**BZ-CW60B** 〔BZ0CW60B〕
		H603R **H803R**				**BZ-CG70B** 〔BZ0CG70B〕	**BZ-CW70B** 〔BZ0CW70B〕
特長						○投入状態で扉が開かないよう、ドアインターロック付です。（インターロック解除もできます） ○配線方法が自由に選択できます。 ○配線穴は2重または3重リードホールとなっています。	○投入状態で扉が開かないよう、ドアインターロック付です。
操作方法						外部操作ハンドル(Gハンドル)にて操作	
鉄箱塗装色						マンセル5Y7/1	
ニュートラル端子付						ー	
保護等級(IEC60529)						IP40(簡易防じん)	IP54(防まつ)

(注)〔　〕内は商品コードです。

外部付属装置

(b) 外形寸法

●標準形

外形図

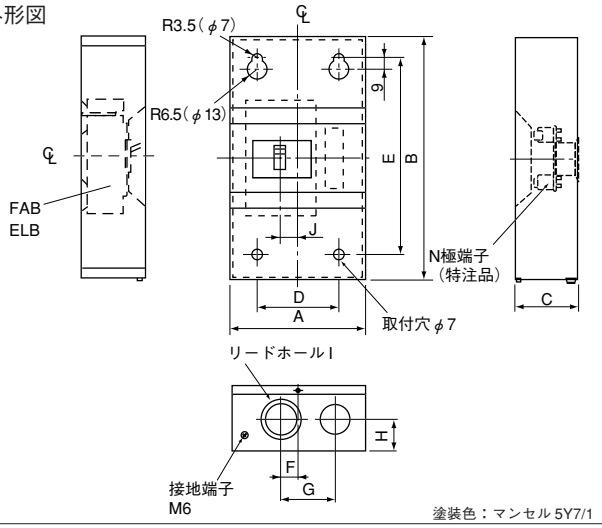

配線方法

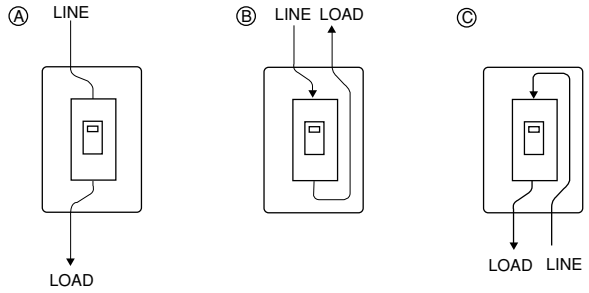

基本形式	本体適用形式(基本名称)						納期	配線方法	外形寸法〔mm〕									
	FAB			ELB														
	E	S	H, L	EG	SG	HG			A	B	C	D	E	F	G	H	I	J
BZ6C10C2 ①	EA32AC EA52AC EA52C EA62C	SA32C SA52C SA52RC SA62C SA62RC		EG32AC EG52AC			○	Ⓐ Ⓑ Ⓒ	135	225	95	90	170	25	65	40	φ35 φ22	0
BZ6C10C3 ①	EA33AC EA53AC EA53C EA63C	SA33C SA53C SA53RC SA63C SA63RC		EG33AC EG33C EG53AC EG53C EG63C	SG33C SG53C SG53RC SG63C SG63RC		○											
BZ-C20B-3 〔BZ3C20B〕			**L53B**				○		135	225	95	90	170	25	65	40	φ35 φ22	0
BZ6C25C2 ①	EA102C						○		200	320	95	120	240	25	80	40	φ45 φ30	0
BZ6C25C3 ①	EA103AC EA103C			EG102C EG103AC EG103C			○											
BZ-C30B-2 ① 〔BZ2C30B〕		**SA102C**					○		200	320	95	120	240	25	80	40	φ45 φ30	25
BZ-C30B-3 ① 〔BZ3C30B〕		**SA103C** **SA102RC** **SA103RC**	**H52C** **H53C** **H102C** **H103C**		**SG103C** **SG103RC**		○											
BZ-C35B 〔BZ0C35B〕						**HG53B** **HG103B**	○		200	320	120	120	240	25	80	40	φ45 φ30	25
BZ-C40B ① 〔BZ0C40B〕	**EA202C** **EA203C**	**SA202C** **SA203C** **SA202RC** **SA203RC**	**H202C** **H203C**	**EG203C**	**SG203C** **SG203RC**		○		200	360	95	120	280	25	80	45	φ55 φ40	25
BZ-C50B 〔BZ0C50B〕			**H103R** **H203R**			**HG203B**	○		200	360	140	120	280	25	80	45	φ55 φ40	25
BZ-C60B 〔BZ0C60B〕	**EA402C** **EA403C**	**SA402C** **SA403C** **SA402RC** **SA403RC**	**H402C** **H403C** **H403R**	**EG403C**	**SG403C** **SG403RC**	**HG403C**	○		400	750	175	300	650	100	200	80	φ106 φ78 φ63	25
BZ-C70B 〔BZ0C70B〕	**EA603C** **EA803C**	**SA603RC** **SA803RC**	**H603C** **H803C** **H603R** **H803R**	**EG603C** **EG803C**	**SG603RC** **SG803RC**	**HG603C** **HG803C**	○		400	750	175	300	650	100	200	80	φ106 φ78 φ63	50

(注 ①) FABのR付、ELBのF, R付には使用できません。

◎	標準品	○	準標準品		受注品	F

●防じん形

外形図
BZ6CV10C～BZ6CV25C
BZ-CV30C～CV40C

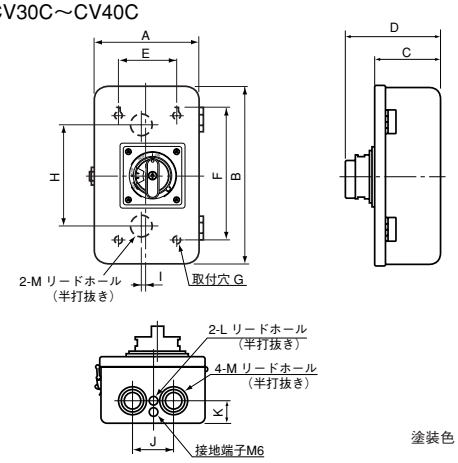

塗装色：マンセル 5Y7/1

外形図
BZ-CV60C～CV70C

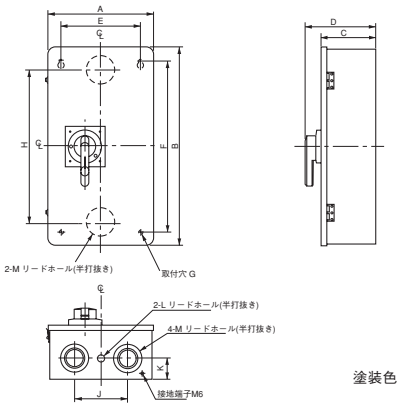

塗装色：マンセル 5Y7/1

配線方法

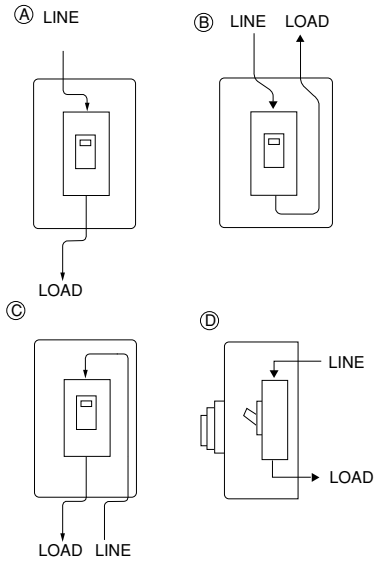

基本形式	本体適用形式（基本名称）						納期	配線方法	外形寸法〔mm〕												
	FAB			ELB																	
	E	S	H, L	EG	SG	HG			A	B	C	D	E	F	G	H	I	J	K	L	M
BZ6CV10C	EA32AC EA33AC EA52AC EA53AC EA52C EA53C EA62C EA63C	SA32C SA33C SA52C SA53C SA52RC SA53RC SA62C SA63C SA62RC SA63RC		EG32AC EG33AC EG33C EG52AC EG53AC EG53C EG63C	SG33C SG53C SG53RC SG63C SG63RC		○	Ⓐ Ⓑ Ⓒ	180	300	114	178.5	100	220	φ7	—	—	70	40	—	φ28 φ35 φ43
BZ-CV20C 〔BZ0CV20C〕			L53B				○		180	300	114	163	100	220	φ7	—	—	70	40	—	φ28 φ35 φ43
BZ6CV25C	EA102C EA103AC EA103C			EG102C EG103AC EG103C			○	Ⓐ Ⓑ Ⓒ Ⓓ	250	400	142	206.5	170	320	φ9	280	17	110	50	φ23	φ35 φ52 φ63
BZ-CV30C 〔BZ0CV30C〕		SA102C SA103C SA102RC SA103RC	H52C H53C H102C H103C		SG103C SG103RC		○		250	400	142	191	170	320	φ9	280	17	110	50	φ23	φ35 φ52 φ63
BZ-CV40C 〔BZ0CV40C〕	EA202C EA203C	SA202C SA203C SA202RC SA203RC	H202C H203C	EG203C	SG203C SG203RC		○		250	400	142	191	170	320	φ9	280	17	110	50	φ23	φ35 φ52 φ63
BZ-CV60C 〔BZ0CV60C〕	EA402C EA403C	SA402C SA403C SA402RC SA403RC	H402C H403C H403R	EG403C	SG403C SG403RC	HG403C			400	750	206	269	300	650	φ12	580	0	200	80	φ28	φ63 φ78 φ106
BZ-CV70C 〔BZ0CV70C〕	EA603C EA803C	SA603RC SA803RC	H603C H803C H603R H803R	EG603C EG803C	SG603RC SG803RC	HG603C HG803C			400	750	206	269	300	650	φ12	580	0	200	80	φ28	φ63 φ78 φ106

◎	標準品	○	準標準品		受注品	F

外部付属装置

●防雨形

外形図

BZ6CW10C～BZ6CW25C
BZ-CW30C～CW50C

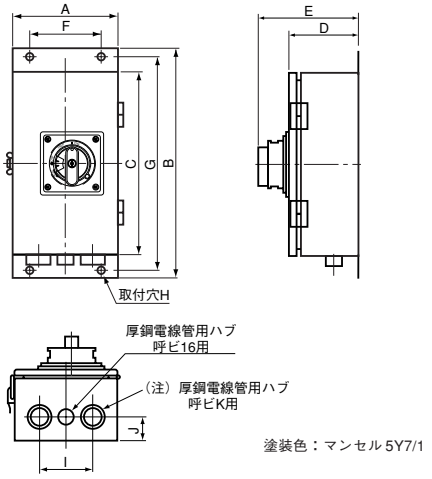

塗装色：マンセル 5Y7/1

外形図

BZ-CW60C

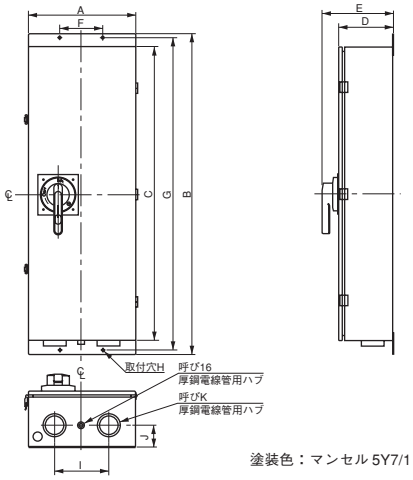

塗装色：マンセル 5Y7/1

配線方法

Ⓐ

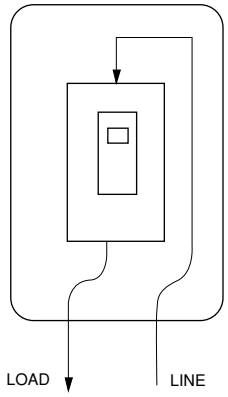

基本形式	本体適用形式（基本名称）						納期	配線方法	外形寸法〔mm〕										
	FAB			ELB															
	E	S	H, L	EG	SG	HG			A	B	C	D	E	F	G	H	I	J	K
BZ6CW10C	EA32AC EA33AC EA52AC EA53AC EA52C EA53C EA62C EA63C	SA32C SA33C SA52C SA53C SA52RC SA53RC SA62C SA63C SA62RC SA63RC		EG32AC EG33AC EG33C EG52AC EG53AC EG53C EG63C	SG33C SG53C SG53RC SG63C SG63RC		○	Ⓐ	170	370	300	120	184.5	120	350	φ6	90	40	28
BZ-CW20C 〔BZ0CW20C〕			**L53B**				○	Ⓐ	170	370	300	120	169	120	350	φ6	90	40	28
BZ6CW25C	EA102C EA103AC EA103C			EG102C EG103AC EG103C			○	Ⓐ	200	470	400	120	184.5	140	450	φ6	110	40	36
BZ-CW30C 〔BZ0CW30C〕		**SA102C** **SA103C** **SA102RC** **SA103RC**	**H52C** **H53C** **H102C** **H103C**		**SG103C** **SG103RC**		○	Ⓐ	200	470	400	120	169	140	450	φ6	110	40	36
BZ-CW40C 〔BZ0CW40C〕	**EA202C** **EA203C**	**SA202C** **SA203C** **SA202RC** **SA203RC**	**H202C** **H203C**	**EG203C**	**SG203C** **SG203RC**			Ⓐ	250	570	500	120	169	180	550	φ6	130	50	54
BZ-CW60C 〔BZ0CW60C〕	**EA402C** **EA403C**	**SA402C** **SA403C** **SA402RC** **SA403RC**	**H402C** **H403C** **H403R**	**EG403C**	**SG403C** **SG403RC**	**HG403C**		Ⓐ	400	1200	1100	207	270	160	1170	φ8.5	200	80	70

◎	標準品	○	準標準品		受注品	F

外形図

BZ-CG20B ～ CG70B

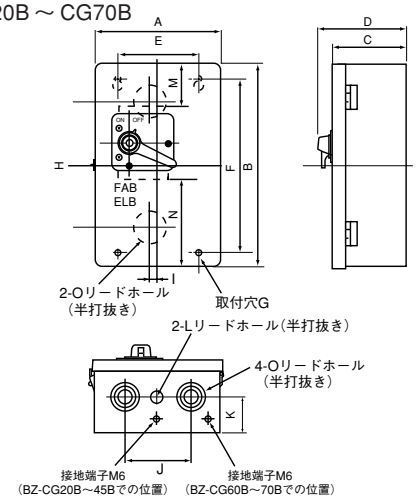

配線方法

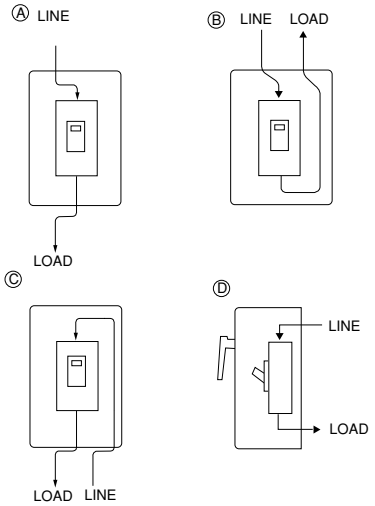

基本形式	本体適用形式						納期	配線方法	外形寸法〔mm〕														
	FAB			ELB																			
	E	S	H, L	EG	SG	HG			A	B	C	D	E	F	G	H	I	J	K	L	M	N	O
BZ-CG20B〔BZ0CG20B〕			**L53B**				○	Ⓐ Ⓑ Ⓒ	180	300	114	157	100	220	φ7	—	—	70	50	—	85	85	φ28 φ35 φ43
BZ-CG35B〔BZ0CG35B〕						**HG53B** **HG103B**	○	Ⓐ Ⓑ Ⓒ Ⓓ	250	400	142	187	170	320	φ9	280	17	110	50	φ23	122.5	122.5	φ35 φ52 φ63
BZ-CG60B〔BZ0CG60B〕			**H403R**				○		400	750	175	220	300	650	φ12	580	0	200	80	φ23	246.5	246.5	φ106 φ78 φ63
BZ-CG70B〔BZ0CG70B〕			**H603R** **H803R**				○		400	750	175	234	300	650	φ12	580	0	200	80	φ23	237.5	237.5	φ106 φ78 φ63

（注）〔　〕内は商品コードです。

◎	標準品	○	準標準品		受注品	F

●防雨形

外形図

BZ-CW20B ～ CW60B

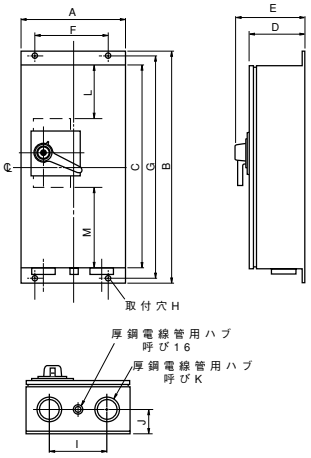

配線方法

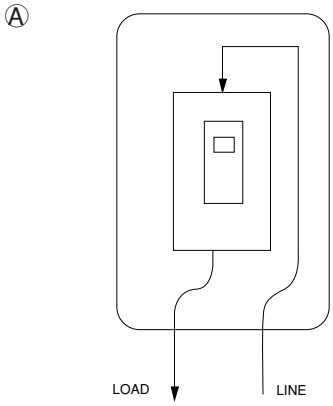

基本形式	本体適用形式						納期	配線方法	外形寸法〔mm〕												
	FAB			ELB																	
	E	S	H, L	EG	SG	HG			A	B	C	D	E	F	G	H	I	J	K	L	M
BZ-CW20B〔BZ0CW20B〕			**L53B**				○	Ⓐ	170	370	300	120	167	120	350	φ6	90	40	28	85	85
BZ-CW35B〔BZ0CW35B〕						**HG53B** **HG103B**	○	Ⓐ	250	470	400	140	167	140	450	φ6	110	40	36	122.5	122.5
BZ-CW60B〔BZ0CW60B〕			**H403R**					Ⓐ	400	1200	1100	180	227	160	1170	φ8.5	200	80	70	421.5	421.5

（注1）600Aフレーム以上についても特注で製作いたしますのでお問合せください。
（注2）〔　〕内は商品コードです。

◎	標準品	○	準標準品		受注品	F

外部付属装置

(4)端子カバー

(a)ロングタイプ端子カバー（一般品）

基本形式 黒色	基本形式 透明	極数	本体適用形式(基本名称) FAB E	FAB S	FAB H, L	ELB EG	ELB SG	ELB HG	納期	外形寸法〔mm〕 A	B	C	D	梱包数	外観
BZ6TB10C2 〔BZ6TB10C2〕 ①	**BZ6TBH10C2** 〔BZ6TBH10C2〕 ①	2	**EA32FC** **EA32AC** **EA52FC** **EA52AC** **EA52C** **EA62C** **EA102C**	**SA32C** **SA52C** **SA52RC** **SA62C** **SA62RC**		**EG32FC** **EG32AC** **EG52FC** **EG52AC**			◎	50	40	53	53	2	●圧着端子接続時の充電部露出防止 ●ワンタッチ取付形
BZ6TB10C3 〔BZ6TB10C3〕 ①	**BZ6TBH10C** 〔BZ6TBH10C3〕 ①	2・3	**EA33FC** **EA33AC** **EA53FC** **EA53AC** **EA53C** **EA63C** **EA103FC** **EA103AC** **EA103C**	**SA33C** **SA53C** **SA53RC** **SA63C** **SA63RC**		**EG33FC** **EG33AC** **EG33C** **EG53FC** **EG53AC** **EG53C** **EG63C** **EG102C** **EG103FC** **EG103AC** **EG103C**	**SG33C** **SG53C** **SG53RC** **SG63C** **SG63RC**		◎	75	40	53	53	2	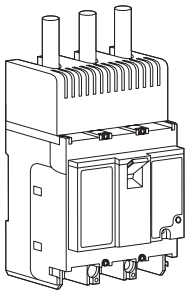
――	**BZ-TB20B-3** 〔BZ3TB20B〕 ①	3			**L53B**				◎	75	30	58.5	58.5	2	
――	**BZ-TB20B-4** 〔BZ4TB20B〕①	4	**EA104B**	**SA54B**					◎	100	30	58.5	58.5	2	
――	**BZ-TB30B-2** 〔BZ2TB30B〕	2		**SA102C**					◎	60	40	58.5	58.5	2	外形寸法 A B C(電源側) D(負荷側) FAB,ELB
――	**BZ-TB30B-3** 〔BZ3TB30B〕	2・3		**SA103C** **SA102RC** **SA103RC**	**H52C** **H53C** **H102C** **H103C**		**SG103C** **SG103RC**		◎	90	40	58.5	58.5	2	
――	**BZ-TB35B** 〔BZ0TB35B〕	3						**HG53B** **HG103B**	◎	90	40	81	81	2	
――	**BZ-TB35B-4** 〔BZ4TB35B〕	4		**SA104R**					◎	123	40	81	81	2	
――	**BZ-TB40B** 〔BZ0TB40B〕	2・3	**EA202C** **EA203C**	**SA202C** **SA203C** **SA202RC** **SA203RC**	**H202C** **H203C**	**EG203C**	**SG203C** **SG203RC**		◎	105	50	58.5	58.5	2	
――	**BZ-TB45B-4** 〔BZ4TB45B〕	4		**SA204R**					◎	143	50	81	81	2	
――	**BZ-TB50B** 〔BZ0TB50B〕	3			**H103R** **H203R**			**HG203B**	◎	105	40	97	97	2	
――	**BZ-TB60B** 〔BZ0TB60B〕	2・3	**EA402C** **EA403C**	**SA402C** **SA403C** **SA402RC** **SA403RC**	**H402C** **H403C** **H403R**	**EG403C**	**SG403C** **SG403RC**	**HG403C**	◎	172	110	98	98	2	●圧着端子接続時の充電部露出防止 ●ねじ取付形
――	**BZ-TB70B** 〔BZ0TB70B〕	2・3	**EA603C** **EA803C**	**SA603RC** **SA803RC**	**H603C** **H803C** **H603R** **H803R**	**EG603C** **EG803C**	**SG603RC** **SG803RC**	**HG603C** **HG803C**	◎	230	135	97.5	97.5	2	
――	**A1-14** 〔BZ8A114〕	4					**SGa104A** **SG104H**		◎	140	28	52	52	2	●圧着端子接続時の充電部露出防止 ●ワンタッチ取付 ●透明色

(注1)〔　〕内は商品コードです。
(注①) 外部操作ハンドル、モータドライブ付の場合には一部分を切欠する必要があります。(下図参照)
また、加工品を手配する場合には末尾に“-00635”をご指定ください(例　BZ6TB10C2-00635)。

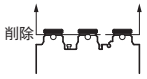

◎	標準品	○	準標準品		受注品	F

(b) ショートタイプ端子カバー（一般品）

基本形式 黒色	基本形式 透明	極数	本体適用形式(基本名称) FAB E	FAB S	FAB H, L	ELB EG	ELB SG	ELB HG	納期	外形寸法〔mm〕 A	B	C	D	梱包数	外観
BZ6TS10C2 〔BZ6TS10C2〕 ①	**BZ6TSH10C2** 〔BZ6TSH10C2〕 ①	2	**EA32FC** **EA32AC** **EA52FC** **EA52AC** **EA52C** **EA62C** **EA102C**	**SA32C** **SA52C** **SA52RC** **SA62C** **SA62RC**		**EG32FC** **EG32AC** **EG52FC** **EG52AC**			◎	50	10	53	53	2	●ワンタッチ取付形
BZ6TS10C3 〔BZ6TS10C3〕 ①	**BZ6TSH10C3** 〔BZ6TSH10C3〕 ①	2・3	**EA33FC** **EA33AC** **EA53FC** **EA53AC** **EA53C** **EA63C** **EA103FC** **EA103AC** **EA103C**	**SA33C** **SA53C** **SA53RC** **SA63C** **SA63RC**		**EG33FC** **EG33AC** **EG33C** **EG53FC** **EG53AC** **EG53C** **EG63C** **EG102C** **EG103FC** **EG103AC** **EG103C**	**SG33C** **SG53C** **SG53RC** **SG63C** **SG63RC**		◎	75	10	53	53	2	
———	**BZ-TS20B-3** 〔BZ3TS20B〕 ①	3			**L53B**				◎	75	10	58.5	58.5	2	
———	**BZ-TS20B-4** 〔BZ4TS20B〕 ①	4	**EA104B**	**SA54B**					◎	100	10	58.5	58.5	2	
———	**BZ-TS30B-2** 〔BZ2TS30B〕	2		**SA102C**					◎	60	10	58.5	58.5	2	
———	**BZ-TS30B-3** 〔BZ3TS30B〕	2・3		**SA103C** **SA102RC** **SA103RC**	**H52C** **H53C** **H102C** **H103C**		**SG103C** **SG103RC**		◎	90	10	58.5	58.5	2	
———	**BZ-TS35B** 〔BZ0TS35B〕	3						**HG53B** **HG103B**	◎	90	10	81	81	2	
———	**BZ-TS40B** 〔BZ0TS40B〕	2・3	**EA202C** **EA203C**	**SA202C** **SA203C** **SA202RC** **SA203RC**	**H202C** **H203C**	**EG203C**	**SG203C** **SG203RC**		◎	105	10	58.5	58.5	2	
———	**BZ-TS50B** 〔BZ0TS50B〕	3			**H103R** **H203R**			**HG203B**	◎	105	10	97	97	2	

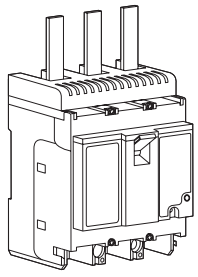

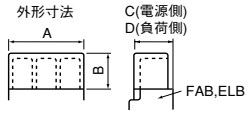

(注1) 〔 〕内は商品コードです。
(注①) 外部操作ハンドル、モータドライブ付の場合には一部分を切欠する必要があります。(下図参照)
また、加工品を手配する場合には末尾に“-00635”をご指定ください（例 BZ6TS10C2-00635）。

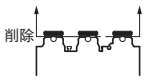

◎	標準品	○	準標準品		受注品	F

外部付属装置

(5)絶縁バリア

(a)相間バリア（一般品）

基本形式〔商品コード〕	UL認定	本体適用形式(基本名称) FAB E	FAB S	FAB H, L	ELB EG	ELB SG	ELB HG	納期	外形寸法〔mm〕A	外形寸法〔mm〕B	1台分の枚数	外観
BZ6B10C〔BZ6B10C〕	—	**EA30FC** **EA30AC** **EA50FC** **EA50AC** **EA50C** **EA60C** **EA100FC** **EA100AC** **EA100C**	**SA30C** **SA50C** **SA50RC** **SA60C** **SA60RC**		**EG30FC** **EG30AC** **EG50FC** **EG50AC** **EG30C** **EG50C** **EG60C** **EG100FC** **EG100AC** **EG100C**	**SG30C** **SG50C** **SG50RC** **SG60C** **SG60RC**		◎	50	49	4	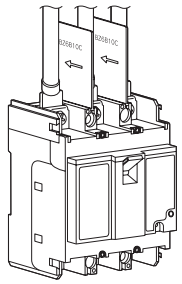
BZ-B30B〔BZ0B30B〕	—		**SA100C** **SA100RC**	**LA53B** ① **H50B** **H50C** **H100C**		**SG100C** **SG100RC**		◎	50	51	4	
BZ-B35B〔BZ0B35B〕				**LA53B** ①			**HG50B** **HG100B**	◎	50	73	4	
BZ-B40B〔BZ0B40B〕	—	**EA225C**	**SA225C** **SA225RC**	**H225C**	**EG225C**	**SG225C** **SG225RC**		◎	80	52	4	
BZ-B50B〔BZ0B50B〕				**H100R** **H225R**			**HG225B**	◎	80	90.5	4	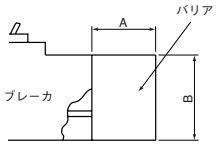
B-43A〔BZ0B43A〕	—	**EA400C** **EA603C** **EA803C**	**SA400C** **SA400RC** **SA603RC** **SA803RC**	**H400C** **H600C** **H800C** **H403R** **H603R** **H803R**	**EG400C** **EG600C** **EG800C**	**SG400C** **SG400RC** **SG600RC** **SG800RC** **SG400CUL**	**HG400C** **HG600C** **HG800C**	◎	105	95	4	
B-44A〔BZ0B44A〕	—		**SA404HA** **SA604H** **SA804H**					◎	105	95	6	

（注1）EA・SA□C、EG・SG□Cタイプの50Aフレーム以上の機種には相間バリアが2極品は1枚、3極品は2枚標準装備されています。
（注 ①）LA53Bに適用する相間バリアの形式は、電源側：BZ-B30B、負荷側：BZ-B35Bです。

◎	標準品	○	準標準品		受注品	F

(b)対地バリア（一般品）

基本形式〔商品コード〕	極数	本体適用形式(基本形式および基本名称) FAB E	FAB S	FAB H, L	ELB EG	ELB SG	ELB HG	納期	外形寸法〔mm〕A	外形寸法〔mm〕B	1台分の枚数	外観
BZ6BL10C2〔BZ6BL10C2〕	2	**EA32FC** **EA32AC** **EA52FC** **EA52AC** **EA52C** **EA62C** **EA102C**	**SA32C** **SA52C** **SA52RC** **SA62C** **SA62RC**		**EG32FC** **EG32AC** **EG52FC** **EG52AC**			◎	① 100	③ 43	1	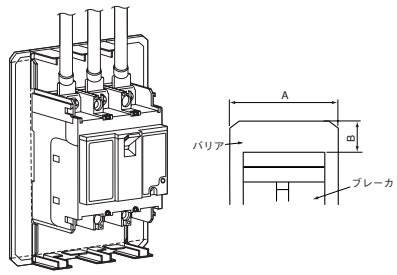
BZ6BL10C3〔BZ6BL10C3〕	2・3	**EA33FC** **EA33AC** **EA53FC** **EA53AC** **EA53C** **EA63C** **EA100FC** **EA103AC** **EA103C**	**SA33C** **SA53C** **SA53RC** **SA63C** **SA63RC**		**EG33FC** **EG33AC** **EG52FC** **EG53AC** **EG33C** **EG53C** **EG63C** **EG102C** **EG100FC** **EG103AC** **EG103C**	**SG33C** **SG53C** **SG53RC** **SG63C** **SG63RC**		◎	② 125	③ 43	1	（注①）50mmおよび75mmに切断可 （注②）75mmおよび100mmに切断可 （注③）30mmに切断可
BZ-BL20B-3〔BZ3BL20B〕	3			**L53B** **LA53B**				◎	⑦ 125	⑥ 70	1	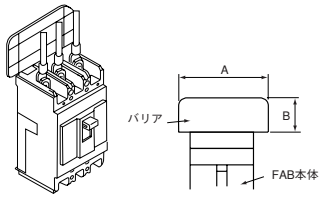
BZ-BL30B-2〔BZBL30B〕	2		**SA102C**					◎	① 100	④ 70	1	
BZ-BL35B〔BZ0BL35B〕	2,3		**SA100RC**	**H50C** **H100C**		**SG103C** **SG103RC**	**HG53B** **HG103B**	◎	② 130	④ 70	1	
BZ-BL40B〔BZ0BL40B〕	2,3	**EA225C**	**SA225C** **SA225RC**	**H225C**	**EG225C**	**SG203C** **SG203RC**		◎	③ 190	⑤ 100	1	（注①）60mmおよび80mmに切断可 （注②）90mmおよび110mmに切断可 （注③）105mmおよび147mmに切断可 （注④）40mmに切断可 （注⑤）72mmおよび50mmに切断可 （注⑥）30mmに切断可 （注⑦）75mmおよび100mmに切断可
BZ-BL50B〔BZ0BL50B〕	3			**H103R** **H203R**			**HG203B**	◎	③ 190	⑤ 100	1	

（注1）EA104B、SA54B、SA104R、SA204R用はありません。

◎	標準品	○	準標準品		受注品	F

(6) ハンドルロック装置

(a) ハンドルキーロック装置（一般品）

ブレーカのハンドルをONあるいはOFFのいずれかの位置にロックする装置で、ON ロックしたままでも過電流が流れるとブレーカはトリップします。南京錠は右図の寸法の市販品をお使いください。

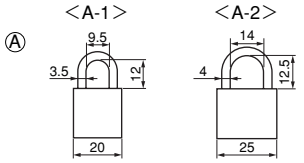

形式記号	参考図	本体適用形式（基本名称） FAB E	FAB S	FAB H, L	ELB EG	ELB SG	ELB HG	南京錠
Q1（キャップ式）	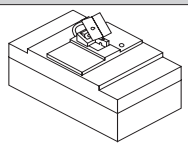	EA400C EA600C EA800C	SA400C、SA400RC SA600RC SA800RC	H100R H225R H400R H600R H800R	EG400C EG600C EG800C	SG400C、SG400RC SG600RC SG800RC	HG50B HG100B HG225B	標準付属します。付属の南京錠をお使いください。
Q2（プレート式）	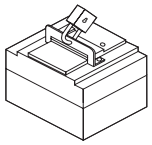			LA50B L50B				
		EA30FC EA50FC EA100FC EA30AC EA50AC EA50C EA60C EA100AC EA100C	SA30C SA50C SA50RC SA60C SA60RC		EG30FC ② EG50FC ② EG100FC ② EG30AC ② EG30C ② EG50AC ② EG50C ② EG60C ② EG100AC ② EG100C ②	SG30C ② SG50C ② SG50RC ② SG60C ② SG60RC ②		標準付属しません。上図Ⓐの寸法の市販品をお使いください。
	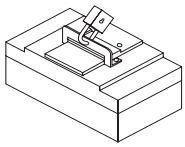	EA225C	SA100C ① SA100RC ① SA225C 、SA225RC	LA50B L50B H50C ① H100C ① H225C	EG225C	SG100C ① SG100RC ① SG225C 、SG225RC	HG50B HG100B HG225B	標準付属します。付属の南京錠をお使いください。
		EA400C EA600C EA800C	SA400C、SA400RC SA600RC SA800RC	H400C、H400R H600C、H600R H800C、H800R	EG400C EG600C EG800C	SG400C、SG400RC SG600RC SG800RC	HG400C HG600C HG800C	標準付属します。付属の南京錠をお使いください。

（注1）▭ 部分の形式で、キャップ式ハンドルロック（Q1）が必要な場合、ハンドルロックカバー（形式 BZ6L□C形）をご注文ください。
（注 ①）左極側付属品（WL、KL）の後取付はできません。また、瞬時可調整形には付属できません。
（注 ②）テストボタンガードリング付となります。

(b) ハンドルロックカバー（別売部品）（一般品）

お客様自身で取付られるワンタッチ式の簡易ロックカバーです。南京錠は標準付属しません。
BZ6L40C 以下（外観（イ））については上図 A-1 の寸法の市販品をお使いください。

部品形式〔商品コード〕	外観	本体適用形式（基本名称） FAB E	FAB S	FAB H, L	ELB EG	ELB SG	ELB HG	南京錠
BZ6L10C［BZ6L10C］	（イ）	EA30FC EA30AC EA50FC EA50AC EA50C EA60C EA100FC EA100AC EA100C	SA30C SA50C SA50RC SA60C SA60RC		EG30FC EG30AC EG30C EG50FC EG50AC EG50C EG60C EG100FC EG100AC EG100C	SG30C SG50C SG50RC SG60C SG60RC		A-1
BZ-L20C［BZ0L20C］	（イ）	L50B LA50B						A-1
BZ6L30C［BZ0L30D］	（イ）		SA100C、SA100RC	H50C H100C		SG100C、SG100RC		A-1
BZ6L40C［BZ0L40D］	（イ）	EA225C	SA225C、SA225RC	H225C	EG225C	SG225C、SG225RC		A-1
BZ-L35B	（ロ）						HG50B HG100B	―
BZ-L50B［BZ0L50B］	（ロ）			H100R H225R			HG225B	―
BZ-L70B［BZ0L70B］	（ロ）	EA400C EA600C EA800C	SA400C、SA400RC SA600RC SA800RC	H400C、H400R H600C、H600R H800C、H800R	EG400C EG600C EG800C	SG400C、SG400RC SG600RC SG800RC	HG400C HG600C HG800C	―
BZ-L50［BZ8L50］	（ハ）					SGa104A、SG104H		―
BZ-L60［BZ8L60］	（ハ）		SA404HA			SGa204A、SG204H SGa404A		―

図（イ）

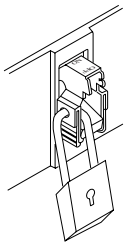

図（ロ）

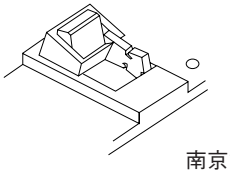

南京錠×

図（ハ）

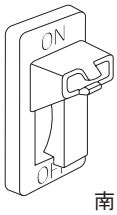

南京錠×

外部付属装置

(7) メカニカルインターロック(一般品)

(a) メカニカルインターロックの種類

種類	M1形		M2形	M3形
	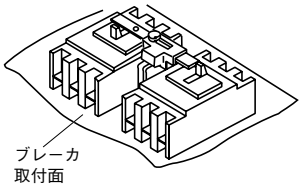	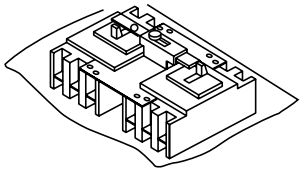	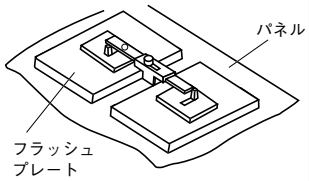	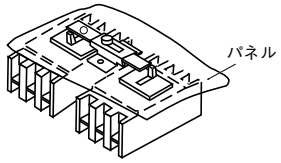
構造	ブレーカ取付面に取り付ける構造です。	2台のブレーカのカバー表面に取り付ける構造です。	フラッシュプレート付ブレーカに適用するもので、盤のパネル前面に取り付ける構造です。	ブレーカのハンドルと窓枠をパネルより突出させた取付の場合に適用するもので、盤のパネル前面に取付る構造です。
適用接続方式	表面形	表面形、裏面形、挿入形	埋込形	表面形、裏面形、挿入形

(b) 外形寸法図

● BZ6M1 形（経済形 30 ～ 100AF、汎用形 30 ～ 60AF）

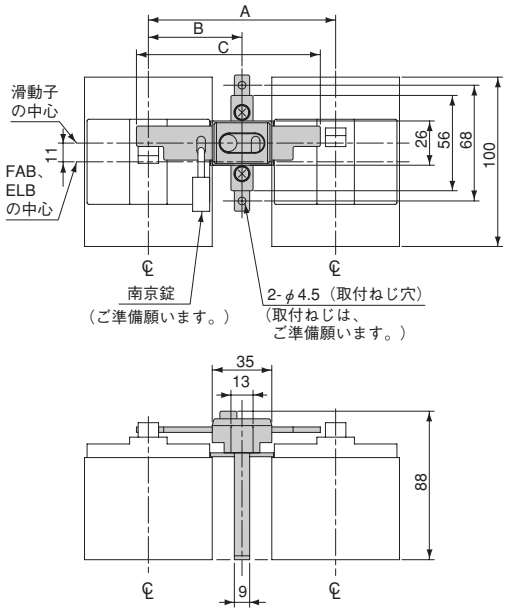

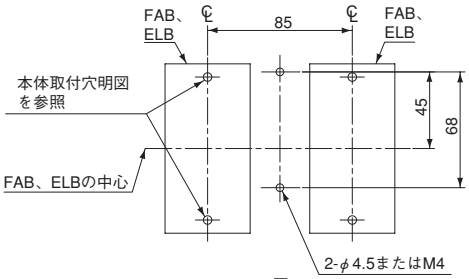

図 1

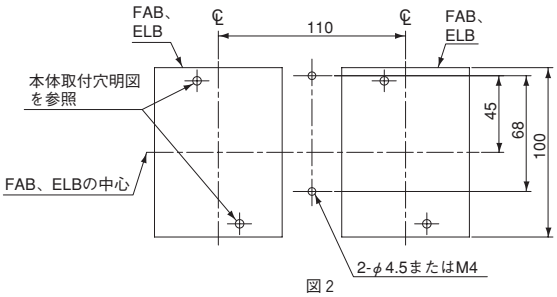

図 2

取付穴明寸法

基本形式 （＝商品コード）	本体適用形式（基本形式）				納期	外形寸法〔mm〕			
	FAB		ELB						
	E	S	EG	SG		A	B	C	穴明図
BZ6M110C2	**EA32FC** **EA52FC** **EA32AC** **EA52AC** **EA52C** **EA62C** **EA102C**	**SA32C** **SA52C** **SA62C** **SA52RC** **SA62RC**	**EG32FC** **EG52FC** **EG32AC** **EG52AC**	――	○	85	42.5	83	図 1
BZ6M110C3	**EA33FC** **EA53FC** **EA103FC** **EA33AC** **EA53AC** **EA103AC** **EA53C** **EA63C** **EA103C**	**SA33C** **SA53C** **SA63C** **SA53RC** **SA63RC**	**EG33FC** **EG53FC** **EG103FC** **EG33AC** **EG53AC** **EG103AC** **EG33C** **EG53C** **EG63C** **EG102C** **EG103C**	**SG33C** **SG53C** **SG63C** **SG53RC** **SG63RC**	○	110	55	108	図 2

（注1）BZ6M110C2は南京錠ロックできません。
（注2）南京錠ロックする場合は右図の寸法の市販品をお使いください。
（注3）協約形分電盤用連結取付板との組合せはできません。
（注4）図中左側のFAB/ELBには、外部取付式F、R付は適用できません。

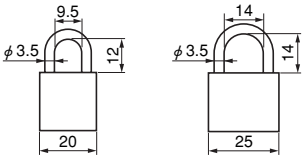

◎	標準品	○	準標準品		受注品	F

● BZ6M1・BZ-M1 形（経済形 225AF 以上、汎用形 100AF 以上、高性能形 50AF 以上）

・H50C・汎用形 100 ～ 225AF

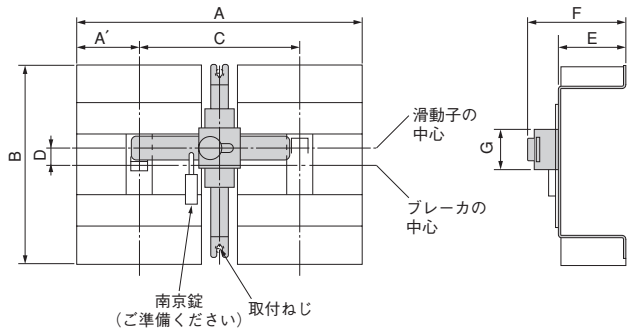

図A

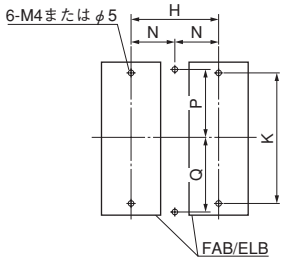

図1

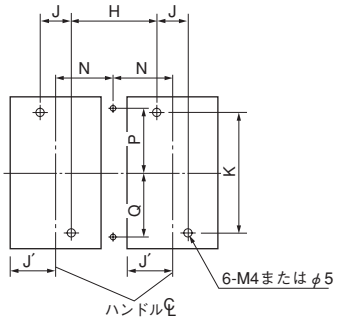

図2

・400 ～ 800AF、H103R、H203R、HG53B、HG103B、HG203B

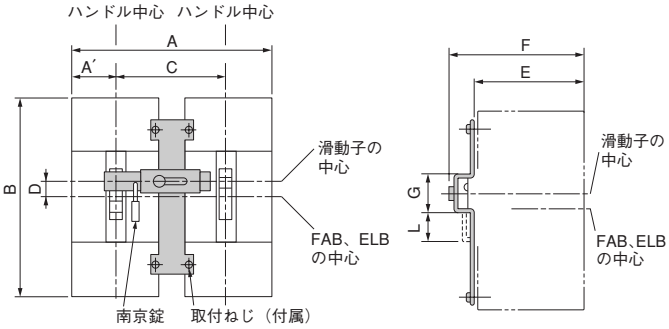

図B

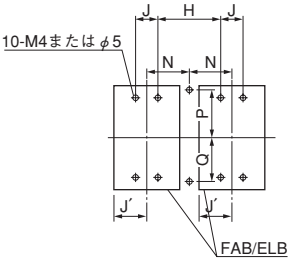

図 3

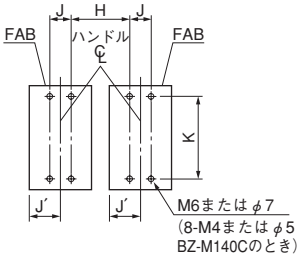

図4

取付穴明寸法

基本形式	本体適用形式						納期	外形寸法〔mm〕														
	FAB			ELB																		
	E	S	H	EG	SG	HG		A(A')	B	C	D	E	F	G	H	J(J')	K	L	N	P	Q	穴明図	構造図
BZ6M130C2 ［BZ6M130C2］①		**SA102C**					○	150 (15)	155	90	8	57.5	85	35	90	—	132	—	45	70	75	図 1	図 A
BZ6M130C3 ［BZ6M130C3］①		**SA103C** **SA102RC** **SA103RC**	**H52C** **H53C** **H102C** **H103C**		**SG103C** **SG103RC**		○	210 (45)	155	120	8	57.5	85	35	90	30 (45)	132	—	60	70	75	図 2	
BZ-M130C-3 ［BZ3M130C］						**HG53B** **HG103B**	○	210	155	120	9	78	107	35	90	30	132	—	—	—	—	図 2	図 B
BZ6M140C ［BZ6M140C］①	**EA202C** **EA203C**	**SA202C** **SA203C** **SA202RC** **SA203RC**	**H202C** **H203C**	**EG203C**	**SG203C** **SG203RC**		○	240 (52.5)	165	135	14	57.5	85	35	100	35 (52.5)	126	—	67.5	76	69	図 3	図 A
BZ-M140C ［BZ0M140C］			**H103R** **H203R**			**HG203B**	○	240 (52.5)	165	135	9	107	123.5	35	100	35 (52.5)	126	—	—	—	—	図 4	図 B
BZ-M160C ② ［BZ0M160C］	**EA402C** **EA403C**	**SA402C** **SA403C** **SA402RC** **SA403RC**	**H402C** **H403C**	**EG403C**	**SG403C** **SG403RC**	**HG403C**	○	355 (70)	257	215	0	94.5	126	54.5	171	44 (70)	215	38	—	—	—	図 4	図 B
BZ-M170C ② ［BZ0M170C］	**EA603C** **EA803C**	**SA603RC** **SA803RC**	**H603C** **H803C**	**EG603C** **EG803C**	**SG603RC** **SG803RC**	**HG603C** **HG803C**	○	500 (105)	275	290	20	94.5	126	54.5	220	70 (105)	243	38	—	—	—		

（注1）裏面形は寸法および本体取付穴が上記表と異なりますのでお問い合わせください。
（注2）南京錠ロックする場合は右図の寸法の市販品をお使いください。
（注3）［　］内は商品コードです。
（注 ①）図中左側のFAB/ELBには漏電警報付および外部取付式F、R付は適用できません。
（注 ②）端子カバーを使用する場合、端子カバー取付後、メカニカルインターロックを取付けてください。

◎	標準品	○	準標準品		受注品	F

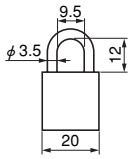

外部付属装置

● BZ6M2 形（経済形 30 ～ 100AF、汎用形 30 ～ 60AF）

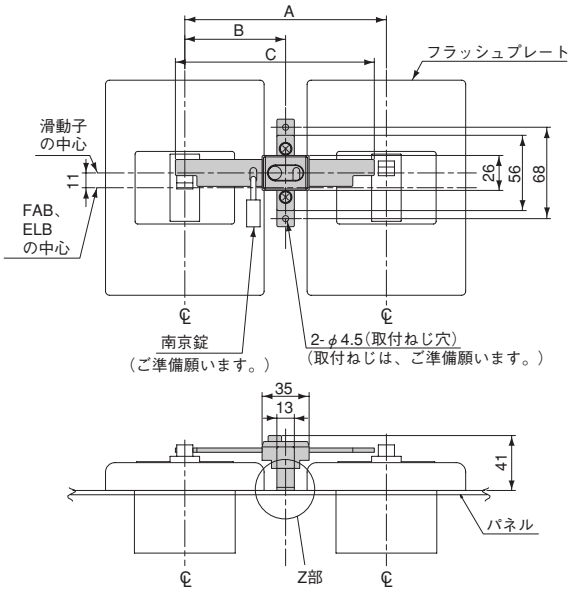

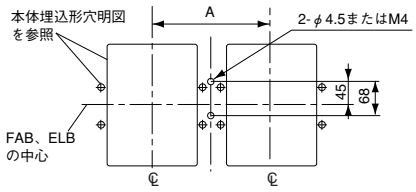

取付穴明寸法

Z部詳細

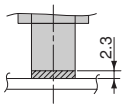

基本形式（＝商品コード）	本体適用形式（基本形式） FAB E	FAB S	ELB EG	ELB SG	納期	外形寸法〔mm〕 A	B	C
BZ6M210C2	**EA32FC** **EA52FC** **EA32AC** **EA52AC** **EA52C** **EA62C** **EA102C**	**SA32C** **SA52C** **SA62C** **SA52RC** **SA62RC**	**EG32FC** **EG52FC** **EG32AC** **EG52AC**	――	○	125	62.5	123
BZ6M210C3	**EA33FC** **EA53FC** **EA103FC** **EA33AC** **EA53AC** **EA103AC** **EA53C** **EA63C** **EA103C**	**SA33C** **SA53C** **SA63C** **SA53RC** **SA63RC**	**EG33FC** **EG53FC** **EG103FC** **EG33AC** **EG53AC** **EG103AC** **EG33C** **EG53C** **EG63C** **EG102C** **EG103C**	**SG33C** **SG53C** **SG63C** **SG53RC** **SG63RC**	○	150	75	148

（注）南京錠ロックする場合は右図の寸法の市販品をお使いください。

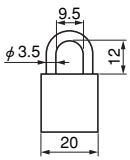

◎	標準品	○	準標準品		受注品	F

● BZ-M2 形（経済形 225AF 以上、汎用形 100AF 以上、高性能形 50AF 以上）

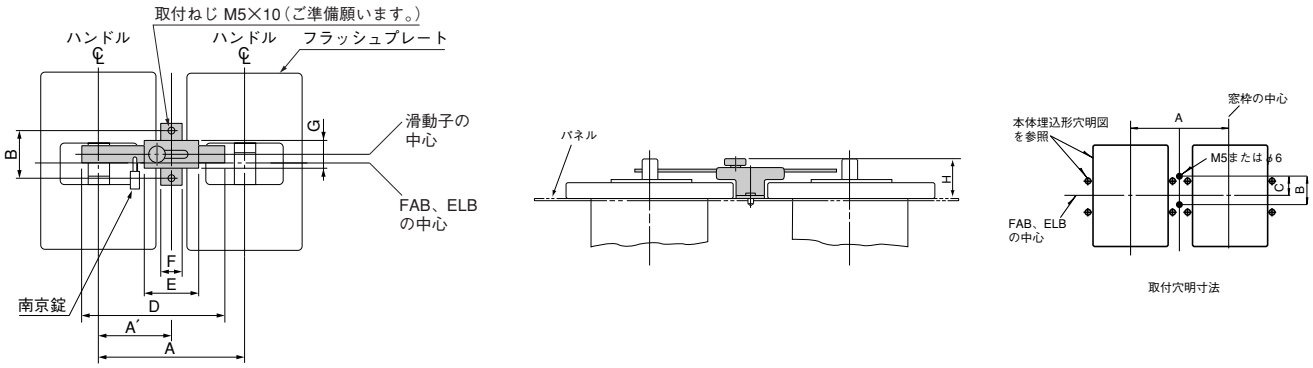

基本形式	本体適用形式（基本形式および基本名称）						納期	外形寸法〔mm〕							
	FAB			ELB											
	E	S	H	EG	SG	HG		A（A'）	B	C	D	E	F	G	H
BZ-M230C-2 ［BZ2M230C］		**SA102C**					○	145 （90）	72	34	143	35	25	33	37
BZ-M230C-3 ［BZ3M230C］		**SA103C** **SA102RC** **SA103RC**	**H52C** **H53C** **H102C** **H103C**		**SG103C** **SG103RC**	**HG53B** **HG103B**	○	180 （90）	72	34	178	35	25	33	37
BZ-M240C ［BZ0M240C］	**EA202C** **EA203C**	**SA202C** **SA203C** **SA202RC** **SA203RC**	**H202C** **H203C** **H103R** **H203R**	**EG203C**	**SG203C** **SG203RC**	**HG203B**	○	180 （90）	72	34	178	35	25	33	37
BZ-M260C ［BZ0M260C］	**EA402C** **EA403C**	**SA402C** **SA403C** **SA402RC** **SA403RC**	**H402C** **H403C** **H403R**	**EG403C**	**SG403C** **SG403RC**	**HG403C**	○	224 （112）	70	55	220	100	25	55	36.5
BZ-M270C ［BZ0M270C］	**EA603C** **EA803C**	**SA603RC** **SA803RC**	**H603C** **H603R** **H803C** **H803R**	**EG603C** **EG803C**	**SG603RC** **SG803RC**	**HG603C** **HG803C**	○	300 （150）	70	55	270	100	25	55	36.5

（注1）南京錠ロックする場合は右図の寸法の市販品をお使いください。
（注2）［　］内は商品コードです。

◎	標準品	○	準標準品		受注品	F

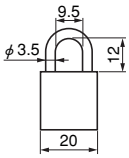

外部付属装置

● BZ6M3 形（経済形 30 ～ 100AF、汎用形 30 ～ 60AF）

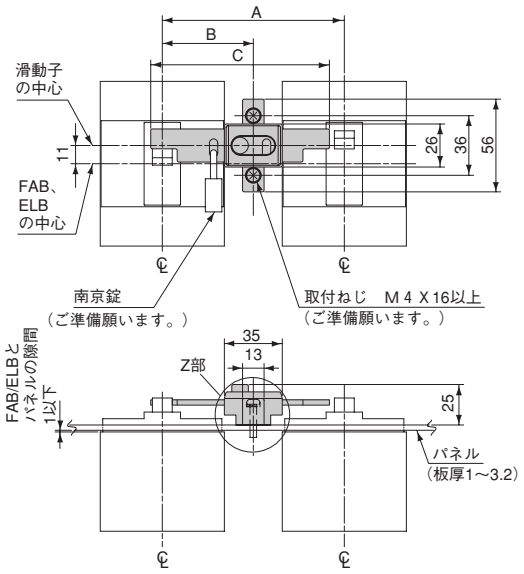

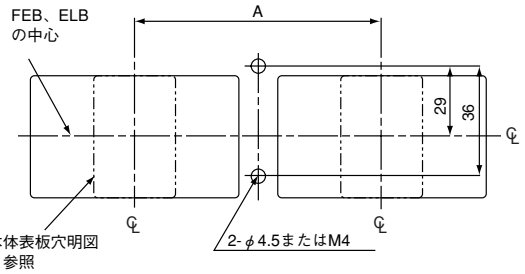

取付穴明寸法

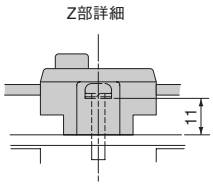

基本形式（＝商品コード）	本体適用形式（基本形式）				納期	外形寸法〔mm〕		
	FAB		ELB					
	E	S	EG	SG		A	B	C
BZ6M310C2 ①	**EA32FC** **EA52FC** **EA32AC** **EA52AC** **EA52C** **EA62C** **EA102C**	**SA32C** **SA52C** **SA62C** **SA52RC** **SA62RC**	**EG32FC** **EG52FC** **EG32AC** **EG52AC**		○	85	42.5	83
BZ6M310C3	**EA33FC** **EA53FC** **EA103FC** **EA33AC** **EA53AC** **EA103AC** **EA53C** **EA63C** **EA103C**	**SA33C** **SA53C** **SA63C** **SA53RC** **SA63RC**	**EG33FC** **EG53FC** **EG103FC** **EG33AC** **EG53AC** **EG103AC** **EG33C** **EG53C** **EG63C** **EG102C** **EG103C**	**SG33C** **SG53C** **SG63C** **SG53RC** **SG63RC**	○	110	55	108

（注1）南京錠ロックする場合は右図の寸法の市販品をお使いください。
（注2）図中左側のFAB/ ELBには外部取付式F、Rは適用できません。
（注①）BZ6M310C2は南京錠ロックできません。

◎	標準品	○	準標準品		受注品	F

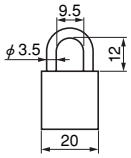

● BZ-M3 形（経済形 225AF 以上、汎用形 100AF 以上、高性能形 50AF 以上）

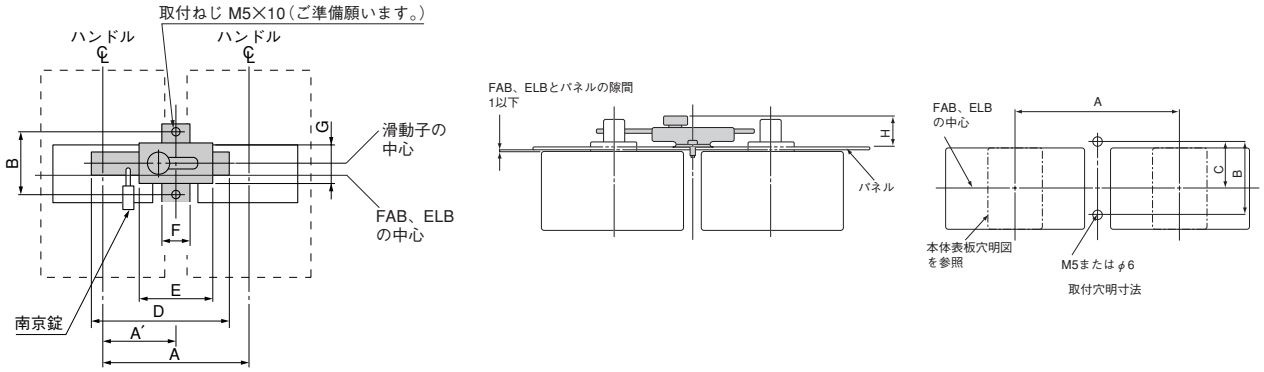

基本形式	本体適用形式（基本形式および基本名称）						納期	外形寸法〔mm〕							
	FAB			ELB											
	E	S	H	EG	SG	HG		A（A'）	B	C	D	E	F	G	H
BZ-M330C-2 ［BZ2M330C］		**SA102C**					○	90 （60）	72	34	88	35	25	33	22
BZ-M330C-3 ［BZ3M330C］		**SA103C** **SA102RC** **SA103RC**	**H52C** **H53C** **H102C** **H103C**		**SG103C** **SG103RC**	**HG53B** **HG103B**	○	120 （60）	72	34	118	35	25	33	22
BZ-M340C ［BZ0M340C］	**EA202C** **EA203C**	**SA202C** **SA203C** **SA202RC** **SA203RC**	**H202C** **H203C** **H103R** **H203R**	**EG203C**	**SG203C** **SG203RC**	**HG203B**	○	135 （67.5）	72	38	133	35	25	33	22
BZ-M360C ［BZ0M360C］	**EA402C** **EA403C**	**SA402C** **SA403C** **SA402RC** **SA403RC**	**H402C** **H403C** **H403R**	**EG403C**	**SG403C** **SG403RC**	**HG403C**	○	190 （95）	70	55	195	100	25	55	28
BZ-M370C ［BZ0M370C］	**EA603C** **EA803C**	**SA603RC** **SA803RC**	**H603C** **H603R** **H803C** **H803R**	**EG603C** **EG803C**	**SG603RC** **SG803RC**	**HG603C** **HG803C**	○	220 （110）	70	55	200	100	電源側：25 負荷側：12	55	28

（注1）南京錠ロックする場合は右図の寸法の市販品をお使いください。
（注2）［　］内は商品コードです。
（注3）図中左側のFAB/ ELBには外部取付式F、Rは適用できません。

◎	標準品	○	準標準品		受注品	F

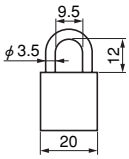

(8) 電気操作装置（一般品）

(a)-1 電気操作装置の定格・仕様（経済形 30 ～ 100AF、汎用形 30 ～ 60AF）

外　観			（写No.AF02-54）
本体適用形式（基本名称）	FAB	E	EA33FC、EA53FC、EA103FC EA33AC、EA53AC EA53C、EA63C、EA103AC、EA103C
		S	SA33C、SA53C、SA53RC、SA63C、SA63RC
	ELB	EG	EG33FC、EG53FC、EG103FC EG33AC、EG53AC、EG103AC EG33C、EG53C、EG63C、EG102C、EG103C
		SG	SG33C、SG53C、SG53RC、SG63C、SG63RC

操作方式			リニアモーター式
定格操作電圧〔V〕 （　）内操作電圧範囲			DC100（85-110%） AC100-110, 200-220（85-110%）
操作電流〔A〕	DC	100V	5
	AC	100-110V	5
		200-220V	2.5
操作時間〔秒〕		ON操作	0.1秒以上
		OFF操作	0.1秒以上
許容連続操作回数（ON+OFFで1回）			1回/15秒
電源容量〔VA〕			500
耐電圧〔V〕			1500
取付と接続	表面形		○
	裏面形		○
	埋込形		―
	挿入形		―
外観色			黒
質量（リモートドライブ装置のみ）〔kg〕			0.7
外形寸法図記載ページ			C5-52

（注1）ELBの感度切替式のものについては、ご注文の際使用感度をご指定ください。
（電気操作装置取付後の切替はできません。）
（注2）FAB、ELBの補助接点（W）および警報接点（K）は、左極用の各1個ずつ使用可能です。
（注3）FABの電圧引きはずし装置はELB用と同じ外付けとなります。ただし、DC用は製作できません。
（注4）IEC35mmレールへの取付けはできません。
（注5）別売り端子カバーをご使用の場合は端子カバーの一部を切欠いてご使用ください（右図）。
また、加工品を手配する場合には末尾に“-00635”をご指定ください（例　BZ6TS10C-2-00635）。

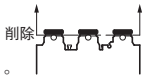

◎	標準品	○	準標準品		受注品	F

●操作電圧（商品コード）

操作電圧	コード
AC100-110V	M1
AC200-220V	M4
DC100V	MK

(a)-2 構造と動作（経済形 30 ～ 100AF、汎用形 30 ～ 60AF）

●リモート操作

電動操作装置は内部で自己保持式となっていますので、操作スイッチを瞬時に閉じるだけで動作します。

遠方でFAB・ELBのON、OFFを確認するためにはFAB・ELBの補助接点（W）を使用することにより可能です。

リモート操作する場合は手動操作部カバーを完全に閉じる必要があります。（手動操作部カバーを開けると、安全のため制御回路への電源が遮断され、リモート操作ができない状態となります。）

時間定格により、操作回数を平均で15秒に1回の間隔までしかOFF→ON操作ができないように制御回路にて制限しております。操作ができない待ち時間の間、OFF（緑）のLEDが点滅表示します。（ON→OFF操作の時間制限はありません。）

●手動操作

手動操作部カバーを開け、手動操作ハンドルをON―OFF方向にスライドさせることでFAB・ELBをON、OFFすることができます。（リセットもできます。）

また、右側面から本体トリップボタンを押して本体をトリップさせることもできます。

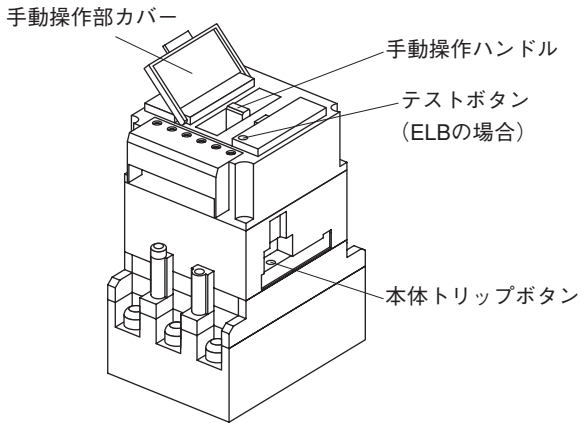

●オートリセット操作

FAB・ELBが自動遮断した時、本体ハンドルのリセット操作を自動的に行わせるオートリセット操作式も製作可能です。必要な場合はご指定ください。

●表示状態

手動ハンドルの表示とLEDの表示との関係は下記のようになっています。

FAB・ELB の状態	手動ハンドル の表示	LEDの表示		
		ON（赤）	TRIP（黄色）	OFF（緑）
ON	ON（赤）	点灯	―	―
TRIP（トリップ）	ON（赤）	点灯	点灯	―
OFF	OFF（緑）	―	―	点灯

⚠ 注意 ご使用上の注意

●操作電圧は、定格操作電圧の85～110%の範囲内でご使用ください。

●ONおよびOFF用スイッチは、耐圧250V以上、通電容量0.2A以上のものを使用してください。

●電動操作装置の耐電圧性能は、AC1000V（制御回路端子と対アース間）です。これ以上の電圧で耐圧試験を行う場合、電動操作装置の制御回路端子の接続を外して実施してください。

●FAB・ELBが自動遮断した場合は、いったんOFF操作によりリセットし、その後ON操作をしてください。

●FAB・ELBの自動遮断（トリップ）の確認は、状態表示のLEDで行ってください。（手動ハンドルの位置はFAB・ELBがトリップしても変化しません。

●制御電源用ヒューズ（またはサーキットプロテクタ）は定格表の操作電流に合わせて選定してください。

●電源は500VA以上をご準備ください。

●複数台を同一のON/OFFスイッチで制御する場合、本体適用形式が同一（経済形30～100AF、汎用形30～60AF）の電気操作装置でのみ行ってください。異なる本体適用形式（汎用形100AF以上、電子式FABなど）との組合せはできません。

●接続図

定格操作電圧　AC100-110V、AC200-220V、DC100V

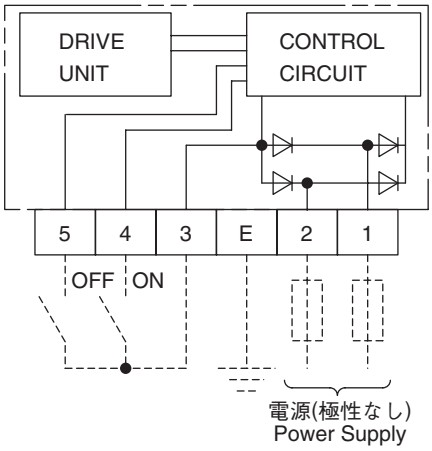

外部付属装置

●外形寸法図〔単位：mm〕（経済形30～100AF、汎用形30～60AF）

表面形

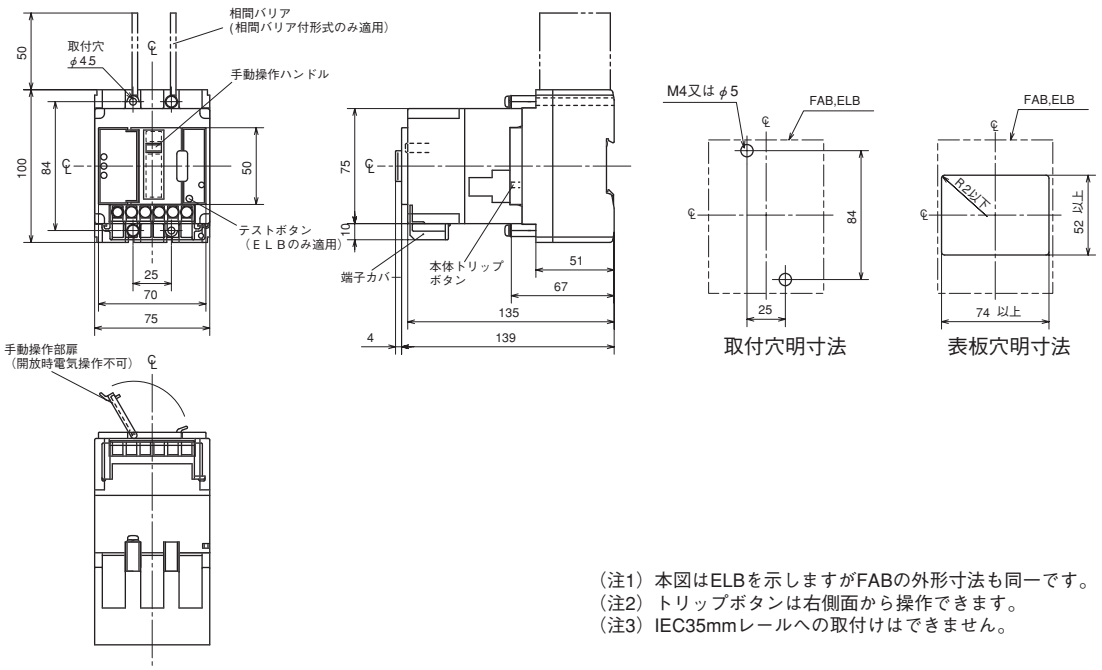

（注1）本図はELBを示しますがFABの外形寸法も同一です。
（注2）トリップボタンは右側面から操作できます。
（注3）IEC35mmレールへの取付けはできません。

裏面形

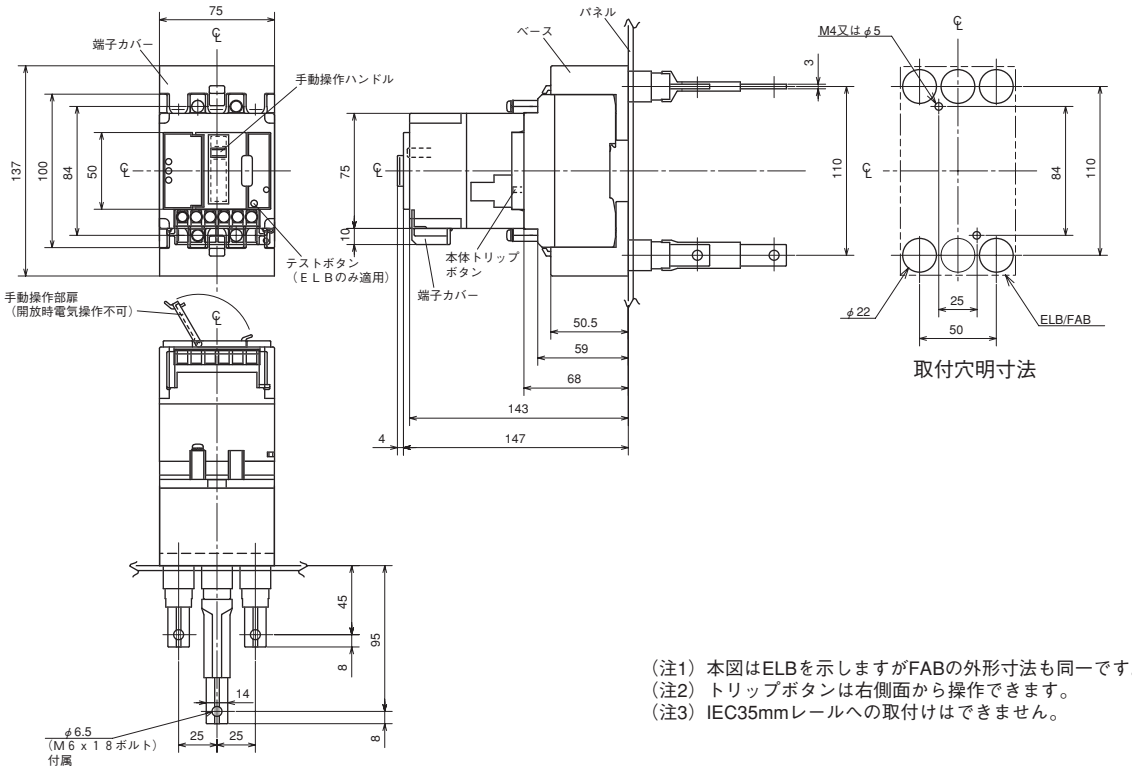

（注1）本図はELBを示しますがFABの外形寸法も同一です。
（注2）トリップボタンは右側面から操作できます。
（注3）IEC35mmレールへの取付けはできません。

(b)-1 電気操作装置の定格・仕様（経済形100～225AF、汎用形50～225AF、高性能形50～225AF）

外　観			（写No.CP-1214）	
本体適用形式（基本名称）	FAB	E	EA104B	EA202C、EA203C
		S	SA54B、SA103C、SA102RC、SA103RC、SA104R	SA202C、SA203C、SA202RC、SA203RC SA204R
		H	H52C、H53C、H102C、H103C	H103R、H202C、H203C、H203R
	ELB	EG		EG203C
		SG	SG103C、SG103RC	SG203C、SG203RC
		HG	HG53B、HG103B	HG203B

操作方式			電動機方式	
定格操作電圧〔V〕 操作電圧範囲：85～110%			DC24, 48, 100 AC100-110,200-220	
操作電流 〔A〕 （　）内は起動電流	DC	24V	0.6（2.0）	1.0（2.0）
		48V	0.35（1.0）	0.5（1.0）
		100V	0.2（0.6）	0.3（0.6）
	AC	100-110V	0.2（0.6）	0.3（0.6）
		200-220V	0.1（0.3）	0.15（0.3）
操作時間 〔秒〕		ON操作	2	2.5
		OFF操作	2	2.5
許容連続運転時間〔秒〕			30	30
電源容量〔VA〕	DC	24V	50	50
		48V	50	50
		100V	50	50
	AC	100-110V	50	50
		200-220V	50	50
耐電圧〔V〕			AC 1500V（ただし、モータ耐電圧はAC1000V）	
取付と接続	表面形		○	○
	裏面形		○	○
	埋込形		○	○
	挿入形　注5		○	○
外観色			黒	
質量（電気操作装置のみ）〔kg〕			1	1
外形寸法図記載ページ			C5-55、56	

（注1）ELBにおいてはテストリード（TL）付が標準となります。
（注2）ELBの感度および動作時間切換式のものについては、ご注文の際使用感度および動作時間をご指定ください。（電気操作装置取付後の切換はできません。）
（注3）内部付属装置は、ご注文の際ご指定ください。（電動操作装置取付後の装着はできません）ELB内部付属装置の警報接点（K）は付属できません。
FAB内部付属装置の右極の警報接点（K）は付属できません。
（注4）内装電圧引はずし装置、不足電圧引はずし装置付の場合は警報接点（K）は付属できません。
（注5）外付電圧引はずし装置、不足電圧引はずし装置はできません。

●操作電圧（商品コード）

操作電圧	コード
AC100V	M1
AC110V	M2
AC200V	M4
AC220V	M5
DC24V	MM
DC48V	MN
DC100V	MK

外部付属装置

(b)-2 構造と動作（経済形 225AF、汎用形 100 ～ 225AF、高性能形 50 ～ 225AF）

●リモート操作

操作回路は自己保持式となっていますので操作スイッチを瞬時に閉じるだけで操作できます。ON（またはOFF）スイッチを閉じるとリレーが動作して電動機が回転し、伝達機構によって直線運動に変換されて、FAB・ELB のハンドルを開閉操作します。

動作の終了と共にリミットスイッチがリレーを開放し電動機は停止します。

FAB・ELBが自動遮断した場合は、OFF操作によりセットする必要があり、その後に ON 操作できます。

遠方でFAB・ELB の ON、OFF を確認するためにはFAB・ELB の W 接点を使用することにより可能です。

●手動操作

手動操作レバーを矢印の方向に15～20回引上げることにより内蔵するクラッチが自動的に噛み合わされ手動でFAB・ELBを操作することができます。

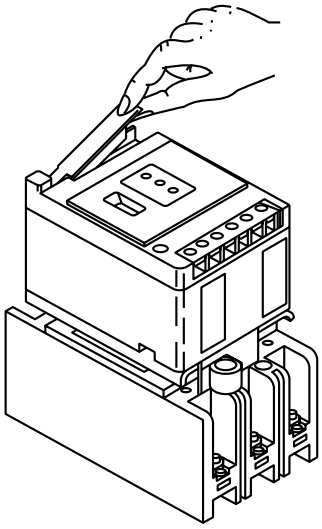

●オートリセット操作

FAB・ELBの補助スイッチ（W）を電動機の操作回路に接続することによりFAB・ELBが自動遮断した時、本体ハンドルのリセット操作を自動的に行なわせるオートリセット操作式も製作可能です。

必要な場合はご指定ください。

●状態表示

FAB・ELB の ON、OFF、トリップの状態を表示窓と LED の色で識別表示します。

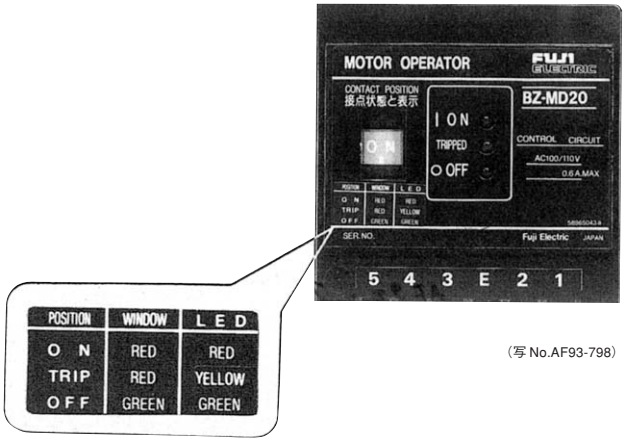

（写 No.AF93-798）

⚠ 注意 ご使用上の注意

●電動機の耐電圧は AC1000V です。

●操作電圧は定格操作電圧の 85%～110%の範囲内でご使用ください。

●FAB・ELBが自動遮断すると電気操作装置の表示窓はそのままですが LED が黄色点灯して自動遮断を表示します。（たとえばFAB・ELBが ON 位置で自動遮断すると表示窓が赤で、LED は赤色点灯と黄色点灯、FAB・ELBがOFF位置で自動遮断すると表示窓が緑で LED は緑色点灯と黄色点灯です。）

FAB・ELBに不足電圧引はずし装置（R）を内装している場合、直接ON操作できないことがあります。これはFAB・ELBがOFFの状態で不足電圧引はずし装置の引はずし指令が出ると、電圧が回復してもFAB・ELBがトリップ状態になっているためです。この場合は再度 OFF 操作を行なった後 ON 操作してください。

●電動機は連続定格ではありませんので連続操作は5回以内にとどめてください。

●遠方でブレーカのON・OFFを確認するためには、FAB・ELBの補助接点（W）が必要です。

●複数台を同一のON/OFFスイッチで制御することはできません。

●接続図

定格操作電圧　DC24V、DC48V、DC100V

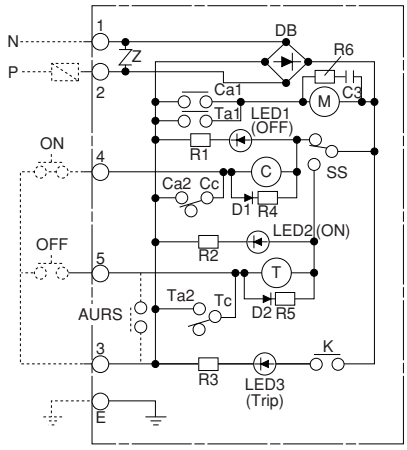

定格操作電圧　AC100-110V、AC200-220V

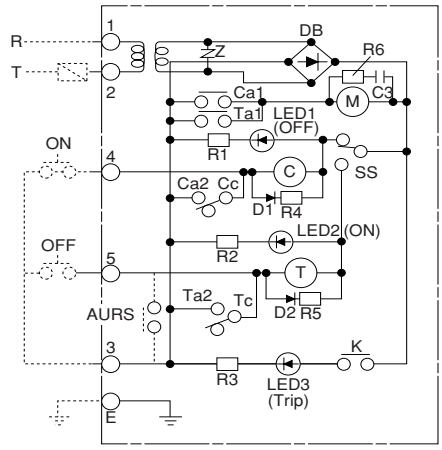

C：ON用リレーコイル
T：OFF用リレーコイル
M：直流モータ
Ca1～Cc：ON用リレー端子番号
Ta1～Tc：OFF用リレー端子番号
：ダイオード：D
Z：Zラップ
AURS：オートリセット操作接点（オプション）

SS：ON, OFF切換用スイッチ
E, 1～5：外部接続用端子
：抵抗器　：LED
：ダイオードブリッジ：DB
：トランス
：コンデンサ

●外形寸法図〔単位：mm〕

・H50C、SA100C、SA100RC、H100C、SG100C、SG100RC 形

表面形

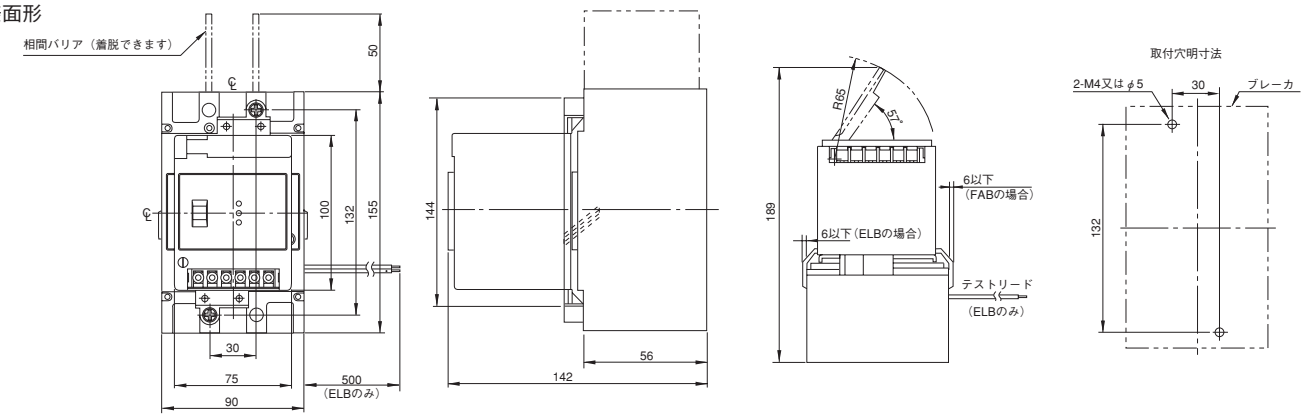

裏面形

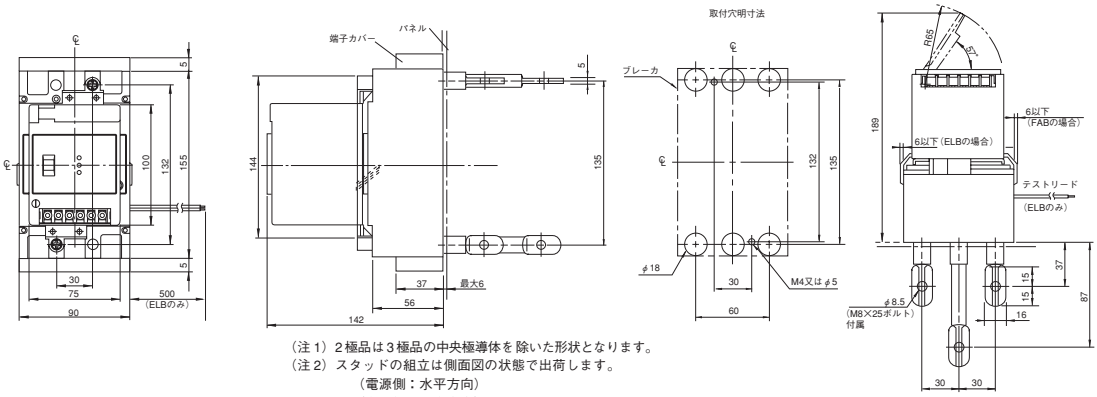

（注 1）2 極品は 3 極品の中央極導体を除いた形状となります。
（注 2）スタッドの組立は側面図の状態で出荷します。
（電源側：水平方向）
（負荷側：垂直方向）
（注 3）スタッドは 90 度回転できます。

・EA225C、SA225C、SA225RC、H225C、EG225C、SG225C、SG225RC 形

表面形

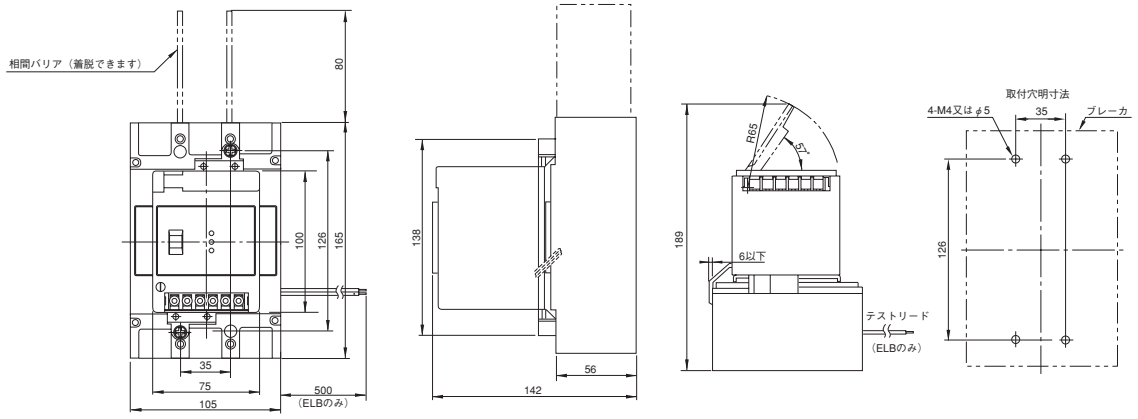

裏面形

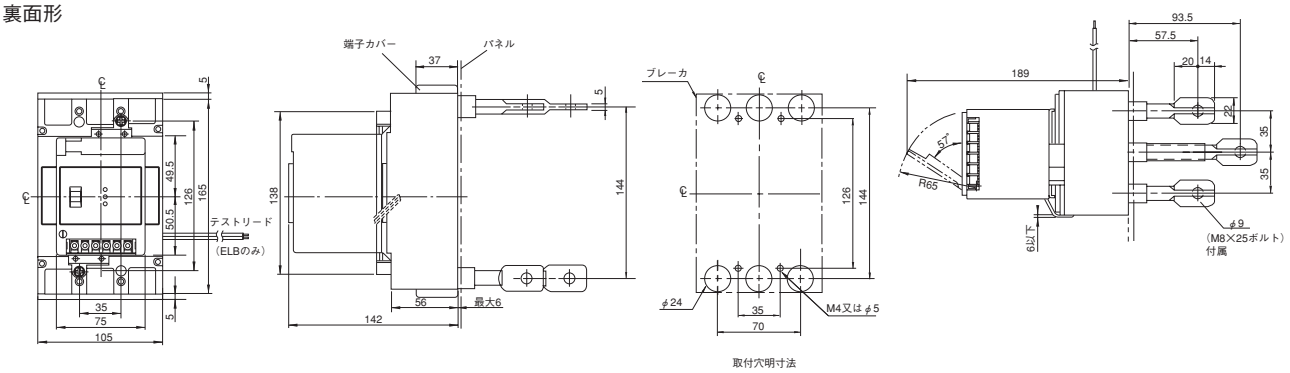

外部付属装置

●外形寸法図〔単位：mm〕

・H100R、H225R、HG225B 形

表面形

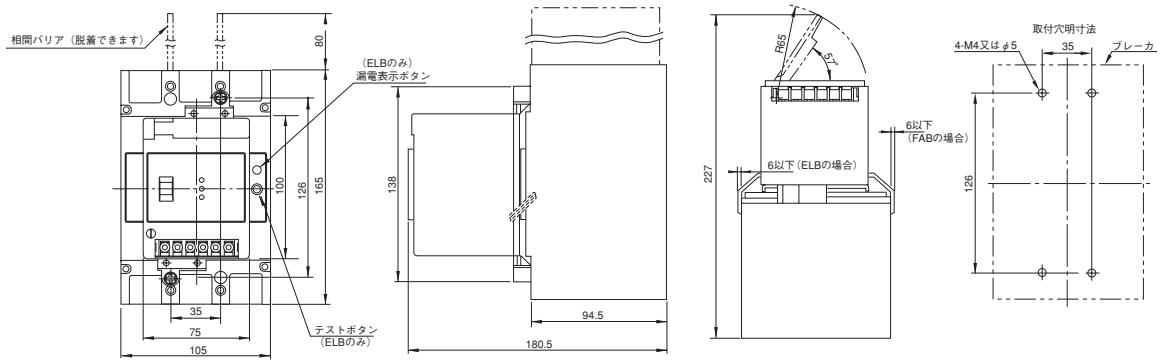

裏面形

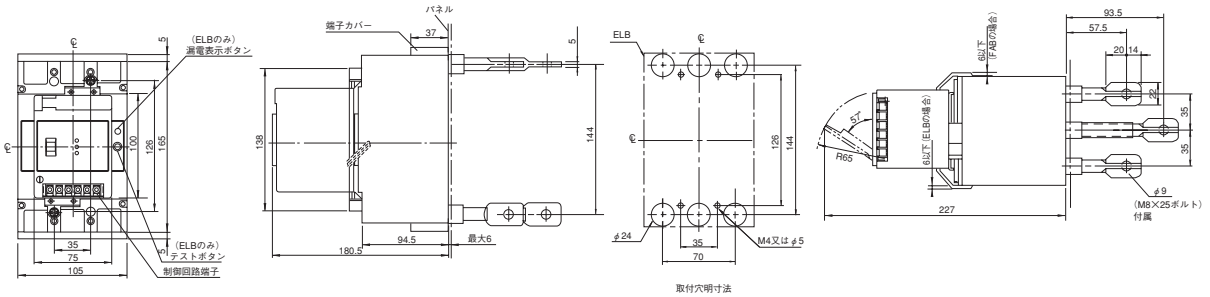

（注1）2極品は3極品の中央極導体を除いた形状となります。
（注2）スタッドの組立は側面図の状態で出荷します。
（電源側：水平方向）
（負荷側：垂直方向）
（注3）スタッドは90度回転できます。

・HG50B、HG100B 形

表面形

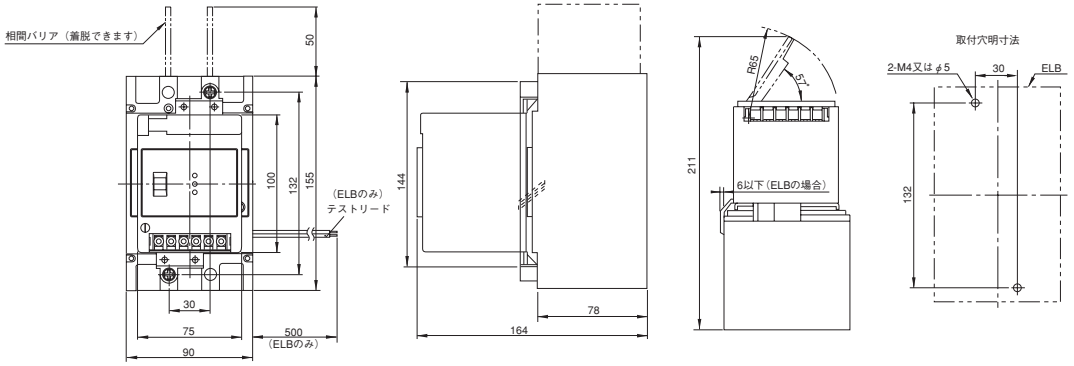

裏面形

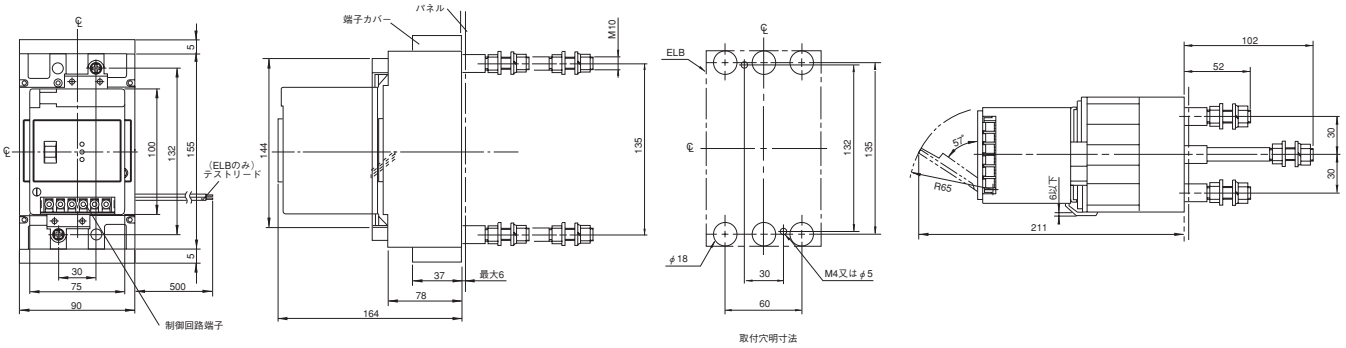

(c)-1電気操作装置の定格・仕様（400AF以上）

外　観			(写No.AF93-403) (写No.AF93-405) 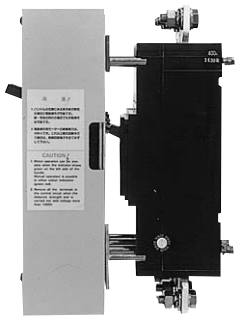 (写No.AF93-404)	
本体適用形式	FAB	E	EA400C, EA600C EA800C	
		S	SA400C, SA400RC SA600RC, SA800RC SA404HA	SA604H SA804H
		H	H400C, H600C, H800C H400R, H600R, H800R	
	ELB	EG	EG400C, EG600C EG800C	
		SG	SG400C, SG400RC SG600RC, SG800RC	
		HG	HG400C, HG600C, HG800C	

操作方式			電動式	
定格操作電圧〔V〕 （　）内は操作電圧範囲			DC100-110V AC100-110, 200-220V（85-110%）	
操作電流〔A〕 （　）内は、 起動電流	DC	100/110V	1.1（1.7）	1（2.7）
	AC	100/110V	1.5（2.4）	2.5（5）
		200/220V	0.8（1.3）	1.3（3.7）
操作時間 〔秒〕		ON操作	2	1.5
		OFF操作	2	1.5
許容連続運転時間〔秒〕			30	30
電源容量〔VA〕	DC	100/110V	100	1000
	AC	100/110V	100	1000
		200/220V	200	1000
耐電圧〔V〕			AC1500V（ただしモータ耐電圧はAC1000V）	
取付と接続	表面形		○	○
	裏面形		○	○
	埋込形		○	○
	挿入形		—	—
外観色			マンセル5Y 7/1	
質量（リモートドライブ装置のみ）〔kg〕			8.5	11.5
外形寸法図記載ページ			C5-59、60、61	

（注1）オートリセットスイッチ（AURS）は、FAB本体に付属する補助スイッチ（W）を使用します。したがって、補助スイッチの装備可能数が1個減ります。
（注2）ELBの感度および動作時間切換式のものについては、ご注文の際使用感度および動作時間をご指定ください。（電気操作装置取付後の切換はできません。）
（注3）内部付属装置付の場合は、ご指定ください。（400AF以上は端子台はつきません。また電気操作装置取付後の装着はできません）
（注4）ELBの400～800AFにおいてはテストリード（TL）付が標準となります。また付属品の端子台付は製作できません。

●操作電圧（商品コード）

操作電圧	コード
AC100/110V	M3
AC200/220V	M6
DC100/110V	ML

外部付属装置

(c)-2 構造と動作（400AF 以上）

● ON、OFF 操作

操作回路は自己保持式となっていますので、操作スイッチを瞬時に閉じるだけで操作できます。ON（またはOFF）スイッチを閉じるとリレーが動作してモータが回転し、伝達機構によって直線運動に交換されて、FAB・ELBのハンドルを開閉操作します。動作の終了とともにリミットスイッチがリレーを開放し、モータは停止します。

FABまたはELBが自動遮断した場合は、OFF操作によりリセットする必要がありその後にON操作できます。

●オートリセット操作（AURS）

FABまたはELBの補助スイッチ（W）をモータの操作回路に接続することにより、FABまたはELBが自動遮断した時、本体ハンドルのリセット操作を自動的に行なわせるオートリセット操作式も製作可能です。必要な場合はご指定ください。

●手動操作

手動操作とってを矢印の方向に押込むことにより、モータとのクラッチが解除され、手動でFAB・ELBを操作することができます。（図1）

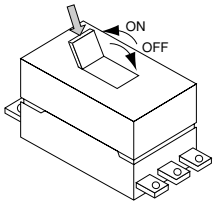

⚠ 注意 ご使用上の注意

●モータの耐電圧は 1000V です。

●操作電圧は定格操作電圧の 85%～ 110%の範囲内でご使用ください。

● FAB・ELB が自動遮断しても電気操作装置はトリップ表示しません。

● FAB・ELB に不足電圧引はずし装置（R）を内装している場合、結線直後にON操作できないことがあります。これはFAB･ELBがOFFの状態で不足電圧引はずし装置の引はずし指令が出ると、電圧が回復してもFAB･ELBがトリップ状態になっているためです。この場合は再度OFF操作を行った後ON操作してください。

●複数台を同一のON/OFFスイッチで制御する場合、制御電源電圧およびその端子（1、2）接続位置を同一とし、本体適用形式が同一の電気操作装置でのみ行ってください。異なる制御電源電圧、本体適用形式（225AF以下、電子式FABなど）との組合せはできません。

●接続図（400AF 以上）

定格操作電圧
AC100-110V, AC200-220V, 50/60Hz

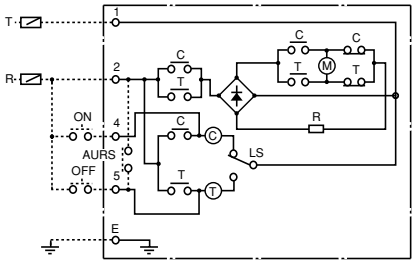

定格操作電圧
DC100-110V

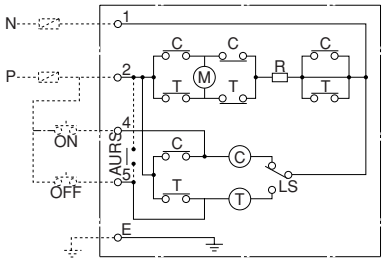

注）破線で示した器具および配線は、供給いたしません。
C：ON 用リレー
M：モータ
LS：リミットスイッチ
T：OFF 用リレー
R：抵抗器
AURS：オートリセットスイッチ
（ご注文により付属します。）

●外形寸法図〔単位：mm〕

・EA400C、SA400C、SA400RC、H400C、H400R、EG400C、SG400C、SG400RC、HG400C 形

表面形

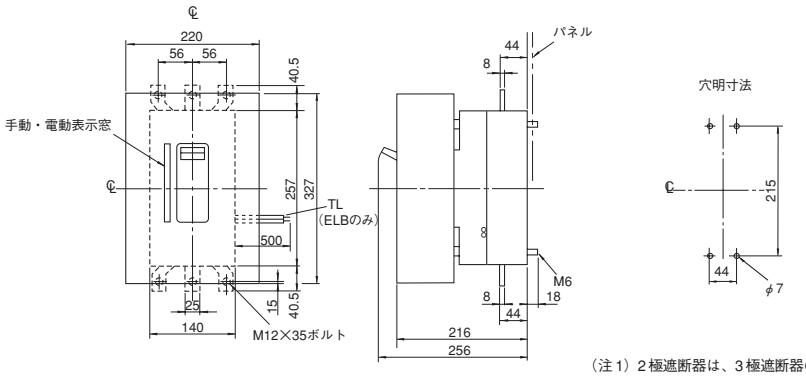

（注１）２極遮断器は、３極遮断器の中央導体を除いた形状となります。
（注２）手動操作方法
●ハンドルを押し込みメカニカルロックを解くことにより手動操作が可能となります。
●ハンドルをブレーカの ON-OFF 方向と同一方向に操作してください。

（注３）カバー塗装色：メラミン 2D　マンセル 5Y7/1 半ツヤ

裏面形

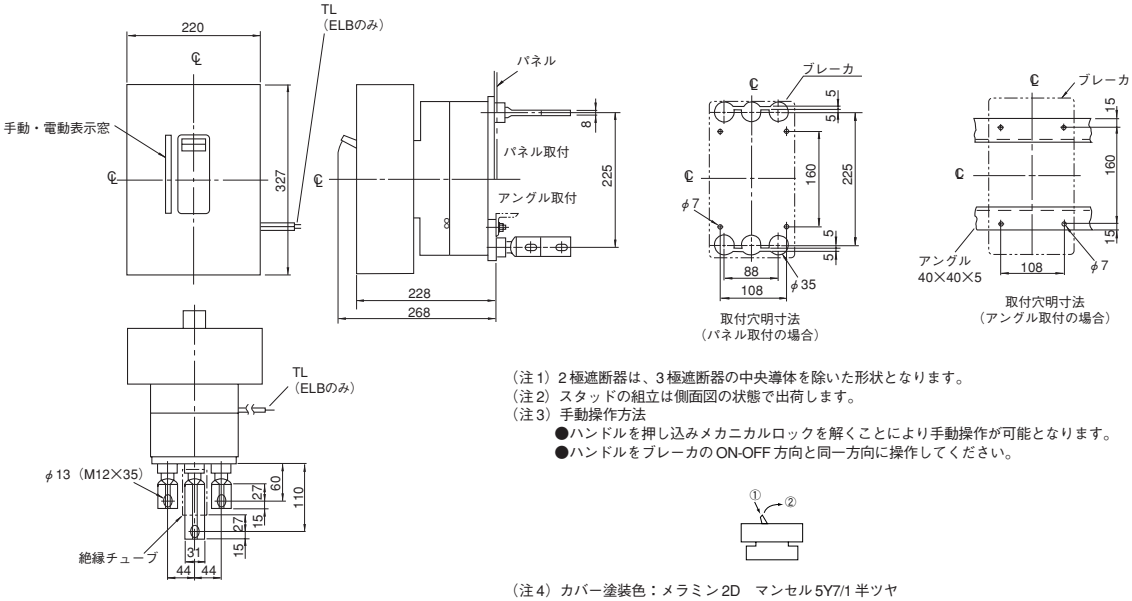

（注１）２極遮断器は、３極遮断器の中央導体を除いた形状となります。
（注２）スタッドの組立は側面図の状態で出荷します。
（注３）手動操作方法
●ハンドルを押し込みメカニカルロックを解くことにより手動操作が可能となります。
●ハンドルをブレーカの ON-OFF 方向と同一方向に操作してください。

（注４）カバー塗装色：メラミン 2D　マンセル 5Y7/1 半ツヤ

埋込形

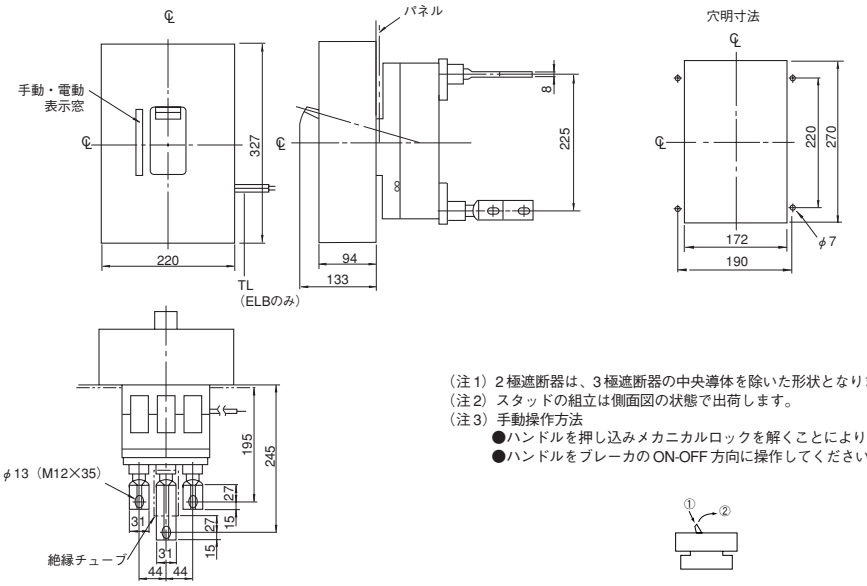

（注１）２極遮断器は、３極遮断器の中央導体を除いた形状となります。
（注２）スタッドの組立は側面図の状態で出荷します。
（注３）手動操作方法
●ハンドルを押し込みメカニカルロックを解くことにより手動操作が可能となります。
●ハンドルをブレーカの ON-OFF 方向に操作してください。

（注４）カバー塗装色：メラミン 2D　マンセル 5Y7/1 半ツヤ

外部付属装置

●外形寸法図〔単位：mm〕

・EA600C、SA600RC、H600C、H600R、EG600C、SG600RC、HG600C 形

表面形

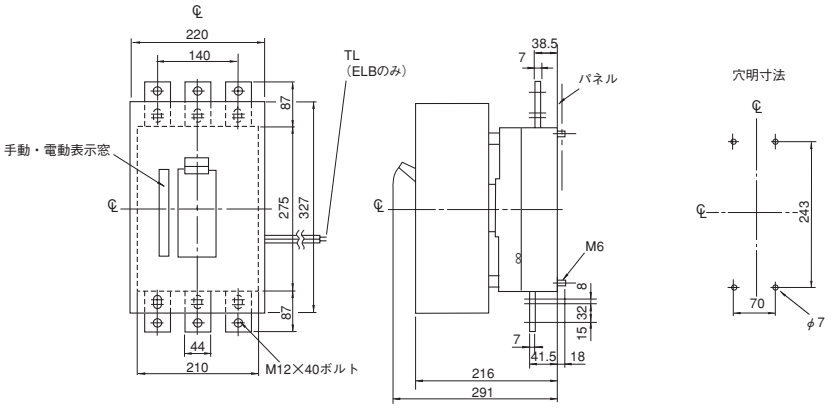

（注１）手動操作方法
●ハンドルを押し込みメカニカルロックを解くことにより手動操作が可能となります。
●ハンドルをブレーカの ON-OFF 方向と同一方向に操作してください。

（注２）カバー塗装色：メラミン 2D　マンセル 5Y7/1 半ツヤ

裏面形

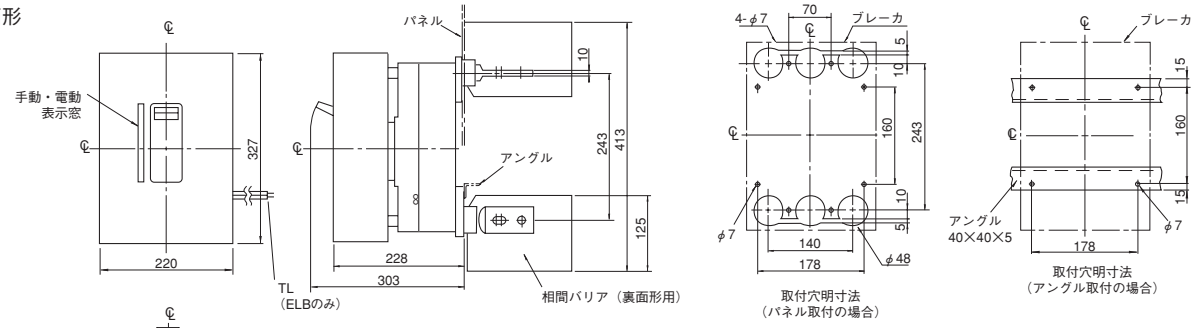

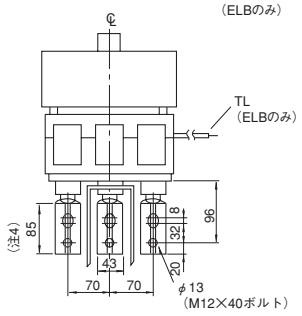

（注１）スタッドの組立は側面図の状態で出荷します。
（注２）手動操作方法
●ハンドルを押し込みメカニカルロックを解くことにより手動操作が可能となります。
●ハンドルをブレーカの ON-OFF 方向と同一方向に操作してください。

（注３）カバー塗装色：メラミン 2D　マンセル 5Y7/1 半ツヤ
（注４）接続代を示します。

埋込形

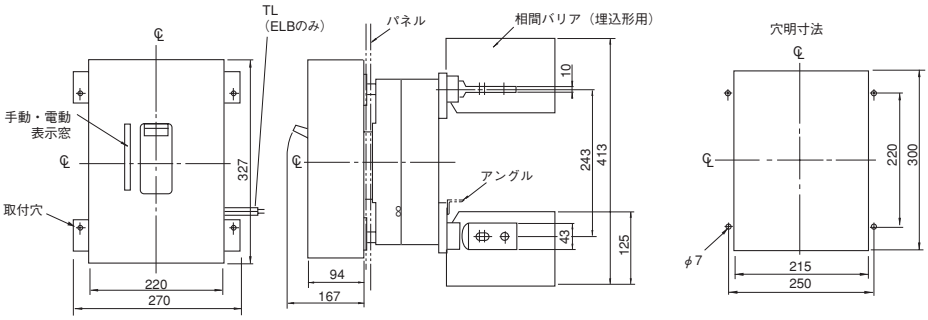

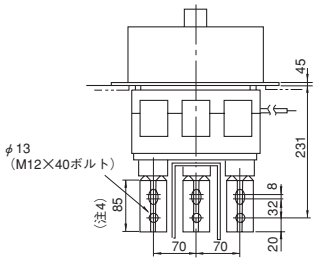

（注１）スタッドの組立は側面の状態で出荷します。
（注２）手動操作方法
●ハンドルを押し込みメカニカルロックを解くことにより手動操作が可能となります。
●ハンドルをブレーカの ON-OFF 方向と同一方向に操作してください。

（注３）カバー塗装色：メラミン 2D　マンセル 5Y7/1 半ツヤ
（注４）接続代を示します。

●外形寸法図〔単位：mm〕

・EA800C、SA800RC、H800C、H800R、EG800C、SG800RC、HG800C 形

表面形

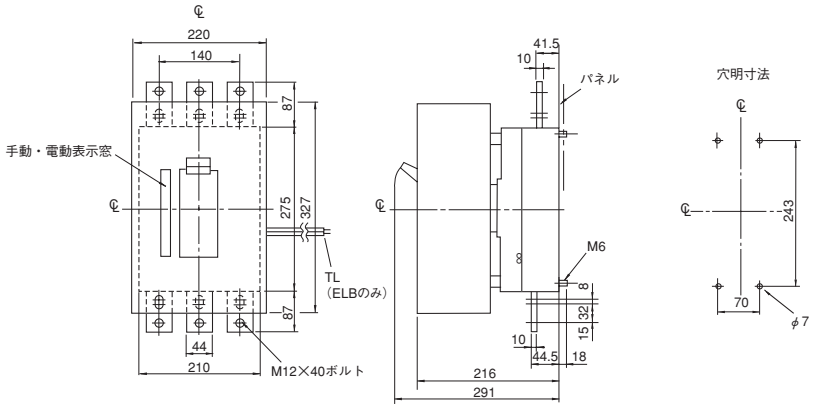

（注１）手動操作方法
●ハンドルを押し込みメカニカルロックを解くことにより手動操作が可能となります。
●ハンドルをブレーカの ON-OFF 方向と同一方向に操作してください。

（注２）カバー塗装色：メラミン 2D　マンセル 5Y7/1 半ツヤ

裏面形

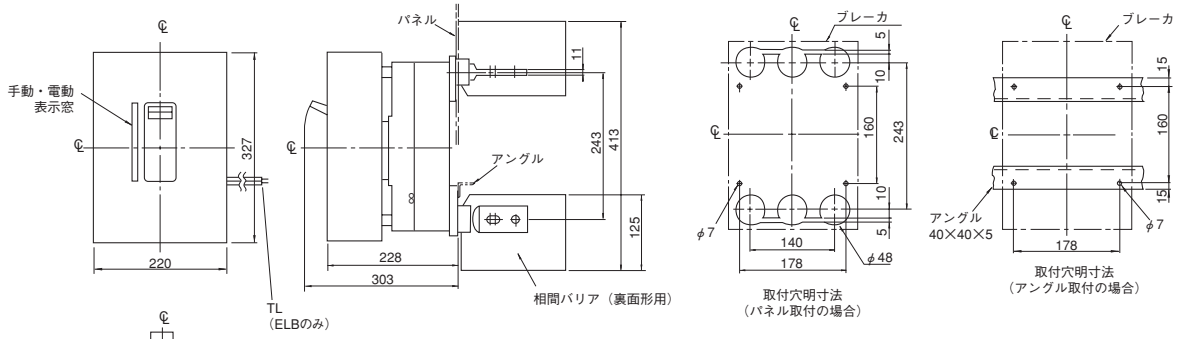

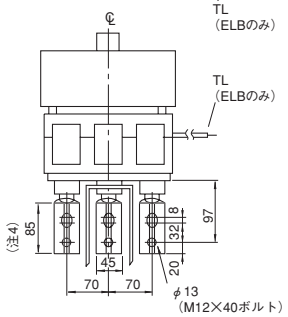

（注１）スタッドの組立は側面図の状態で出荷します。
（注２）手動操作方法
●ハンドルを押し込みメカニカルロックを解くことにより手動操作が可能となります。
●ハンドルをブレーカの ON-OFF 方向と同一方向に操作してください。

（注３）カバー塗装色：メラミン 2D　マンセル 5Y7/1 半ツヤ
（注４）接続代を示します。

埋込形

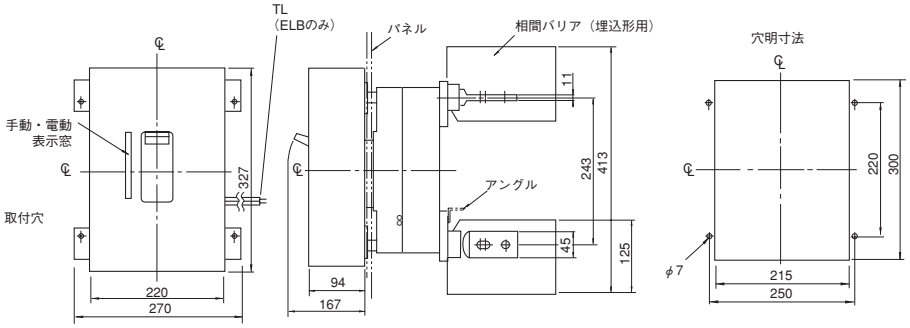

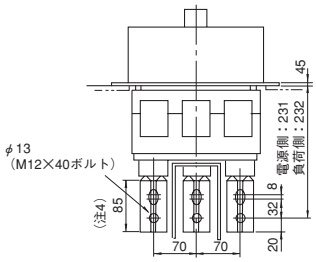

（注１）スタッドの組立は側面図の状態で出荷します。
（注２）手動操作方法
●ハンドルを押し込みメカニカルロックを解くことにより手動操作が可能となります。
●ハンドルをブレーカの ON-OFF 方向と同一方向に操作してください。

（注３）カバー塗装色：メラミン 2D　マンセル 5Y7/1 半ツヤ
（注４）接続代を示します。

MEMO