COSEL 低漏洩電流タイプ、4kV 耐圧（2 段フィルタ）

NBM series

呼称方法

NBM -10 -471 - □

① ② ③ ④

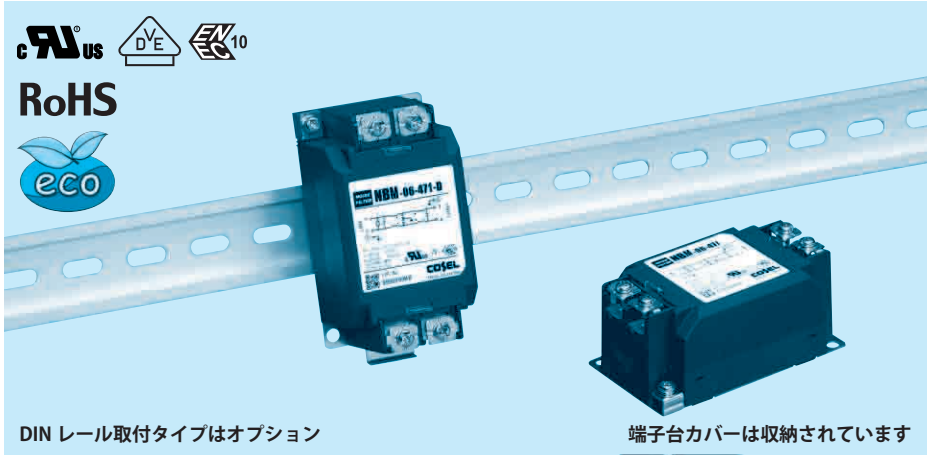

DIN レール取付タイプはオプション　　端子台カバーは収納されています

①シリーズ名
②定格電流
③接地コンデンサコード：詳細は表 1.1 参照

表 1.1　接地コンデンサコード

コード	漏洩電流 入力 125/250V 60Hz	コンデンサ容量（公称値）
000	5 μA/ 10 μA max	なし
101	12.5 μA/ 25 μA max	100pF
221	25 μA/ 50 μA max	220pF
331	37.5 μA/ 75 μA max	330pF
471	50 μA/ 100 μA max	470pF

※接地コンデンサコードが異なると減衰特性は異なります。

④オプション
D:DIN レール取付タイプ

※オプション設定時は外形が変わります。
外形図を参照ください。

NBM シリーズの特長

NBC シリーズの低漏洩電流タイプ、4kV 耐圧（2 段フィルタ）

- 単相 250V
- 素早く簡単プッシュダウン方式端子台採用（ねじ脱落防止機能付）

仕　様

項番	項目	NBM-06-471	NBM-10-471	NBM-16-471	NBM-20-471	NBM-30-471
1	定格電圧〔V〕	AC 1 φ 250 / DC250				
2	定格電流〔A〕	6	10	16	20	30
3	試験電圧（端子 - 取付板間）	AC4,000V （カットオフ電流＝ 20mA），1 分間，常温　常湿				
4	絶縁抵抗（端子 - 取付板間）	DC500V　100MΩ　min　常温　常湿				
5	漏洩電流 125/250V　60Hz	50μA /100μA　max				
6	電圧降下	1.0V　max				
7	安全規格認定温度	－ 25 ～＋ 85℃　（ディレーティング特性参照）				
8	使用温度	－ 40 ～＋ 85℃　（ディレーティング特性参照）				
9	使用湿度	20 ～ 95% RH　（結露なし）				
10	保存温・湿度	－ 40 ～＋ 85℃，20 ～ 95% RH　（結露なし）				
11	振動	10 ～ 55Hz，19.6m/s²（2G），周期 3 分　X，Y，Z　方向各 1 時間				
12	衝撃	196.1m/s²（20G）　11ms　X，Y，Z　方向　各 1 回				
13	安全規格	UL1283，CSA C22.2　No.8（C-UL），DIN EN60939 VDE0565　Teil 3-1，ENEC（DC 入力時は除く）				
14	外形寸法（突起物含まず）/ 質量	53×41×92mm（W×H×D）　/　270g　max　（オプション：－ D は外形図参照）				
15	標準価格（税抜）〔円〕	2,300	2,600	3,000	3,300	4,000

回路構成

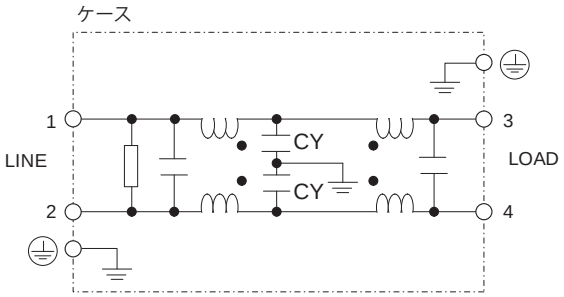

CY：接地コンデンサ　　⏚：取付板

ディレーティング特性

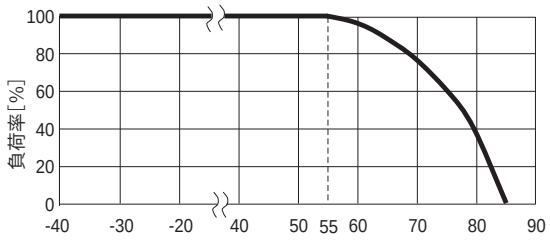

周囲温度［℃］

Noise Filter

外　形　図

本製品はプッシュダウン方式端子台を採用しているため以下の状態で出荷されています。
① 端子台カバーは、収納されています。
② 端子台ねじは、上側に保持されています。

標準タイプ

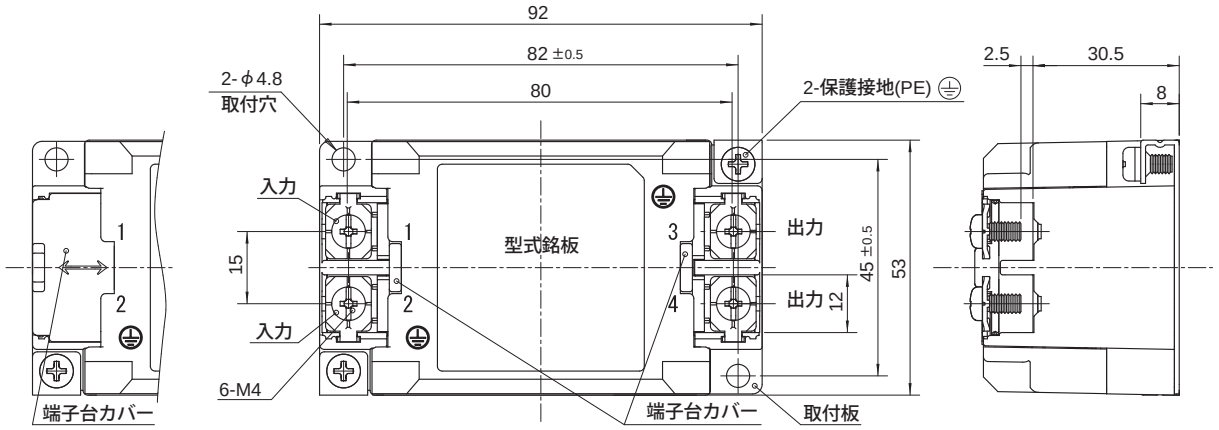

※ 端子台カバーを
閉じた状態

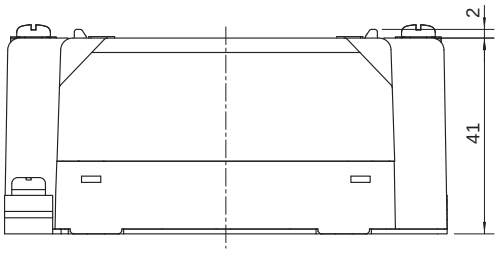

※ 公差：±1
※ 質量：270g max
※ 取付板材質：鉄（表面処理：ニッケルメッキ）t=1.0
※ ケース材質：PBT
※ 単位 mm
※ 端子台締め付けトルク　M4：1.6N・m(16.9kgf・cm)max

DIN レール取付タイプ

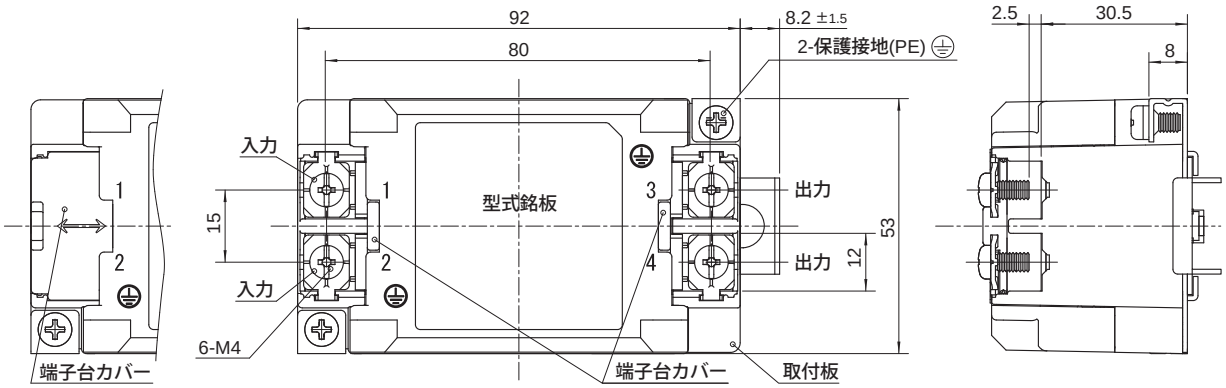

※ 端子台カバーを
閉じた状態

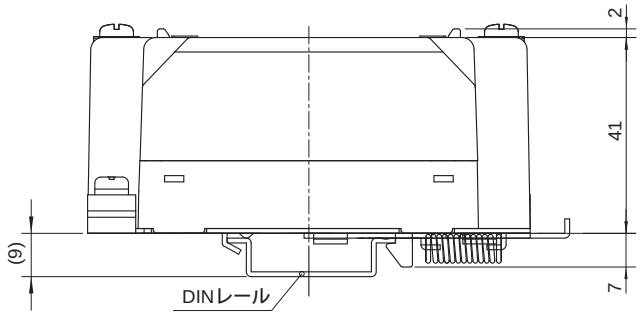

※ 公差：±1
※ 質量：270g max
※ 取付板材質：鉄（表面処理：ニッケルメッキ）t=1.0
※ ケース材質：PBT
※ 単位 mm
※ 端子台締め付けトルク　M4：1.6N・m(16.9kgf・cm)max

■ DIN レール取付時の注意
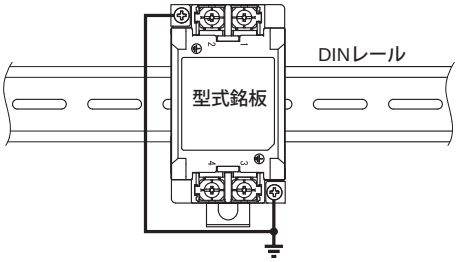
DIN レールを介しての接地は適正なノイズ減衰効果が得られない場合があります。
接地はノイズフィルタ本体の保護接地端子（PE）と接続しておこなってください。
保護接地端子は 2 箇所ありますが、どちらか 1 箇所のみの接続でも使用可能です。