COSEL ユニットタイプ

FETA2500B

FETA

呼称方法

FE	T	A	2500	B	- □□
①	②	③	④	⑤	⑥

推奨ノイズフィルタ
NAC-20-472

外部パルス電圧ノイズ：NAP シリーズ
低漏洩電流：NAM シリーズ

①シリーズ名
②形状・フロントレイアウト
T：端子台インターフェース
③単一出力
④定格出力電力
⑤200 系入力
⑥定格出力電圧

モデル	FETA2500B-36	FETA2500B-48
最大出力電力〔W〕 ※1	1980	2496
DC 出力	36V 55A	48V 52A

仕　様

	項目		FETA2500B-36	FETA2500B-48
入力	電圧〔V〕		AC170 ～ 264　1 φ（AC180V 未満では、出力ディレーティングが必要です。取扱説明　項 4.2 をご参照ください）	
	電流〔A〕	ACIN 200V	11.3typ	13.8typ
	周波数〔Hz〕		50 / 60（47 ～ 63）	
	効率〔%〕	ACIN 230V	80typ（Io=10%）	83typ（Io=10%）
			87typ（Io=20%）	89typ（Io=20%）
			91typ（Io=50%）	92.5typ（Io=50%）
			90typ（Io=100%）	91.5typ（Io=100%）
	力率	ACIN 230V	0.98typ（Io=100%）	
	突入電流〔A〕	ACIN 200V ※2	20max / 60max（1 次突入電流値 / 2 次突入電流値）（再投入間隔 10 秒以上）	
	漏洩電流〔mA〕		0.85max（ACIN 240V　60Hz，Io ＝ 100%，IEC60950-1 の測定方法による）	
出力	定格電圧〔V〕		36	48
	定格電流〔A〕	ACIN 170V ～ 180V	AC180V 未満では、出力ディレーティングが必要です（取扱説明　項 4.2 をご参照ください）	
		ACIN 180V ～ 264V	55	52
	静的入力変動〔mV〕		144max	192max
	静的負荷変動〔mV〕		360max	480max
	リップル〔mVp-p〕	0 ～＋ 50℃ ※3	300max	360max
		－ 10 ～ 0℃ ※3	360max	480max
	リップルノイズ〔mVp-p〕	0 ～＋ 50℃ ※3	360max	480max
		－ 10 ～ 0℃ ※3	480max	600max
	周囲温度変動〔mV〕	0 ～＋ 50℃	360max	480max
		－ 10 ～＋ 50℃	440max	600max
	経時ドリフト〔mV〕 ※4		144max	192max
	起動時間〔s〕 ※10		1.7max（ACIN 200V，Io ＝ 100%）	
	保持時間〔ms〕	ACIN 200V	10typ（Io=100%）	
			20typ（Io=50%）	
	電圧可変範囲〔V〕 ※5		32.40 ～ 39.60	43.20 ～ 52.80 ※6
	電圧設定確度〔V〕		36.00 ～ 37.44	48.00 ～ 49.92
付属機能	過電流保護		定格電流の 105% ～ 120% で動作、自動復帰、低電圧保護動作時はシャットダウン	
	過電圧保護〔V〕 ※7		42.00 ～ 45.00	56.00 ～ 60.00
	低電圧保護〔V〕 ※7		21.60 ～ 25.20	28.80 ～ 33.60
	DC_OK 表示		LED 表示：緑	
	ALARM 表示		LED 表示：橙	
	リモートコントロール（RC）		可能	
絶縁耐圧	入力－出力・AUX・RC・WRN・PG		AC3,000V 1 分間　カットオフ電流＝ 25mA，DC500V 50MΩ min（常温、常湿）	
	入力－ FG		AC2,000V 1 分間　カットオフ電流＝ 25mA，DC500V 50MΩ min（常温、常湿）	
	出力・AUX・RC・WRN・PG － FG		AC500V 1 分間　カットオフ電流＝ 100mA，DC500V 50MΩ min（常温、常湿）	
	出力－ AUX・RC・WRN・PG		AC100V 1 分間　カットオフ電流＝ 100mA，DC100V 50MΩ min（常温、常湿）	
環境	使用温・湿度		－ 10 ～＋ 70℃，20 ～ 90% RH（結露なし）（ディレーティング特性参照）	
	保存温・湿度		－ 25 ～＋ 85℃，20 ～ 90% RH（結露なし）	
	振動		10 ～ 55Hz　19.6m/s²（2G）周期 3 分 X, Y, Z 方向各 1 時間	
	衝撃		196.1m/s²（20G）11ms X, Y, Z 方向各 1 回	
適応規格	安全規格		UL60950-1，C-UL（CSA60950-1），EN60950-1 取得	
	雑音端子電圧		FCC Part15-A，CISPR22-A，EN55011-A，EN55022-A，VCCI -A 準拠	
	高調波電流		IEC61000-3-2（クラス A）準拠　※8	
構造	外形寸法 / 質量 ※9		102 × 41 × 340mm（W × H × D）/　2.3kg max	
	冷却方法		強制空冷（ファン内蔵）	
標準価格（税抜）〔円〕			64,000	

※ 1　AUX 出力電力は含みません。
※ 2　1 次電流の値。内蔵フィルタ部への入力サージ電流（0.2ms 以下）は除きます。
※ 3　500MHz オシロスコープによる（JEITA　RC-9131 差動測定準拠）。
リップルとリップルノイズの測定は、出力端子から 150 ㎜以内にコンデンサ（22μF）を設けた測定板で測定する。
※ 4　経時ドリフトは周囲温度 25℃、定格入出力で入力電圧印加後 30 分～ 8 時間の変化です。
※ 5　定格出力電流および定格出力電力を超えての使用はできません。
※ 6　出力電圧設定値 (49.92V) 以上かつ負荷率 70% 以上の条件において、200msec 以下の時間で負荷電流を変化させたとき、出力電圧が 5V 程度低下します。
※ 7　AC を遮断し、10 秒経過後に再投入で復帰します。
※ 8　他のクラスについてはお問い合わせください。
※ 9　外形寸法に端子台・コネクタ・その他の突起物は含みません。
※ 10　AC 再投入間隔が 10 秒以内の場合、電源は再起動しません（再起動間隔を 10 秒以内とする必要がある場合は、お問い合わせください）。
※　過負荷状態あるいは仕様範囲外入力での使用は、内部素子を破壊することがありますので避けてください。
※　パルス負荷の場合は電源から音が出る場合があります。

ブロックダイヤグラム

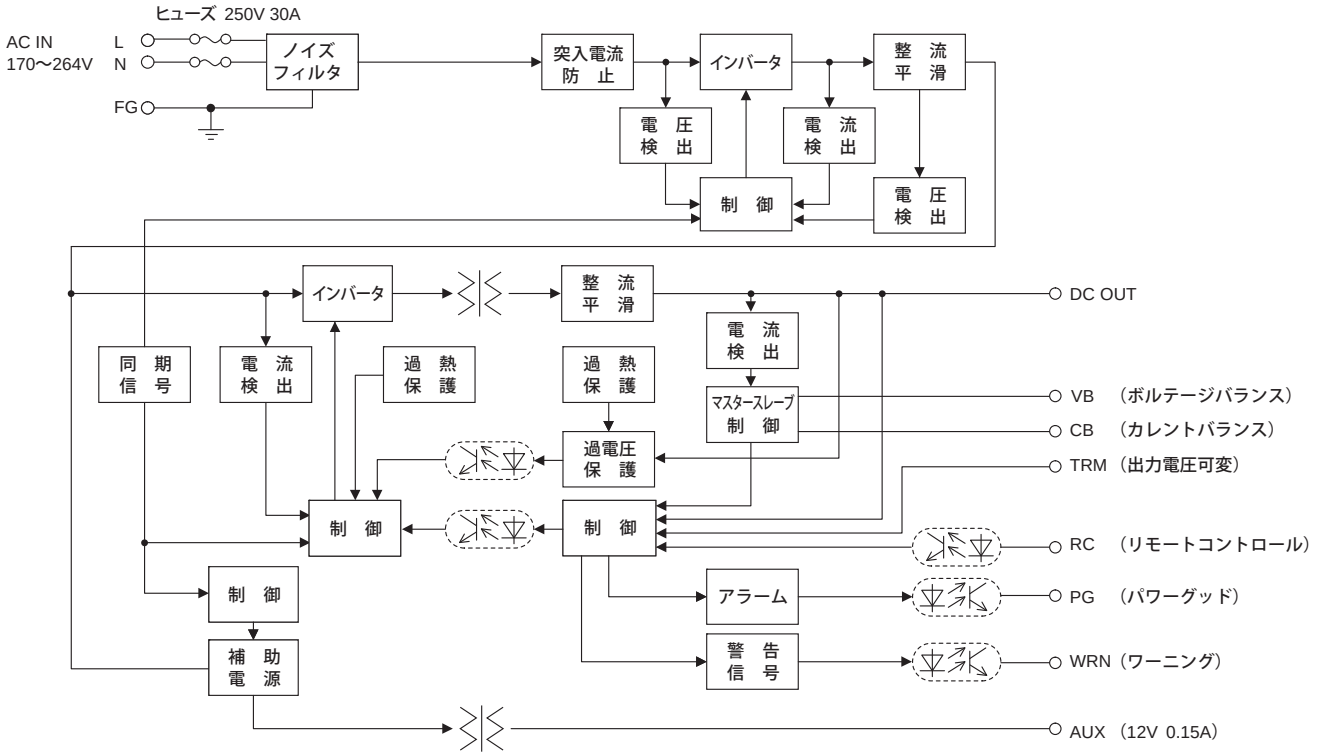

外　形

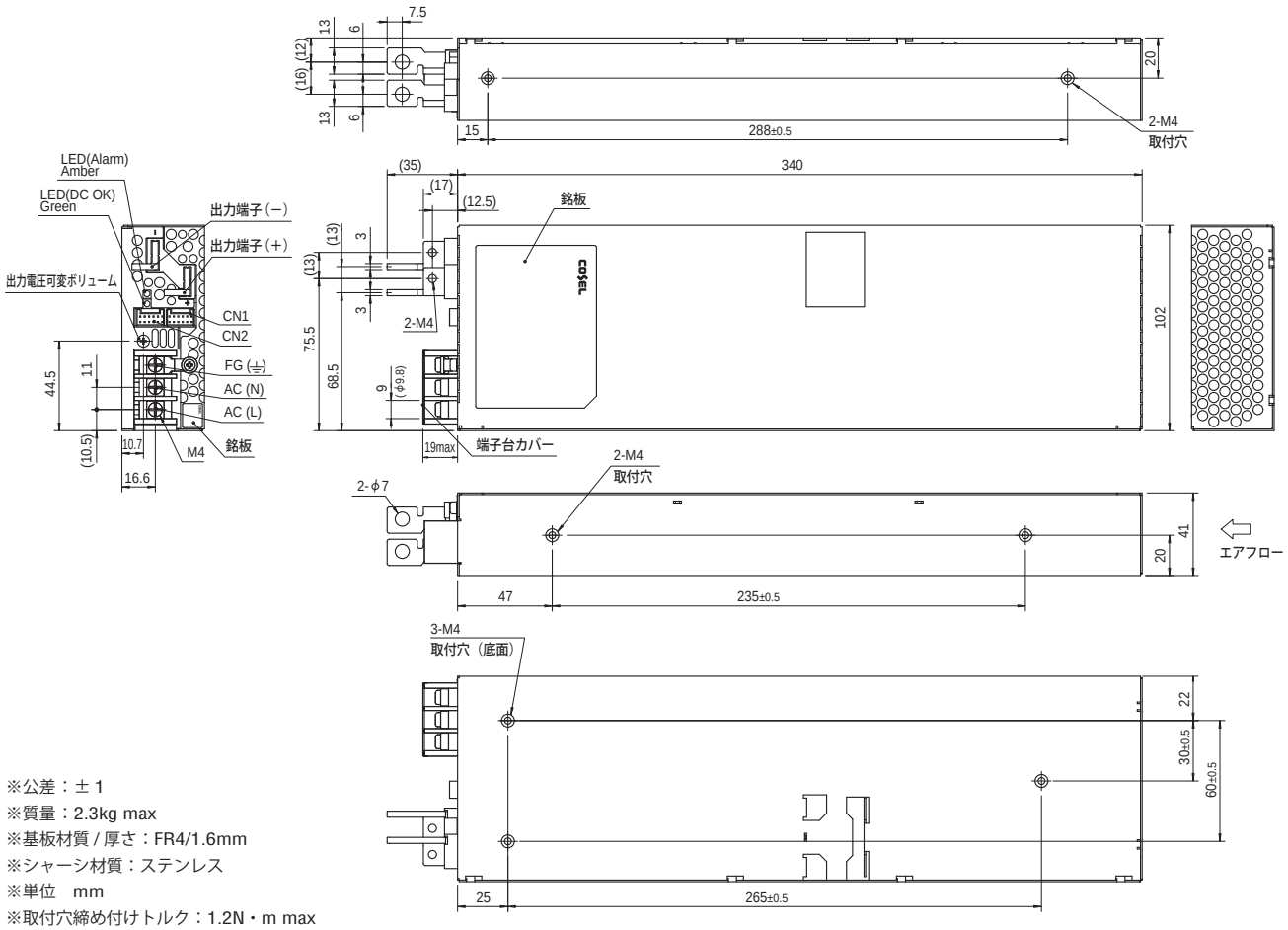

※公差：±1
※質量：2.3kg max
※基板材質 / 厚さ：FR4/1.6mm
※シャーシ材質：ステンレス
※単位　mm
※取付穴締め付けトルク：1.2N・m max
※端子台締め付けトルク：1.6N・m max
※ FG 端子（⏚）は筐体の安全アース接続用です。